Simply Better Connections

US3311

Conmutador KVM 4K DisplayPort USB-C de 2 puertos con paso de alimentación | Duo Flex (8K, USB 3.2 / 4.0, compatible con Thunderbolt 4)

Simply Better Connections

Conmuta entre 2 dispositivos USB-C y/o Thunderbolt 3/4

ATEN Duo Flex 2-port DisplayPort USB-C KVM Switch permite la conexión por cable USB-C plug-n-play para que 2 dispositivos USB-C y/o Thunderbolt 3/4 puedan compartir 1 monitor y 1 conjunto de teclado y ratón, además de conectividad USB 3.2 SuperSpeed de 4 puertos de forma significativa para ahorrar espacio en el escritorio y aumentar su eficiencia.

*Nota: Asegúrese de que su dispositivo host y sus accesorios cumplen las especificaciones Thunderbolt 4 o USB 4.0, con DP 1.4 para ofrecer resoluciones de hasta 4K @ 144 / 120 Hz y 8K. El ancho de banda USB puede estar limitado a USB 2.0 cuando la resolución de salida de vídeo es superior a 4K @ 60 Hz.

Diseño mínimo, impacto máximo

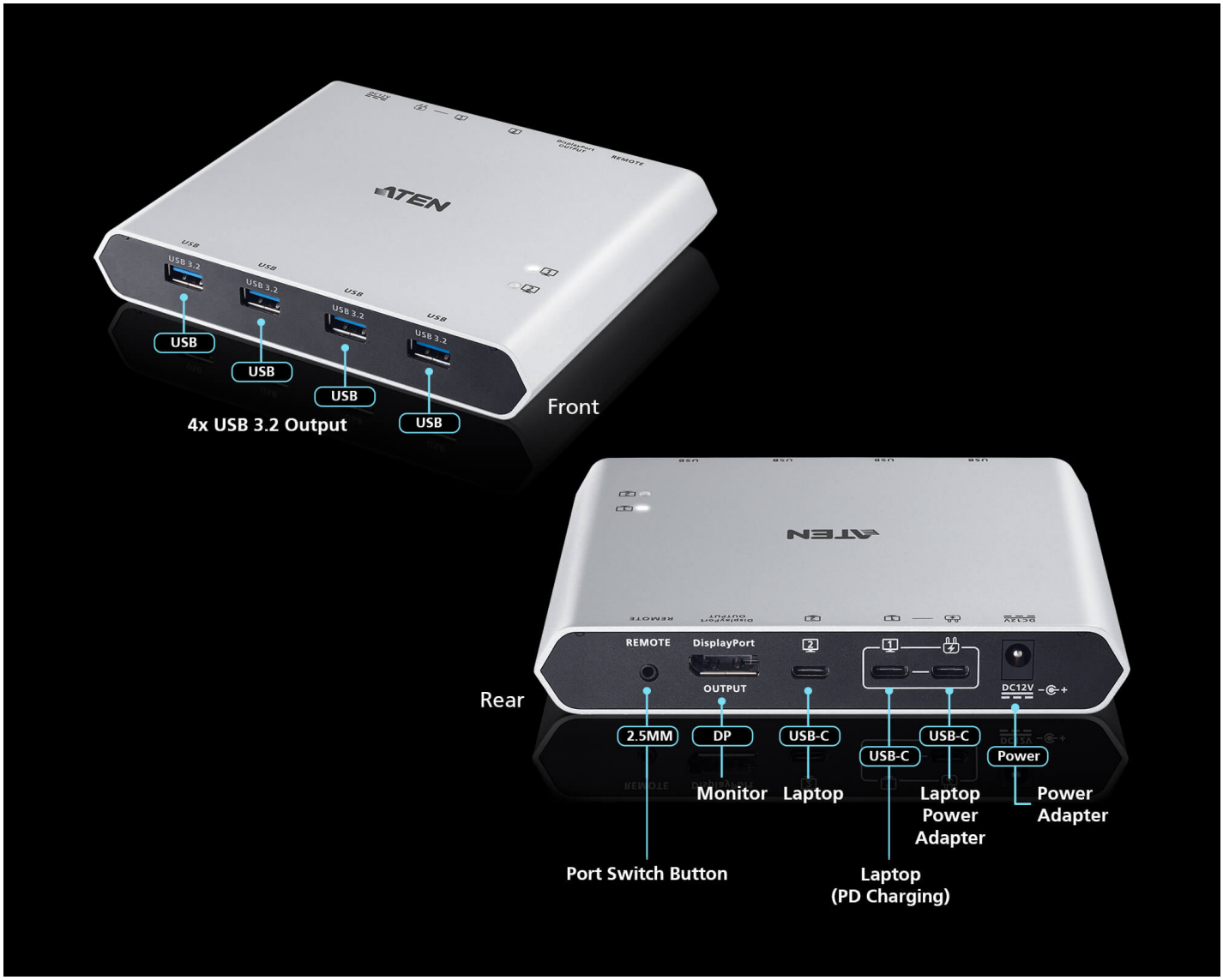

Magnífica ampliación SuperSpeed de 4 puertos

Con 4 puertos USB 3.2 gen1, transfiera datos a una velocidad de hasta 5 Gb/s. Cargue y alimente dispositivos externos, sin necesidad de un concentrador USB adicional.

Compatible con las series Apple iPhone 15 Pro / MacBook Pro y Air / Mac Series / Samsung DeX

Diseñado para funcionar con la serie Apple iPhone 15 Pro, la serie MacBook Pro/Air (incluidos los últimos modelos con chip M1/M2) con conectividad USB-C o Thunderbolt 3/4 integrada, todas las series Mac y los dispositivos Samsung DeX, ofrece compatibilidad con USB Power Delivery 3.0, lo que permite cargar los portátiles a una potencia de hasta 100 W (requiere un adaptador de corriente USB-C adicional).

*Nota: Consulta el Manual del usuario para ver la lista de modelos de MacBook compatibles.

Velocidad de conmutación irreal

La exclusiva tecnología ATEN proporciona una velocidad de fast switching asombrosa. El cambio entre dos sistemas se realiza en tres segundos*, lo que hace que su flujo de trabajo sea más eficiente que nunca.

*Este resultado ha sido probado por ATEN. La velocidad de conmutación real puede variar en función del rendimiento de su ordenador.

Excepcional rendimiento audiovisual en 8K y 4K@144/120Hz vívidos

El conmutador KVM ATEN Duo Flex de 2 puertos USB-C admite hasta 8K y 4K@144/120Hz, y también funciona con monitores 21:9 Ultrawide y 32:9 super Ultrawide para trabajos con uso intensivo de gráficos.

* Nota: Asegúrese de que su dispositivo host y sus accesorios cumplen las especificaciones Thunderbolt 4 o USB 4.0, con DP 1.4 para ofrecer resoluciones de hasta 4K @ 144 / 120 Hz y 8K. El ancho de banda USB puede estar limitado a USB 2.0 cuando la resolución de salida de vídeo es superior a 4K @ 60 Hz.

Trabaja mientras cargas con 100W Power Delivery

El conmutador KVM USB-C también funciona como estación de carga para mantener encendidos tus dispositivos USB-C y periféricos USB.

Saque el máximo partido a su multiplexor KVM

Utilice el software ATEN KVM Utility para desbloquear útiles funciones adicionales, como la conmutación por teclas de acceso rápido y la eliminación silenciosa de USB, mejorando la eficiencia en todas sus tareas.

* Descargue la aplicación “ATEN KVM Utility” en Microsoft Store o Mac App Store.

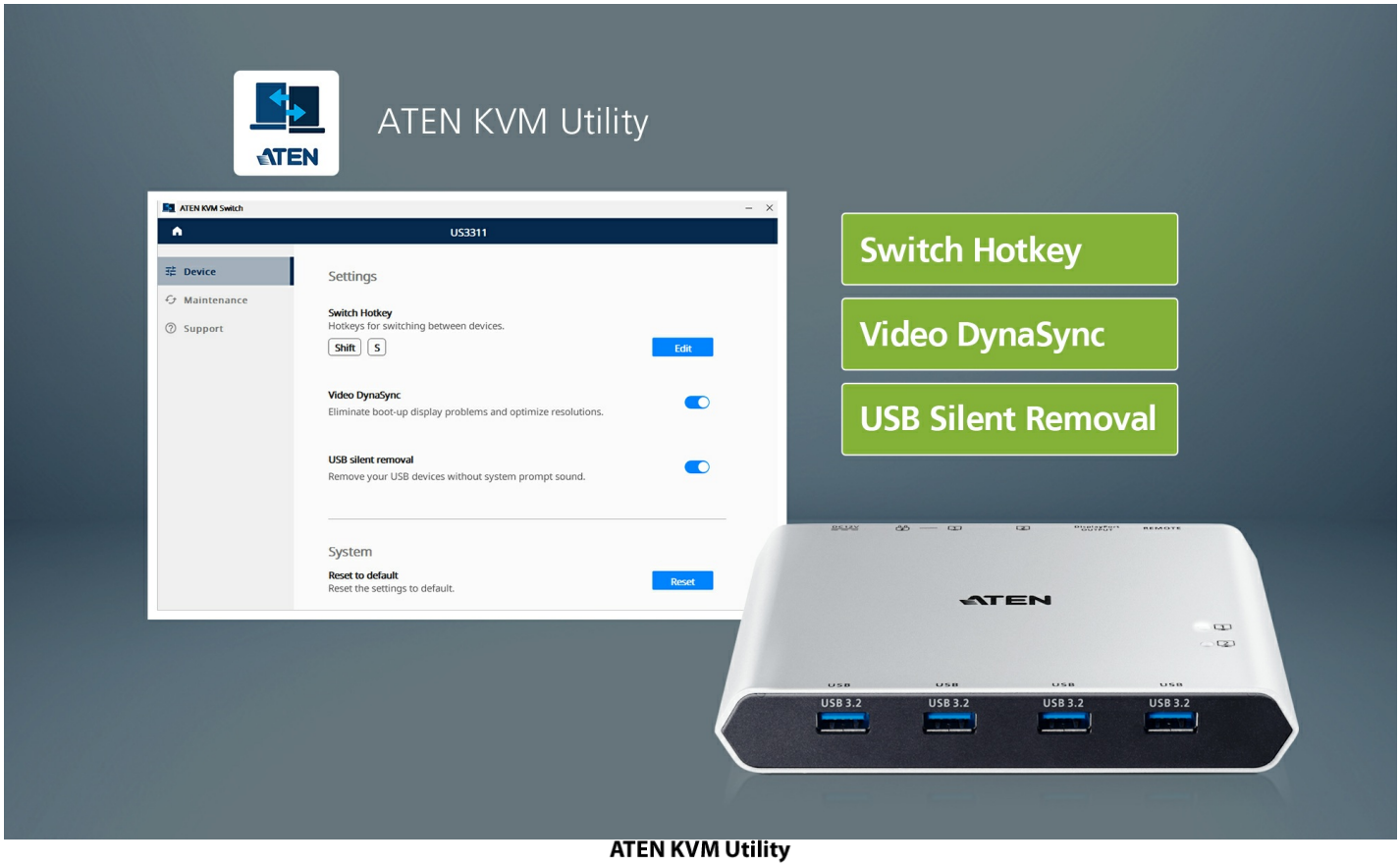

ATEN KVM Utility

Download on the Mac App Store

Get it from Microsoft

* Carcasa de color titanio Edición limitada de primer lanzamiento únicamente.

45 años de garantía de calidad

Como marca líder en conmutadores KVM, ATEN ha entrado este año en su 45º aniversario. Los exquisitos procesos de fabricación y la calidad estable son el compromiso de ATEN con los consumidores. Utilizando rigurosas técnicas de fabricación y diseño de software de nivel industrial, ATEN Duo Flex es capaz de manejar sin esfuerzo cualquier aplicación de nivel de consumidor.

Accesorios para rack

El paquete de ATEN Duo Flex incluye un adaptador de corriente y un cable de alimentación, junto con dos cables USB-C estables y de alta velocidad. Esto garantiza que los usuarios no necesiten adquirir por separado una fuente de alimentación para utilizar el dispositivo de forma estable. Los cables USB-C de alta velocidad también permiten que los dispositivos conectados funcionen con un rendimiento rápido y estable.

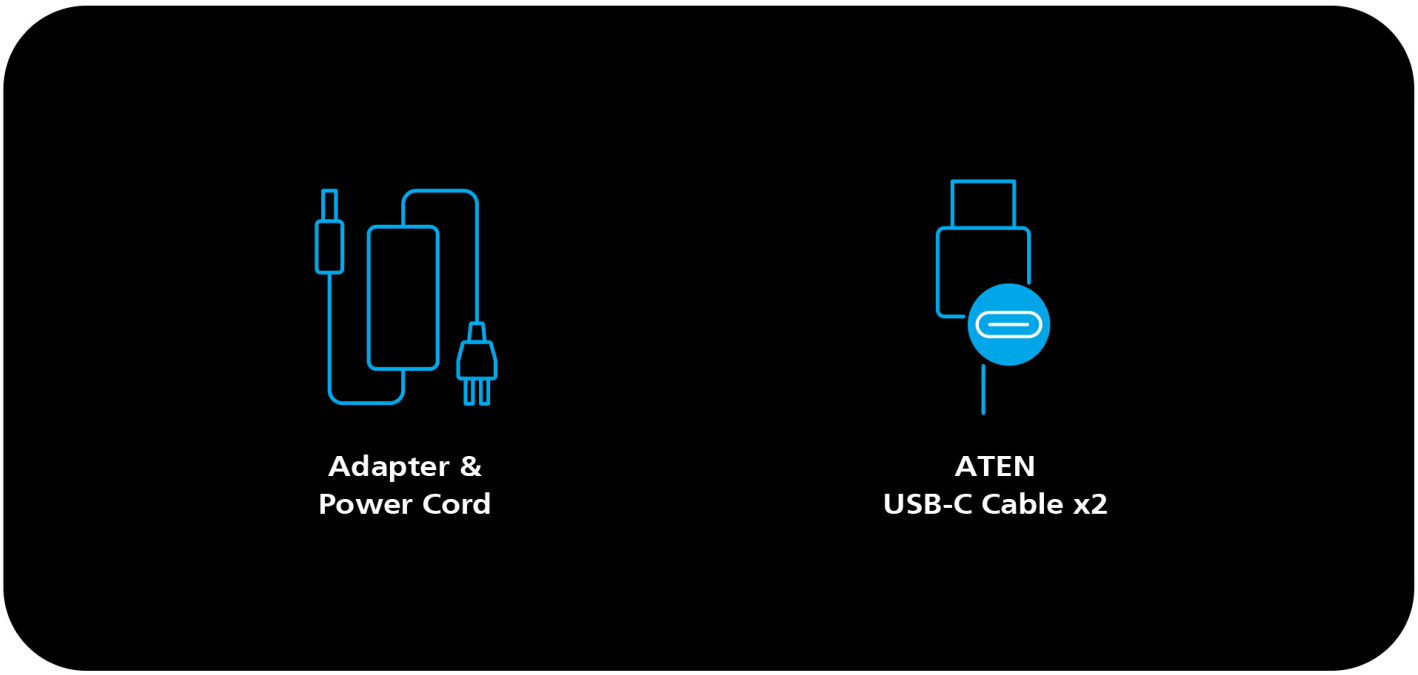

Posibilidades ilimitadas

El conmutador KVM ATEN Duo Flex de 2 puertos USB-C está perfectamente adaptado a operaciones multitarea y de uso intensivo de gráficos/datos.

Simply Better Connections

Content Creation

Es un excelente ahorrador de espacio.

Solo requiere un cable para encenderlo todo, mostrar la pantalla en mi monitor 4K y cambiar mi ratón y teclados entre dispositivos.

Se adapta perfectamente a mis necesidades

Este KVM cumple la promesa de ofrecer múltiples funciones a través de USB-C. Conmuta fácilmente periféricos de vídeo y USB entre dispositivos.

Simply Better Connections

Freelance Art Designer

Simply Better Connections

Work-from-Home Engineer

La mejor inversión

Me permite compartir el ratón y el teclado con mi MBP (MacBook Pro) cuando quiero sentarme a trabajar rápidamente. Es un ahorro de tiempo increíble.

Ojalá lo hubiera comprado antes

Es un cambio de juego que mejora la productividad y la eficiencia.

Simply Better Connections

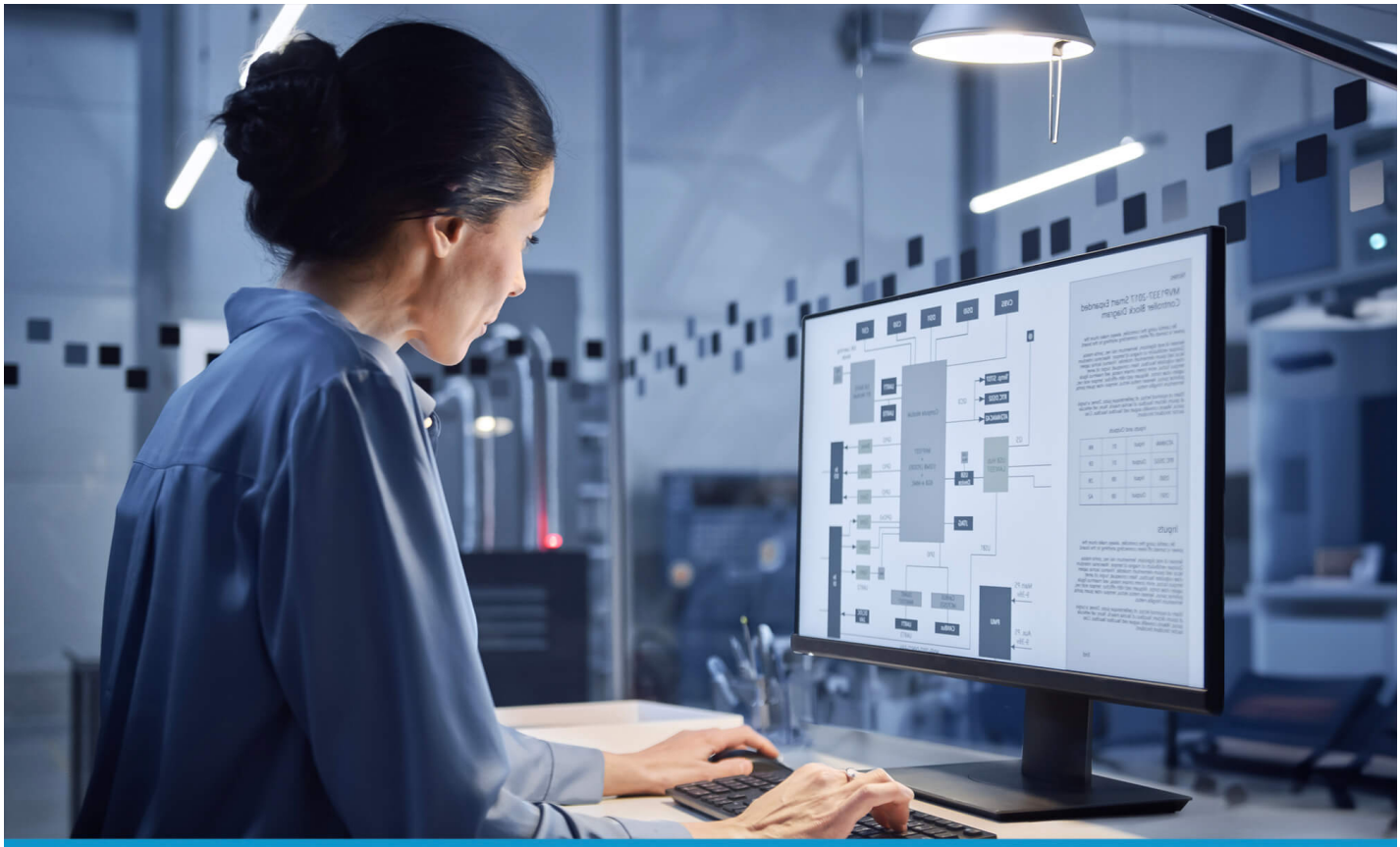

Office Worker

Comparativa de productos

	US3311	US3310	US3312
Category	Pro Model	Standard Model	Entry Model
Device Type	KVM Switch	KVM Switch	Cable KVM Switch
# of computers	2	2	2
Console Interface	USB, DisplayPort	USB, HDMI	USB, DisplayPort
Computer Interface	USB-C	USB-C	USB-C
USB Peripheral	USB 3.2	USB 3.2	USB 2.0
# of USB Ports	4	2	2
Video	3840 x 2160 @144 / 120 / 60 Hz; 7680 x 4320	3840 x 2160 @30 Hz	4096 x 2160 @ 60 Hz
Power Delivery	100W	85W	N/A
Port Selection	Port Switch Button	Port Switch Button	Port Switch Button
Multi-platfrom Support	Windows / MacOS / Android / iPadOS / iOS	Windows / MacOS / Android / iPadOS / iOS	Windows / MacOS / Android / iPadOS / iOS

Hable con nuestros expertos

Si prefiere que ATEN se ponga en contacto con usted, rellene el formulario y un representante se pondrá en contacto con usted en breve

Simply Better Connections

First Name *

Last Name *

- Country *

Company *

Email *

Phone Number

- Customer Type *

Job Title *

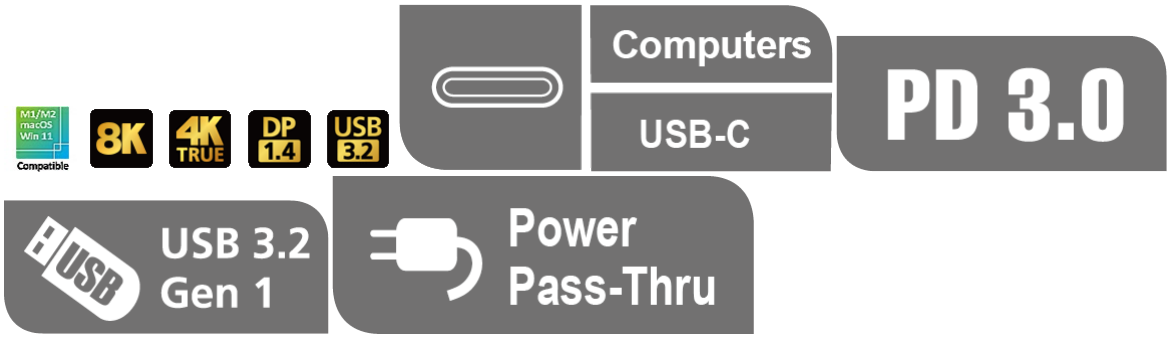

Características

El US3311, diseñado para ofrecer un control sencillo y una conmutación fluida entre hosts USB-C duales, es una solución 2 en 1 que combina un conmutador KVM y una base multipuerto con 4 puertos USB de tipo A, 1 puerto DisplayPort, 1 entrada USB-C PD y 1 entrada de conector de CC. El cambio rápido de un portátil a otro se facilita con solo pulsar el botón de conmutación de puertos dedicado, lo que permite utilizar los mismos periféricos USB y un único monitor DisplayPort para dos dispositivos host. La eficiencia en el trabajo aumenta sin necesidad de cambiar de estación de trabajo o desconectar periféricos.

Otros aspectos destacados incluyen la compatibilidad con resoluciones de vídeo de hasta 8K 7680 × 4320, 4K 3840 x 2160 @ 144 / 120 / 60 Hz* , lo que garantiza que cada detalle de vídeo se muestre con una nítida calidad UHD. El US3311 es un concentrador USB 3.2 Gen 1 Tipo-A de 4 puertos con velocidades de transferencia de datos de hasta 5 Gbps y compatible con dispositivos de alta velocidad de bajada. Además, la tecnología Power Delivery 3.0 permite cargar el dispositivo host con hasta 100 W, lo que permite a su portátil obtener la máxima potencia a través de su adaptador de corriente USB-C. El US3311 ayuda a ahorrar un valioso espacio en el escritorio y amplía la funcionalidad y conectividad de sus portátiles Mac, creando una estación de trabajo USB-C ultrapotente.

- Solución 2 en 1 para 2 dispositivos host USB-C: combina un conmutador KVM y una base multipuerto con 4 puertos USB 3.2 Gen 1 tipo A, 1 puerto DisplayPort, 1 entrada USB-C PD y 1 entrada de conector de CC
- Admite el modo DP 1.4 Alt
- Calidad de vídeo superior – hasta 8K 7680 × 4320, 4K 3840 x 2160 a 144 / 120 / 60 Hz*
- Compatible con USB 3.2 Gen 1
- Velocidades de transferencia de datos de hasta 5 Gbps
- Admite carga PD 3.0 de hasta 100 W USB PD: permite que tu portátil obtenga la máxima potencia a través de tu adaptador de corriente USB-C
- Los dispositivos anfitriones se pueden seleccionar con el botón de conmutación de puertos incluido o con las teclas de acceso rápido configuradas a través de la aplicación ATEN KVM Utility
- Plug-and-Play – no se necesitan controladores

Nota: Asegúrese de que su dispositivo host y sus accesorios cumplen las especificaciones Thunderbolt 4 o USB 4.0, con DP 1.4 para ofrecer resoluciones de hasta 4K @ 144 / 120 Hz y 8K. El ancho de banda USB puede estar limitado a USB 2.0 cuando la resolución de salida de vídeo es superior a 4K @ 60 Hz

Especificaciones

Conexiones del PC	2
Conectores	
PC	CPU1: 1 x USB tipo C hembra CPU2: 1 x USB tipo C hembra
Dispositivo	4 x USB 3.2 Gen 1 Tipo-A Hembra
Salida de vídeo	1 x DisplayPort hembra
Alimentación	1 x toma CC para 12 V 3,3 A 1 x USB-C Hembra*. Puerto 1 : Soporta carga de portátiles USB-C PD a 5V, 9V, 15V, 20V de salida Puerto 2 : Admite una salida máx. 5V, 3A de salida *Soporta una entrada máxima de adaptador de corriente USB-C PD de 100W.
Selección de puerto	
Entrada	Botón de conmutación de puertos
Resolución de vídeo	3840 x 2160@60 3840 x 2160@120 3840 x 2160@144 7680 x 4320 Nota: Asegúrese de que su dispositivo host y sus accesorios cumplen las especificaciones Thunderbolt 4 o USB 4.0, con DP 1.4 para ofrecer resoluciones de hasta 4K @ 144 / 120 Hz y 8K. El ancho de banda USB puede estar limitado a USB 2.0 cuando la resolución de salida de vídeo es superior a 4K @ 60 Hz.
Requisitos del sistema	Windows 10 y superior, ordenador con USB-C y modo DP Alt*. * Con procesador Intel Core de 7ª generación (Kaby-Lake) y superior. Más información sobre la generación de CPU en: https://www.intel.com/content/www/us/en/processors/processor-numbers.html Mac OS X 10.12 y posterior, ordenador habilitado para USB-C Android 8.0 y posterior, smartphone con USB-C y modo DP Alt**. **Solo Samsung y Huawei admiten el modo PC, otros solo admiten el modo espejo. Para obtener una lista de los dispositivos móviles compatibles, consulte el manual del usuario del US3311. iPadOS 13.1 y posterior, iPad Pro (USB-C)*. *Soporta salida de vídeo en modo espejo. iOS 17.1 y posterior*. *Compatible con la serie Apple iPhone 15 Pro.
Alimentación	
Valores nominales de alimentación de entrada	DC12V, 3.3A
Consumo de energía	DC12V:1.68W:117BTU/h Nota: ● La medición en vatios indica el consumo de energía típico del aparato sin carga externa. ● La medición en BTU/h indica el consumo de energía del dispositivo cuando está totalmente cargado.
LEDs	
Seleccionado	2 (Blanco)
Condiciones medioambientales	
Temperatura de funcionamiento	0–40°C
Temperatura de almacenamiento	-20–60°C
Humedad	0–80% RH, Sin condensación
Propiedades físicas	
Carcasa	Aluminio
Peso	0.35 kg (0.77 lb)
Dimensiones (LA x AN x AL)	14.30 x 11.90 x 2.38 cm (5.63 x 4.69 x 0.94 in.)
Nota	Tenga en cuenta que, en algunos productos de montaje en bastidor, las dimensiones físicas estándar de anchura x profundidad x altura se expresan en el formato longitud x anchura x altura.

Diagrama

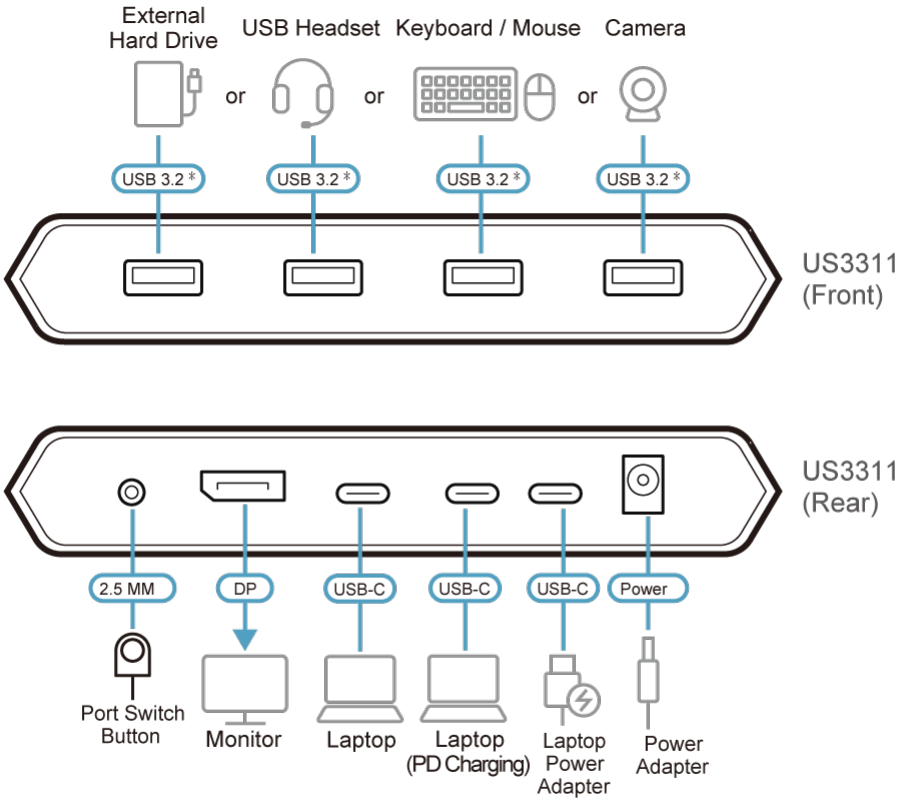

*The indicated ports are USB 3.2 Gen 1 compliant.

ATEN International Co., Ltd.
3F., No.125, Sec. 2, Datong Rd., Sijhih District., New Taipei City 221, Taiwan
Phone: 886-2-8692-6789 Fax: 886-2-8692-6767
www.aten.com E-mail: marketing@aten.com

© Copyright 2015 ATEN® International Co., Ltd.
ATEN and the ATEN logo are trademarks of ATEN International Co., Ltd.
All rights reserved. All other trademarks are the property of their respective owners.