Simply Better Connections

VE1812R

Receptor HDMI HDBaseT con POH (4K a 100 m) (HDBaseT Class A) (PoH PD)

El VE1812T incorpora Power over HDBaseT (PoH) que envía alimentación de transmisión a recepción a través de cable Cat 5e/6/6a sin suministro eléctrico adicional. El VE1812T admite pasarela de señalización por RS-232 e infrarrojos, lo que le permite controlar el dispositivo HDMI de origen desde la unidad receptora (VE1812R), además de acceder al dispositivo de visualización HDMI desde la unidad transmisora (VE1812T). Las señales de infrarrojos también se pueden extender en ambas direcciones.

El transmisor HDMI HDBaseT con PoH VE1812T es compatible con HDMI (3D, Color profundo, 4K) y HDCP. Al transmitir señal HDMI/4K con un cable Cat 6a o Cat 6 2L-2910 de ATEN, la distancia máxima que puede alcanzar es de 100 metros. Con el Modo de largo alcance habilitado, el VE1812T puede extender una señal HDMI hasta a 150 m a resolución 1080p. El VE1812T es perfecto para aulas digitales, salas de videoconferencia, juegos o cualquier instalación que requiera la máxima calidad de vídeo.

Características

- Conectividad HDBaseT – prolonga la conexión HDMI a larga distancia con un cable Cat 5e/6/6a
- Calidad de vídeo superior:
  – 4K hasta 100 m a través de un cable Cat 6a o ATEN 2L-2910 Cat 6
  – 1080p hasta 150 m en Modo de largo alcance HDBaseT
- Anti atasco HDBaseT – resiste a las interferencias de señal durante la transmisión de vídeo de alta calidad con tecnología HDBaseT
- PoH (Power over HDBaseT) – suministra alimentación del transmisor al receptor a larga distancia con un solo cable Cat 5e/6/6a.
- Canal RS-232 bidireccional – le permite conectarse a terminales serie o dispositivos serie, como pantallas táctiles y lectores de códigos de barras
- Canal de infrarrojos bidireccional – distribución de protocolo de infrarrojos bidireccional con un solo puerto de infrarrojos, la transmisión de infrarrojos se procesa cada vez en una dirección
- Puede montarse en bastidor

Especificaciones

Salida de vídeo	
Interfaces	1 x HDMI Tipo A hembra (Negro)
Impedancia	100 Ω
Distancia máxima	3 m
Vídeo	
Tasa de datos máxima	10,2 Gbps (3,4 Gbps por carril)
Reloj de píxeles máximo	340 MHz
Normativa	HDMI (3D, Color profundo, 4K) Compatible con HDCP 2.2 Control de electrónica de consumo (CEC)
Resoluciones/Distancia máximas	Hasta 4K a 70 m (Cat 5e/6) / 100 m (Cat 6a/ATEN 2L-2910 Cat 6); 1080p a 100 m (Cat 5e/6/6a) *Compatible con 4K: 4096 x 2160 / 3840 x 2160 a 60 Hz (4:2:0); 4096 x 2160 / 3840 x 2160 a 30 Hz (4:4:4)
Audio	
Salida	1 x HDMI Tipo A hembra (Negro)
Conectores	
Unidad a unidad	1 x RJ-45 hembra
Alimentación	1 x Conector de CC (Negro) con bloqueo
Control	
RS-232	Conector: 1 x Bloque de terminales, 3 tramos Velocidad en baudios: 19200, Bits de datos: 8, Bits de parada: 1, sin paridad y control de flujo
Infrarrojos	1 x Miniconector estéreo hembra (Negro)
Switches	
Switch de modo de largo alcance	1 x Switch deslizante - ENCENDIDO/APAGADO
Actualización de firmware	1 x Switch deslizante - ENCENDIDO/APAGADO
Consumo de energía	DC5V:4.26W:20BTU/h POH:5.33W:25BTU/h Nota: ● La medición en vatios indica el consumo de energía típico del aparato sin carga externa. ● La medición en BTU/h indica el consumo de energía del dispositivo cuando está totalmente cargado.
Condiciones medioambientales	
Temperatura de funcionamiento	0 - 40 °C
Temperatura de almacenamiento	-20 - 60 °C
Humedad	HR del 0 - 80%, sin condensación
Propiedades físicas	
Carcasa	Metal
Peso	0.45 kg (0.99 lb)
Dimensiones (La x An x Al) con soporte	14.04 x 12.30 x 3.00 cm (5.53 x 4.84 x 1.18 in.)
Dimensiones (La x An x Al) sin soporte	13.60 x 10.10 x 2.90 cm (5.35 x 3.98 x 1.14 in.)

Diagrama

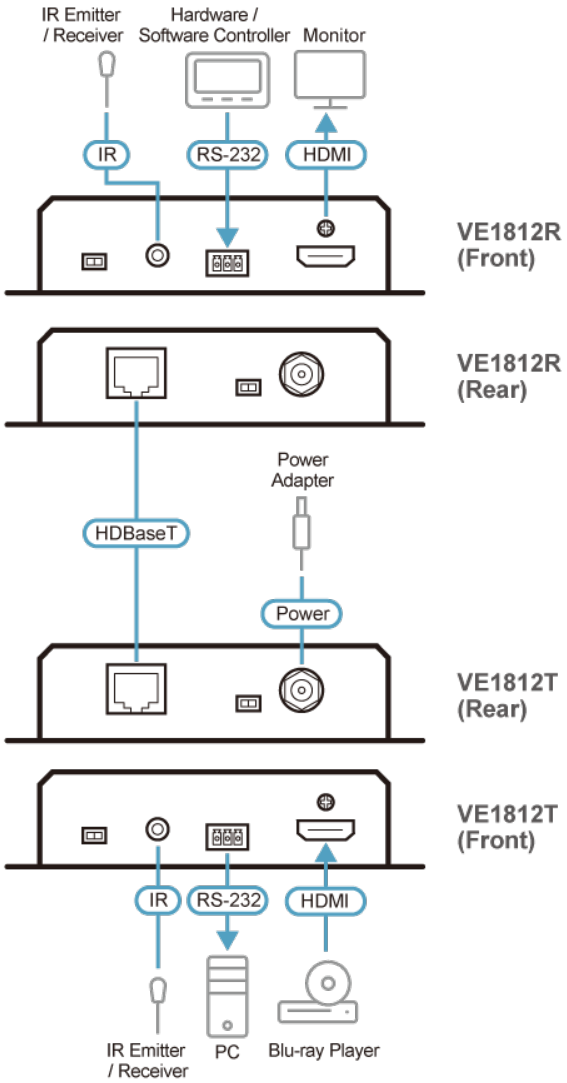

ATEN International Co., Ltd.
3F., No.125, Sec. 2, Datong Rd., Sijhih District., New Taipei City 221, Taiwan
Phone: 886-2-8692-6789 Fax: 886-2-8692-6767
www.aten.com E-mail: marketing@aten.com

© Copyright 2015 ATEN® International Co., Ltd.
ATEN and the ATEN logo are trademarks of ATEN International Co., Ltd.
All rights reserved. All other trademarks are the property of their respective owners.