Simply Better Connections

VE1833

True 4K HDMI / USB HDBaseT 3.0 - Transceptor Lite con PoH (True 4K@40 m)

El transceptor VE1833 True 4K HDMI / USB HDBaseT 3.0 - Lite con PoH de ATEN integra las funciones de transmisor y receptor en una unidad compacta, lo que permite a los usuarios configurarlo de forma flexible a través de un interruptor DIP según la configuración AV. Aprovechando la tecnología HDBaseT 3.0, el VE1833 ofrece señales HDMI True 4K sin comprimir a distancias de hasta 40 m a través de un solo cable Cat 6a (HDBaseT 3 certificado Cat 6a U/FTP / cable HDBaseT hecho a medida por ATEN*).

Diseñado para entornos audiovisuales profesionales, el VE1833 admite resoluciones de hasta 4096 x 2160 a 60 Hz (4:4:4) y formatos de vídeo avanzados, como HDR, HDR10+ y Dolby Vision, junto con HDCP 2.2/2.3, 3D y Deep Color, lo que garantiza una calidad de vídeo superior. El VE1833 cuenta con PoH bidireccional con redundancia de alimentación, lo que garantiza un funcionamiento continuo para misiones críticas.

El VE1833 amplía no solo el vídeo HDMI, sino también el audio estéreo independiente, USB 2.0, IR y señales RS-232 bidireccionales a través de un cable Cat 6a. También proporciona incrustación y extracción de audio HDMI, lo que facilita el enrutamiento del audio por separado cuando es necesario, y es ideal para configuraciones que incluyen altavoces externos o procesadores de audio. Este diseño todo en uno agiliza las instalaciones complejas y permite una integración perfecta con matrices de conmutación de vídeo, distribuidores y mucho más.

Gracias a su versátil conjunto de funciones y a sus flexibles opciones de implementación, el VE1833 es una solución ideal para salas de conferencias, auditorios, salas de conferencias, museos, espacios expositivos y cualquier entorno que requiera una transmisión audiovisual de alto rendimiento con una configuración simplificada.

Nota: Consulte la sección Cables compatibles en la página del producto.

Características

- Extiende señales True 4K sin comprimir hasta 40 m a través de un solo cable Cat 6a
- Cumple con los estándares HDBaseT 3.0: transmite vídeo de alta calidad, IR de rango completo, RS-232 bidireccional, audio estéreo independiente y señales USB 2.0 con derivación de canal
- Calidad de vídeo superior: hasta 4096 x 2160 a 60 Hz (4:4:4); compatible con HDR, HDR+ y Dolby Vision
- Admite funciones de incrustación/extracción de audio HDMI
- PoH bidireccional con redundancia de alimentación para un funcionamiento continuo
- Flexible para su implementación: se puede configurar como transmisor o receptor en función de la solución AV
- HDMI (3D, Deep Color, 4K/60 Hz); compatible con HDCP2.2/2.3
- Admite salida local HDMI
- Compatible con el estándar USB 2.0 para una amplia gama de periféricos USB
- Indicador LED del estado de la señal HDBaseT y HDMI para facilitar el reconocimiento
- Admite frecuencias de actualización extremadamente altas de hasta 240 Hz para el monitor conectado
- Firmware actualizable
- Protección ESD de 8KV / 15KV integrada
- Plug-and-play
- Montaje en rack

Especificaciones

Entrada de vídeo	
Interfaces	1 x HDMI tipo A hembra (negro)
Impedancia	100 Ω
Distancia máxima	5 m
Salida de vídeo	
Interfaces	1 x HDMI tipo A hembra (negro)
Impedancia	100 Ω
Distancia máxima	5 m
Vídeo	
Tasa de datos máxima	18 Gbps (6 Gbps por carril)
Reloj de píxeles máximo	600 MHz
Normativa	HDMI (3D, Deep Color, 4K/60 Hz); 4K HDR Compatible con HDCP2.2/2.3 Control de dispositivos electrónicos de consumo (CEC)* *Las señales CEC solo se omiten desde la unidad transmisora a la unidad receptora y no admiten salida local.
Resolución máxima	4096 x 2160 @ 60Hz (4:4:4) 3840 x 2160 @ 60Hz (4:4:4)
Resoluciones/Distancia máximas	Hasta 4K x 2K a 60 Hz (4:4:4) a 40 m (cable HDBaseT3 certificado Cat 6a U/FTP / cable HDBaseT personalizado de ATEN)
Audio	
Entrada	1 x HDMI tipo A hembra (negro) 1 x audio estéreo (miniconector estéreo hembra, verde)
Salida	1 x HDMI tipo A hembra (negro) 1 x audio estéreo (miniconector estéreo hembra, verde)
Conectores	
Unidad a unidad	1 x RJ-45 hembra (HDBaseT)
Alimentación	1 x conector DC (negro) con bloqueo 1 x conector RJ-45 hembra, compatible con POH PD y PSE
Control	
Canal RS-232	Conector: 1 x bloque de terminales, 3 polos Velocidad en baudios: 19200, bits de datos: 8, bits de parada: 1, sin paridad ni control de flujo
Canal de infrarrojos	1 x miniconector estéreo hembra (bidireccional, negro) Transmisión de rango completo de 30 K ~ 56 KHz
Canal USB	1 x USB 2.0 tipo B hembra (blanco, host) 2 x USB 2.0 tipo A hembra (blanco, dispositivo) Ancho de banda de transmisión de datos: hasta 300 Mbps

Consumo de energía	DC12V:6.01W:92BTU/h (Tx) DC12V:7.09W:118BTU/h (Rx) Nota: ● La medición en vatios indica el consumo de energía típico del aparato sin carga externa. ● La medición en BTU/h indica el consumo de energía del dispositivo cuando está totalmente cargado.
Switches	
Selección	1 x interruptor deslizante - T (ser transmisor) / R (ser receptor) selección
Selección de modo	1 x interruptor deslizante: selección de activación/desactivación de audio HDMI integrado o separado 1 x interruptor deslizante: selección de POH PD o PSE 1 x interruptor deslizante: selección del modo de comando RS232 o bypass
Actualización de firmware	1 x interruptor deslizante - ON/OFF
LEDs	
Alimentación	TX: 1 x alimentación CC (verde) y 1 x alimentación POH (naranja) RX: 1 x alimentación CC (verde) y 1 x alimentación POH (naranja) NOTA: El LED TX o RX se ilumina para indicar la función que se le ha asignado al VE1833 mediante la alimentación CC o POH.
Enlace	1 x estado del enlace TX (transmisor, amarillo verdoso) 1 x estado del enlace RX (receptor, amarillo verdoso)
Salida de vídeo	1 x estado RX HDMI OUT (receptor, naranja)
Entrada de vídeo	1 x estado Tx HDMI IN (transmisor, naranja)
Condiciones medioambientales	
Temperatura de funcionamiento	0 - 40°C
Temperatura de almacenamiento	-20 - 60°C
Humedad	0 - 80 % HR, sin condensación
Propiedades físicas	
Carcasa	Metal
Peso	0.64 kg (1.41 lb)
Dimensiones (La x An x Al) con soporte	16.94 x 14.69 x 3.00 cm (6.67 x 5.78 x 1.18 in.)
Dimensiones (La x An x Al) sin soporte	16.60 x 12.49 x 2.90 cm (6.54 x 4.92 x 1.14 in.)

Diagrama

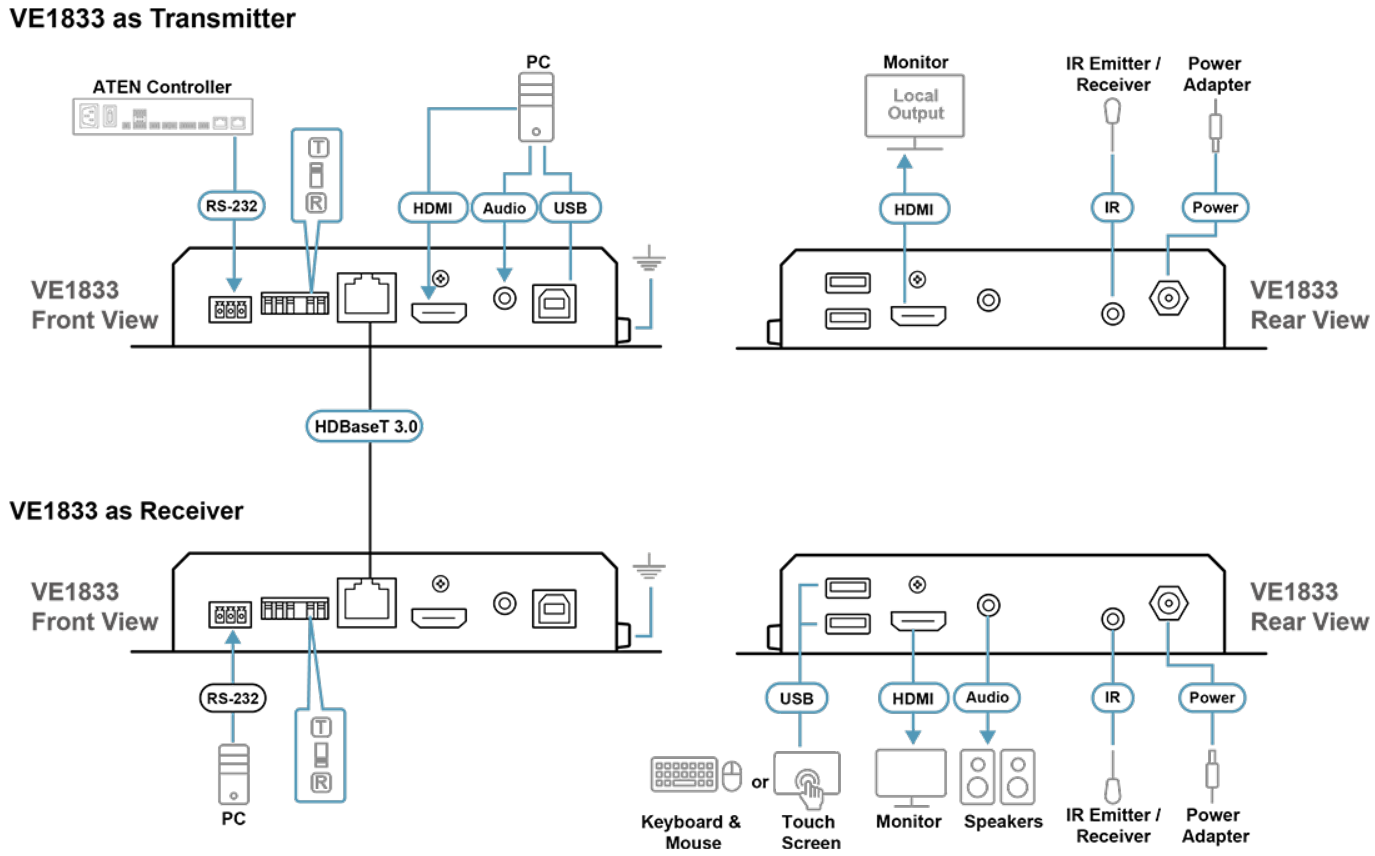

ATEN International Co., Ltd.
3F., No.125, Sec. 2, Datong Rd., Sijhih District., New Taipei City 221, Taiwan
Phone: 886-2-8692-6789 Fax: 886-2-8692-6767
www.aten.com E-mail: marketing@aten.com

© Copyright 2015 ATEN® International Co., Ltd.
ATEN and the ATEN logo are trademarks of ATEN International Co., Ltd.
All rights reserved. All other trademarks are the property of their respective owners.