Simply Better Connections

# VE66DTH

Interfaz de audio Dante 6 x 6 con HDMI

ATEN VE66DTH es una interfaz de audio de seis salidas y seis entradas con HDMI. Gracias a Dante™ – la solución de redes de audio más popular creada por Audinate, el VE66DTH es capaz de entregar señales de audio digital con una latencia cercana a cero a través de su red IP estándar. El VE66DTH transmite y recibe entradas de audio de hasta 6 canales a través de una red Dante – las entradas de audio no solo admiten la entrada de línea, sino también los micrófonos dinámicos y de condensador al mismo tiempo. Además, el dispositivo también puede suministrar micrófonos de condensador con un suministro de alimentación fantasma de 48 V. Gracias a la tarjeta PoE (Power over Ethernet) integrada, el VE66DTH se puede alimentar a mediante un dispositivo PSE compatible a través del cable Ethernet. Además, el VE66DTH proporciona una capacidad de audio flexible con desincrustación e incrustación de audio. También puede desincrustar señales de audio estéreo HDMI en el sistema de redes Dante e incrustar señales de audio Dante en la salida HDMI.

El VE66DTH se adapta a una amplia gama de entornos, como centros de conferencias, salas de conciertos, centros de ocio y en cualquier lugar en el que sea necesario implicar dispositivos de audio profesional basados en Dante para garantizar unas aplicaciones de AV en red flexibles y extendidas. Los usuarios del VE66DTH pueden beneficiarse de un rendimiento del sistema mejorado, de una reducción del cableado y mucho más para instalaciones de todos los tamaños.

* Descargar controlador de Dante

### Características

- Incluye la interfaz de audio en red Dante™ – una completa solución de redes de audio que distribuye la transmisión de audio multicanal y sin comprimir a través de redes Ethernet, con una latencia cercana a cero y una sincronización perfecta
- Integra señales de audio de línea/micro de audio mono equilibrado de hasta 6 canales en un sistema de audio habilitado para Dante y admite tanto micrófonos dinámicos como de condensador
- Proporciona un suministro de alimentación fantasma de 48 V a micrófonos del condensador
- Admite direcciones AES67
- Fácil de usar y configurar – El usuario puede utilizar el ”Controlador Dante” para una configuración sencilla
- Ofrece salidas de línea de audio mono equilibradas de hasta 6 canales desde la red Dante al sistema de audio
- Admite la entrada HDMI compatible con HDCP 2.2 – la entrada HDMI puede desincrustar audio estéreo HDMI en la red Dante
- Admite la salida local HDMI – el VE66DTH puede incrustar el audio Dante en una salida HDMI
- Admite PoE – la alimentación puede ser suministrada por un dispositivos PSE compatible a través del cable Ethenet

**Especificaciones**

| | |
|---|---|
| Entradas de audio | |
| Interfaces | Entrada de línea/micro:<br>3 x conectores de tornillo cautivo de 3,5 mm, 5 polos; mono analógico, equilibrado<br>Impedancia: >6.800 ohmios no equilibrados; >13.600 ohmios equilibrados<br>Nivel máximo: 0 dBV (1 Vrms)<br>Preamplificador de micro: +40 dB, equilibrado<br>alimentación fantasma: +48 V,10 mA<br><br>Entrada HDMI: Audio estéreo HDMI |
| Salidas de audio | |
| Interfaces | Salida de línea:<br>3 x conectores de tornillo cautivo de 3,5 mm, 5 polos; mono analógico, equilibrado<br>Impedancia: 50 ohmios no equilibrados, 100 ohmios equilibrados<br>Nivel máximo: 0 dBV (1 Vrms)<br><br>Salida HDMI: Audio estéreo HDMI |
| Audio | |
| Formato | Sin comprimir, 24 bits, seleccionable a 44,1, 48, 88,2 o 96 kHz<br>Latencia: Determinista, basada en la selección del usuario: 1,0 ms (predeterminado)<br><br>Frecuencia de respuesta: 20 Hz~20 KHz, +/- 0,3 dB<br>THD + Ruido: < -65 dB (0,1 %) (1 KHz,1 Vrms a 0 dBV)<br>S/N: > 80 dB (1 KHz,1 Vrms a 0 dBV)<br>Interferencia de cruce: < -50 dB (15 KHz,1 Vrms a 0 dBV) |
| Entrada | 8 canales de audio (6 entradas analógicas y 1 audio estéreo HDMI) |
| Salida | 8 canales de salida (6 salidas analógicas y 1 audio estéreo HDMI incrustado a HDMI/Dante) |
| Entrada de vídeo | |
| Interfaces | 1 x HDMI Tipo A hembra (Negro) |
| Impedancia | 100 Ω |
| Distancia máxima | 1,8 m |
| Salida de vídeo | |
| Interfaces | 1 x HDMI Tipo A hembra (negro) |
| Impedancia | 100 Ω |
| Vídeo | |
| Resolución máxima | Hasta 4096 x 2160 / 3840 x 2160 a 60 Hz (4:4:4) |
| Normativa | HDMI (3D, Color profundo, 4K); 4K HDR<br>Compatible con HDCP 2.2 |
| Control | |
| Ethernet | 1 x RJ-45 hembra (Plata) a través de Dante |
| Switches | |
| Selección de puerto de salida de vídeo | 1 x switch deslizante - Selección de audio de salida HDMI (de entrada HDMI / Dante / Desactivado) |
| Selección | 6 x switches deslizantes - Activación/desactivación de preamplificación de entrada de micrófono |
| Phantom power | 6 x switches deslizantes - Activación/desactivación de la alimentación fantasma de la entrada de micrófono |
| Reiniciar | 1 x pulsador |
| Conectores | |
| Alimentación | 1 x conector de CC (negro) o<br>1 x RJ-45 hembra (plata) POE |
| Unidad a unidad | 1 x RJ-45 hembra a través de Dante |
| Consumo de energía | DC5V:8.9W:41BTU/h<br>POE:11.1W:52BTU/h<br><br>Nota:<br>● La medición en vatios indica el consumo de energía típico del aparato sin carga externa.<br>● La medición en BTU/h indica el consumo de energía del dispositivo cuando está totalmente cargado. |
| Condiciones medioambientales | |
| Temperatura de funcionamiento | 0 - 40 °C |
| Temperatura de almacenamiento | -20 - 60 °C |
| Humedad | HR del 0 - 80 %, sin condensación |
| Propiedades físicas | |
| Carcasa | Metal |
| Peso | 0.85 kg ( 1.87 lb ) |
| Dimensiones (LA x AN x AL) | 17.42 x 15.49 x 2.88 cm<br>(6.86 x 6.1 x 1.13 in.) |
| Nota | Tenga en cuenta que, en algunos productos de montaje en bastidor, las dimensiones físicas estándar de anchura x profundidad x altura se expresan en el formato longitud x anchura x altura. |

Diagrama

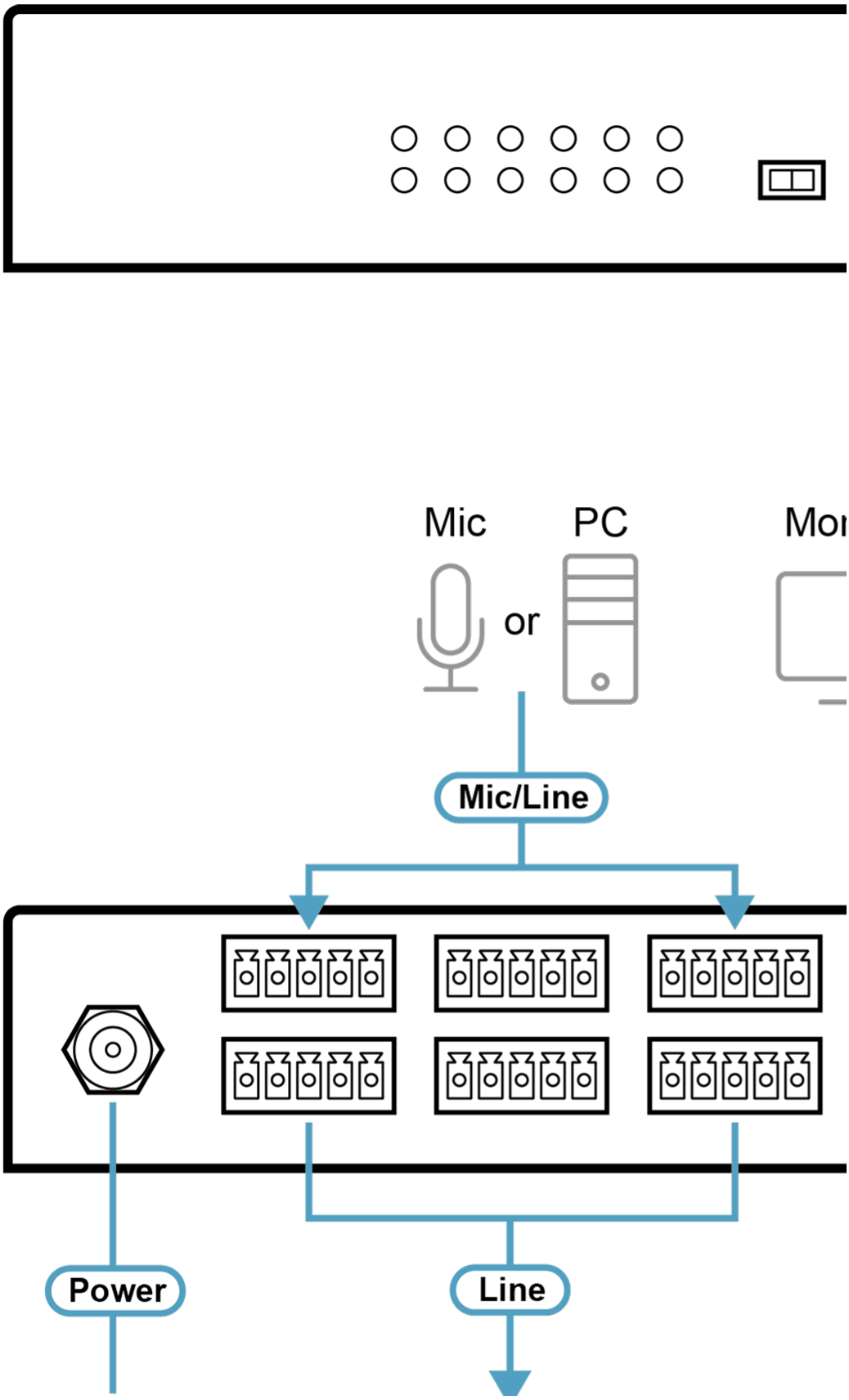

Simply Better Connections

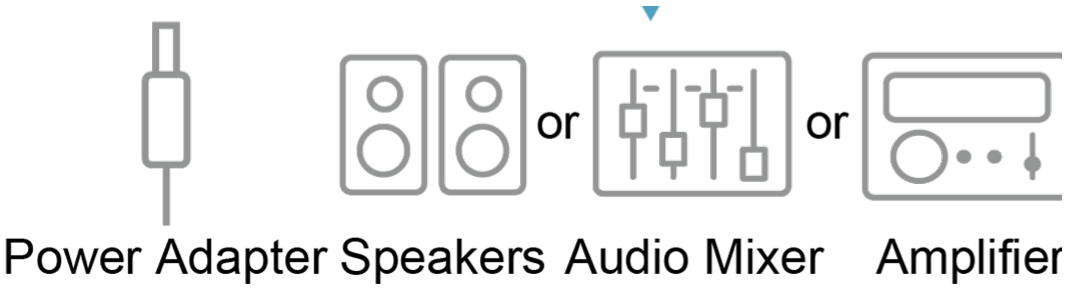


***ATEN International Co., Ltd.***
3F., No.125, Sec. 2, Datong Rd., Sijhih District., New Taipei City 221, Taiwan
Phone: 886-2-8692-6789 Fax: 886-2-8692-6767
www.aten.com E-mail: marketing@aten.com

© Copyright 2015 ATEN® International Co., Ltd.
ATEN and the ATEN logo are trademarks of ATEN International Co., Ltd.
All rights reserved. All other trademarks are the property of their respective owners.