Simply Better Connections

VE805R

Receptor HDMI HDBaseT-Lite (1080p a 70 m) (HDBaseT Clase B)

El receptor VE805R HDMI HDBaseT-Lite con escalador puede combinarse con los productos ATEN HDMI HDBaseT para ampliar un monitor HDMI hasta 60 m desde el dispositivo fuente HDMI mediante un único cable Cat 5e/6 o hasta 70 m a través de un cable Cat 6a.

Con su escalador integrado, el VE805R admite el escalado de distintas resoluciones de vídeo. Cuando se combina con la tarjeta de salida HDBaseT VM8514 de ATEN admite integración con paredes de vídeo y funciones Seamless Switch™. Además, el VE805R está equipado con pasarela de señal RS-232 e IR, lo que permite el control de canales RS-232 e IR desde la unidad remota hasta la unidad local o viceversa, para disponer de control bidireccional del origen o el dispositivo de visualización.

Características

- Conectividad HDBaseT – amplía la conexión entre las salidas HDBaseT del VM8514 y un monitor HDMI a larga distancia mediante un único cable Cat 5e/6/6a
- HDBaseT Anti-jamming – resiste las interferencias de señal durante las transmisiones de vídeo de alta calidad con tecnología HDBaseT
- Canal RS-232 bidireccional [1] – permite conectarse a terminales serie o dispositivos serie, como pantallas táctiles y lectores de códigos de barras
- Escalador – cuenta con una función de escalado para integrar un videowall sin problemas con varios formatos de salida
- Seamless Switch™ – conmutación de casi cero segundos que proporciona flujos de vídeo continuos, conmutación en tiempo real y transmisiones de señal estables [2]
- Video Wall – cuenta con perfiles configurables de Video Wall disponibles para diseños de pantalla personalizados a través de una sencilla GUI web point-n-click [2]
- Canal IR bidireccional – la transmisión IR se procesa en una dirección a la vez [3]
- Montable en rack

Nota:
1. El canal RS-232 bidireccional sólo está disponible cuando el VE805R se utiliza con el VM8514.
2. Las funciones Seamless SwitchTM y Video Wall están disponibles cuando el VE805R se utiliza con el VM8514.
3. Admite señales IR de frecuencia completa de 30KHz a 60KHz; sin embargo, el cable receptor IR incluido en el paquete sólo admite de 30KHz a 56 KHz.

Especificaciones

Entrada de vídeo	
Interfaces	1 x RJ-45 hembra (Plata)
Impedancia	100 Ω
Salida de vídeo	
Interfaces	1 x HDMI Tipo A hembra (Negro)
Impedancia	100 Ω
Distancia máxima	3 m
Vídeo	
Tasa de datos máxima	6,75 Gpbs (2,25 Gbps por carril)
Reloj de píxeles máximo	225 MHz
Normativa	HDMI (3D, color profundo) Compatible con HDCP 1.4 Compatible con HDBaseT
Resoluciones/Distancia máximas	Hasta 1080p a 60 m (Cat 5e/6); 70 m (Cat 6a)
Control	
RS-232	1 x Conector con tornillo cautivo, 3 tramos
Infrarrojos	1 x Miniconector estéreo hembra (Negro)
Switches	
Actualización de firmware	1 x Switch deslizante
Conectores	
Alimentación	1 x Conector de CC (Plata)
Consumo de energía	DC5V:8.36W:39BTU/h Nota: ● La medición en vatios indica el consumo de energía típico del aparato sin carga externa. ● La medición en BTU/h indica el consumo de energía del dispositivo cuando está totalmente cargado.
Condiciones medioambientales	
Temperatura de funcionamiento	0 - 50 °C
Temperatura de almacenamiento	-20 - 60 °C
Humedad	HR del 0 - 80%, sin condensación
Propiedades físicas	
Carcasa	Metal
Peso	0.81 kg (1.78 lb)
Dimensiones (LA x AN x AL)	17.74 x 16.92 x 4.20 cm (6.98 x 6.66 x 1.65 in.)
Nota	Tenga en cuenta que, en algunos productos de montaje en bastidor, las dimensiones físicas estándar de anchura x profundidad x altura se expresan en el formato longitud x anchura x altura.

Diagrama

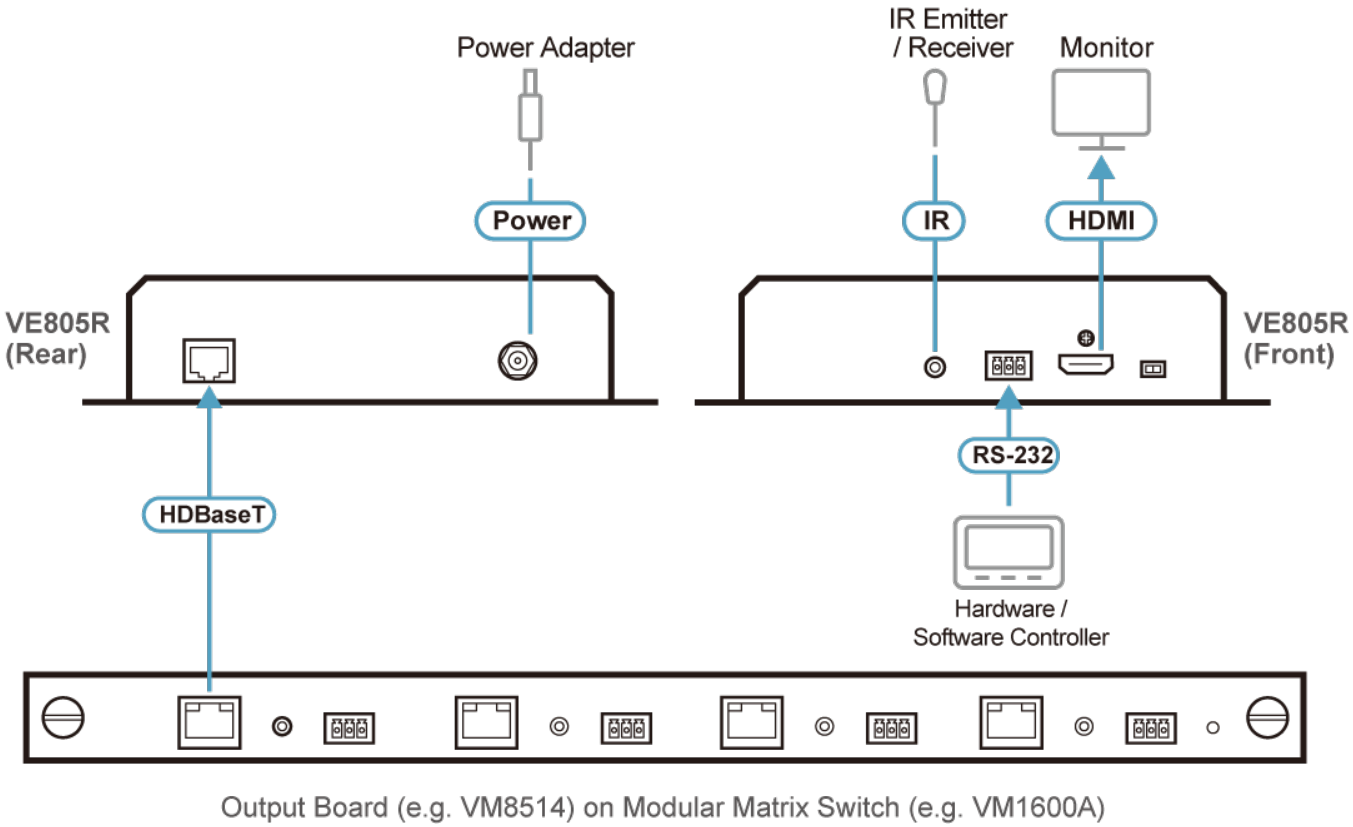

ATEN International Co., Ltd.
3F., No.125, Sec. 2, Datong Rd., Sijhih District., New Taipei City 221, Taiwan
Phone: 886-2-8692-6789 Fax: 886-2-8692-6767
www.aten.com E-mail: marketing@aten.com

© Copyright 2015 ATEN® International Co., Ltd.
ATEN and the ATEN logo are trademarks of ATEN International Co., Ltd.
All rights reserved. All other trademarks are the property of their respective owners.