Simply Better Connections

VM3250

Matriz modular de conmutación 32 x 32 de 2ª generación

El switch de matriz modular VM3250 de 2.ª generación ofrece acceso avanzado y control en tiempo real de varios dispositivos de entrada de audio/vídeo y pantallas, tanto locales como remotos, desde un mismo chasis. El VM3250 permite a los usuarios conmutar y redirigir de forma independiente contenido de vídeo y/o audio directamente a varios monitores, pantallas, proyectores y/o altavoces con los pulsadores del panel delantero. El escalador integrado codifica el formato de vídeo para ofrecer conmutación fluida en tiempo real. El LCD del panel delantero muestra una vista rápida de las conexiones de puerto activas. El switch también incluye la posibilidad de seleccionar un Modo EDID que ofrece la máxima resolución en varios monitores.

Con un diseño sofisticado e intuitivo que ofrece el mejor nivel de control y distribución de audio/vídeo, la solución también incorpora una GUI galardonada a la que se puede acceder desde cualquier sitio a través de una red o de Internet. Gracias a la intuitiva interfaz web, las fuentes de vídeo se pueden previsualizar en tiempo real a través de la transmisión en vivo y se pueden configurar fácilmente paredes de vídeo. Una función de programación basada en calendario le permite encolar y reproducir perfiles de conexión a través de un calendario para un periodo de tiempo determinado, lo que reduce los costes de funcionamiento relacionados.

El VM3250 se puede ampliar fácilmente y aloja una selección de tarjetas de E/S ATEN que pueden intercambiarse en caliente. Equipado con conversión de señal automática, permite diversas combinaciones de interfaces de vídeo digital y analógico, incluidas Fibra óptica, HDBaseT, DisplayPort, HDMI, DVI, 3G-SDI y VGA. La flexibilidad y la capacidad de expansión hacen que resulte ideal para aplicaciones de A/V a gran escala, como emisoras, salas de control de tráfico y relacionadas con el ámbito del transporte, centros de servicios de emergencia y toda aquella aplicación que requiera redirección de señal de A/V personalizable y de alta velocidad.

* Compatible I/O Boards

Características

- 32 x 32 conexiones de E/S a través de 8 x 8 ranuras de E/S para tarjetas de matriz modular
- Varios métodos de control: gestión del sistema mediante los pulsadores del panel delantero, un control serie a través de RS-232/RS-485/RS-422 y GUI/Telnet web a través de conexiones Ethernet
- Visualice y controle a través de la Aplicación de control de matriz de vídeo ATEN de manera rápida y ágil
- Resoluciones de vídeo 4K real: admite resoluciones de vídeo sin comprimir de hasta 4096 × 2160 / 3840 × 2160 píxeles a 60 Hz (4:4:4) *
- Escalador: incluye una función de escalado de vídeo para convertir las resoluciones de entrada en las resoluciones óptimas de la pantalla*
- Seamless Switch™: ofrece conmutación de prácticamente cero segundos, flujos de vídeo continuos, conmutación en tiempo real y transmisiones de señal estables*
- Pared de vídeo: le permite crear diseños de pared de vídeo personalizados mediante una intuitiva interfaz gráfica de usuario web*
- Transmisión en directo: admite la transmisión en directo de una única fuente a través de GUI para una cómoda evaluación de la salida de pantalla
- Vista previa de diseño y contenido: muestra las miniaturas de los medios originales en la GUI web, lo que simplifica la configuración del perfil.
- Programación basada en calendario: permite reproducir perfiles según la programación predefinida sincronizada con RTC
- EDID Expert™: selecciona la configuración EDID óptima para encender el dispositivo con fluidez, obtener una visualización de alta calidad y utilizar la mejor resolución en distintas pantallas
- Compatible con audio: permite la extracción de audio HDMI y la incrustación de audio estéreo*
- Permite el suministro de alimentación a través de HDBaseT con la instalación de tarjetas de E/S e inyectores de alimentación (se recomienda VE44PB), lo que elimina la necesidad de instalar infraestructuras de alimentación por separado para ahorrar costes generales.
- Fuente de alimentación redundante opcional: garantiza una mayor fiabilidad para aplicaciones estratégicas.
- Compatibilidad con transmisión de larga distancia a través de extensores o tarjetas de E/S HDBaseT u ópticas
- Tarjetas de E/S, módulo de ventilador y fuentes de alimentación intercambiables en caliente que facilitan el mantenimiento
- Protección de ESD: para HDMI
- Puede montarse en bastidor (diseño de 9U)
  *Nota:
  1. La disponibilidad de estas funciones depende de la tarjeta de E/S insertada.
  2. Si la función Seamless Switch™ se encuentra habilitada, no se admitirán 3D, Color profundo ni formatos entrelazados (p. ej., 1080i). Para usar estos formatos, asegúrese de deshabilitar la función Seamless Switch™

Especificaciones

Entrada de la tarjeta	8 x Ranuras
Salida de la tarjeta	8 x Ranuras
Entrada de vídeo	
Interfaces	Depende en qué tarjeta de E/S se inserta
Tasa de datos máxima	22,5 Gbps
Audio	
Entrada	Depende en qué tarjeta de entrada se inserta
Salida	Depende en qué tarjeta de salida se inserta
Control	
RS-232	Conector: 1 x DB-9 hembra (Negro) Configuraciones de los contactos del control serie: Contacto 2 = Tx, Contacto 3 = Rx, Contacto 5 = Gnd Velocidad en baudios y protocolo: Velocidad en baudios: 19200, Bits de datos: 8, Bits de parada: 1, Paridad: No, Control de flujo: No
RS-485/RS-422	Conector: 1 x Conector con tornillo cautivo, 5 tramos
Ethernet	Conector: 1 x RJ-45 hembra
Configuración EDID	Modo EDID: Predeterminado / Puerto 1 / Remix / Personalizado (compatibilidad con Asistente EDID)
Conectores	
Alimentación	1 x Toma de CA de 3 clavijas
Alimentación	
Valores nominales de alimentación de entrada	100-240 VAC; 50-60Hz; 10A
Consumo de energía	110 VCA, 800 W, 239 BTU/h 220 VCA, 800 W, 236 BTU/h Nota: ● La medición en vatios indica el consumo de energía típico del aparato sin carga externa. ● La medición en BTU/h indica el consumo de energía del dispositivo cuando está totalmente cargado.
Condiciones medioambientales	
Temperatura de funcionamiento	0 - 40 °C
Temperatura de almacenamiento	-20 - 60 °C
Humedad	HR del 0 - 80 %, sin condensación
Propiedades físicas	
Carcasa	Metal
Dimensiones (LA x AN x AL)	48,20 x 47,19 x 39,90 cm (18,98 x 18,58 x 15,71 pulgadas)
Peso	18,20 kg (40,09 lb)
Altura de bastidor (espacios U)	9U
Lote de caja de cartón	1 x Unidades
Nota	Tenga en cuenta que, en algunos productos de montaje en bastidor, las dimensiones físicas estándar de anchura x profundidad x altura se expresan en el formato longitud x anchura x altura.

Diagrama

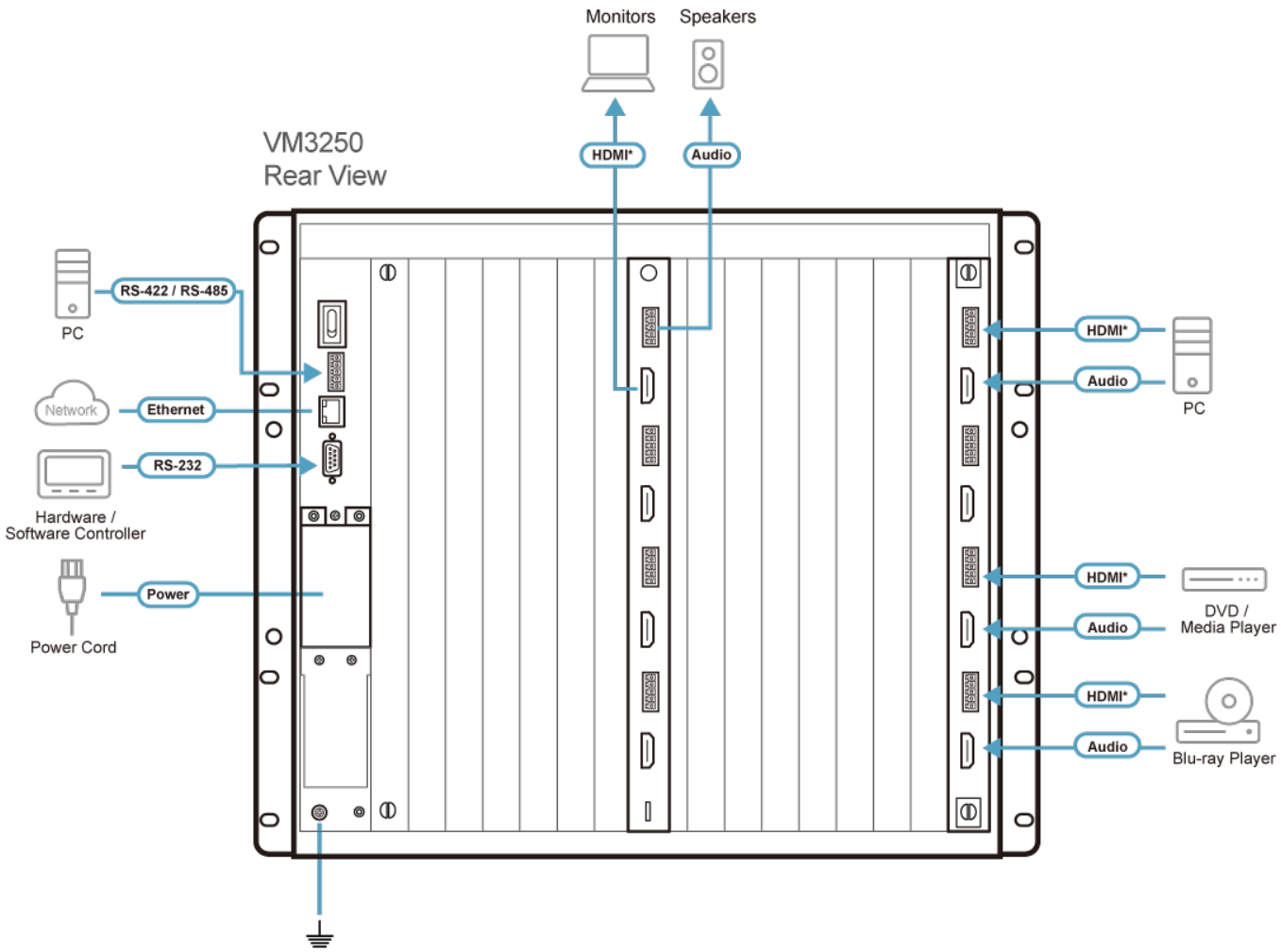

* The video interface differs depending on the I/O board that installed.

ATEN International Co., Ltd.
3F., No.125, Sec. 2, Datong Rd., Sijhih District., New Taipei City 221, Taiwan
Phone: 886-2-8692-6789 Fax: 886-2-8692-6767
www.aten.com E-mail: marketing@aten.com

© Copyright 2015 ATEN® International Co., Ltd.
ATEN and the ATEN logo are trademarks of ATEN International Co., Ltd.
All rights reserved. All other trademarks are the property of their respective owners.