Simply Better Connections

VS482

Switch HDMI de 4 puertos con salida dual

Con el crecimiento continuo de dispositivos HDMI disponibles para el mercado de cine en casa, la demanda para acceder simultáneamente a diferentes fuentes de audio/vídeo HDMI es mayor. Ahora, el switch HDMI Dual View de 4 puertos VS482 ofrece una manera fácil y económica de ampliar su sistema de cine en casa con funcionalidad HDMI para que pueda conmutar confortablemente entre hasta 4 dispositivos fuente HDMI conectados a hasta dos pantallas HDMI.

El VS482 admite cuatro fuentes de señal HDMI y dos pantallas HDMI de salida. Ha sido diseñado para aplicaciones televisivas de alta definición (HDTV) y para receptores audiovisuales (AVR). El VS482 cumple los estándares HDMI y admite contenidos en 3D así como la función Audio Return Channel (ARC). Además, el VS482 también ofrece la conmutación instantánea y posee un menú OSD en pantalla para ajustar la imagen, el sonido y la configuración del sistema y para mostrar información.

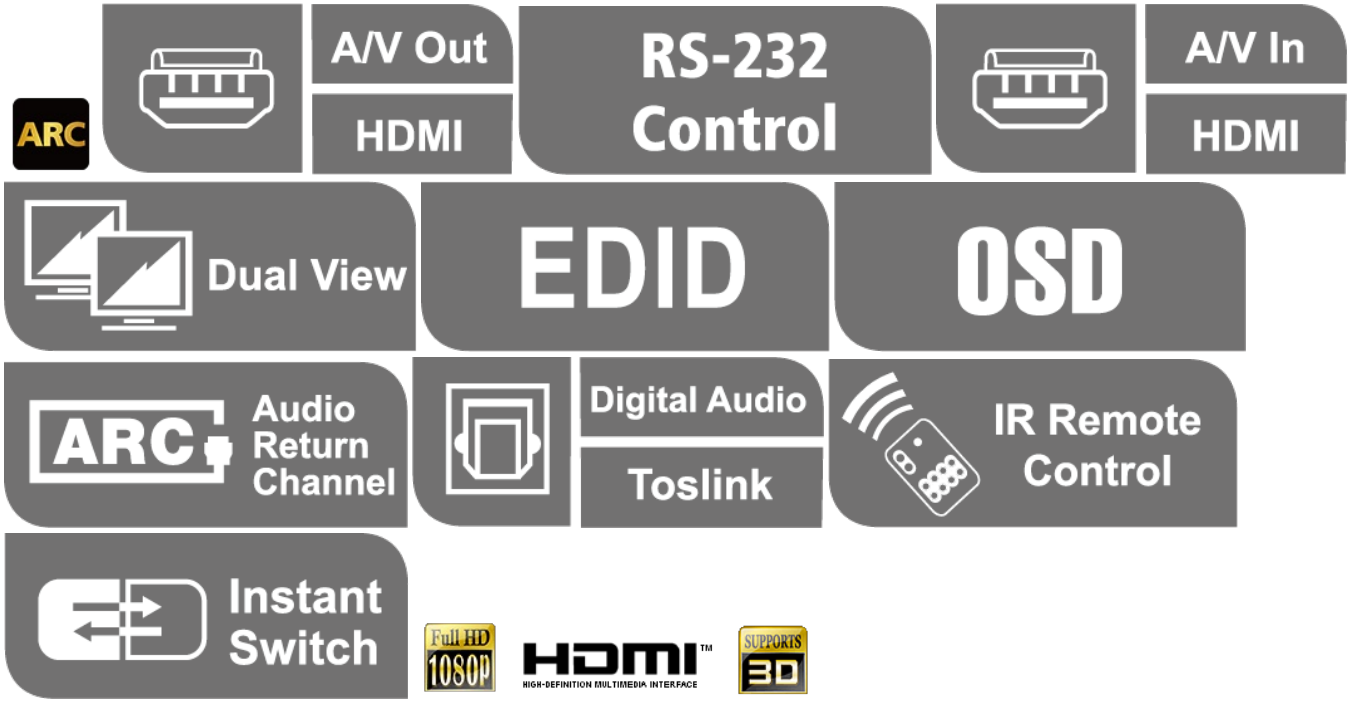

Características

Audio Return Channel (ARC)

Connect an HDMI cable to the ARC port to send audio from your source device to your audio/video receiver

Instant Switching

Instant switching between HDMI input sources via front panel pushbuttons or through the RS-232 serial control port

OSD Menu

OSD for system configuration setting and information display

EDID Expert

Feature EDID Expert technology to set up different configurations via different EDID mode

- Permite conectar hasta cuatro dispositivos fuente A/V HDMI a dos dispositivos de visualización HDMI
- HDCP compatible
- HDMI (3D, Audio Return Channel y Deep Color)
- Admite sonido Dolby True HD y DTS HD Master Audio
- Función ARC (Audio Return Channel) – conecte un cable HDMI al puerto ARC para enviar el sonido del dispositivo fuente a su receptor audiovisual
- Menú en pantalla (OSD) para configurar el sistema y mostrar información
- Conmutación instantánea entre las fuentes de señal HDMI a través de pulsadores en el panel frontal o a través del control por puerto serie RS-232
- Tecnología experta EDID para poder configurar ajustes diferentes a través de varios modos EDID
- Permite previsualizar el puerto de conexión de la fuente / del dispositivo HDMI de entrada para facilitar la selección
- Calidad gráfica superior - resoluciones HDTV de alta definición 480p, 720p, 1080i, 1080p (1920 x 1080) y hasta WUXGA (1920 x 1200
- Puerto serie bidireccional RS-232 incorporado para un control avanzado del sistema
- Sonido de la señal HDMI separada en tomas digitales óptica y coaxial así como en una salida de audio estéreo
- Extensión para mando a distancia por infrarrojos – amplíe el alcance del mando a distancia con un receptor externo para infrarrojos
- Se puede montar en rack

Nota: Las instrucciones de funcionamiento del VS482 AP y GUI se pueden descargar del sitio web de ATEN (www.aten.com)

Especificaciones

Entrada de vídeo	
Interfaces	4 x Puerto HDMI Tipo A hembra (Negro)
Impedancia	100 Ω
Distancia máxima	3 m a 1920*1080 a 60 (4:4:4)
Salida de vídeo	
Interfaces	2 x Puerto HDMI Tipo A hembra (Negro)
Impedancia	100 Ω
Distancia máxima	15 m a 1920*1080 a 60 (4:4:4)
Vídeo	
Tasa de datos máxima	6,75 Gbps (2,25 Gbps por carril)

Reloj de píxeles máximo	225 MHz
Normativa	HDMI (3D, Canal de retorno de audio, Color profundo) Compatible con HDCP Control de electrónica de consumo (CEC)
Resolución máxima	Hasta 1080p
Distancia máxima	Hasta 15 m
Audio	
Entrada	4 x Puerto HDMI Tipo A hembra (Negro)
Salida	Analógico: 2 x RCA (Rojo / Blanco) Digital: 1 x HDMI Tipo A hembra (Negro); 1 x Toslink (Negro); 1 x RCA (Naranja)
Control	
RS-232	Conector: 1 x DB-9 hembra (Negro) Velocidad en baudios y protocolo: Velocidad en baudios: 19200, Bits de datos: 8, Bits de parada: 1, Paridad: No, Control de flujo: No
Infrarrojos	1 x Miniconector estéreo hembra (Negro)
Configuración EDID	Modo EDID: Predeterminado / Puerto 1 / Automático
Alimentación	Conector: 1 x Conector de CC Consumo: 5,3 VCC, 6,95 W
Consumo de energía	DC5.3V:5.74W:27BTU/h Nota: ● La medición en vatios indica el consumo de energía típico del aparato sin carga externa. ● La medición en BTU/h indica el consumo de energía del dispositivo cuando está totalmente cargado.
Conectores	
Alimentación	1 x Conector de CC
Condiciones medioambientales	
Temperatura de funcionamiento	0 - 50 °C
Temperatura de almacenamiento	-20 - 60 °C
Humedad	HR del 0 - 80%, sin condensación
Propiedades físicas	
Carcasa	Metal
Peso	2.17 kg (4.78 lb)
Dimensiones (LA x AN x AL)	43.72 x 15.86 x 4.40 cm (17.21 x 6.24 x 1.73 in.)
Lote de caja de cartón	3 unidades
Nota	Tenga en cuenta que, en algunos productos de montaje en bastidor, las dimensiones físicas estándar de anchura x profundidad x altura se expresan en el formato longitud x anchura x altura.

Diagrama

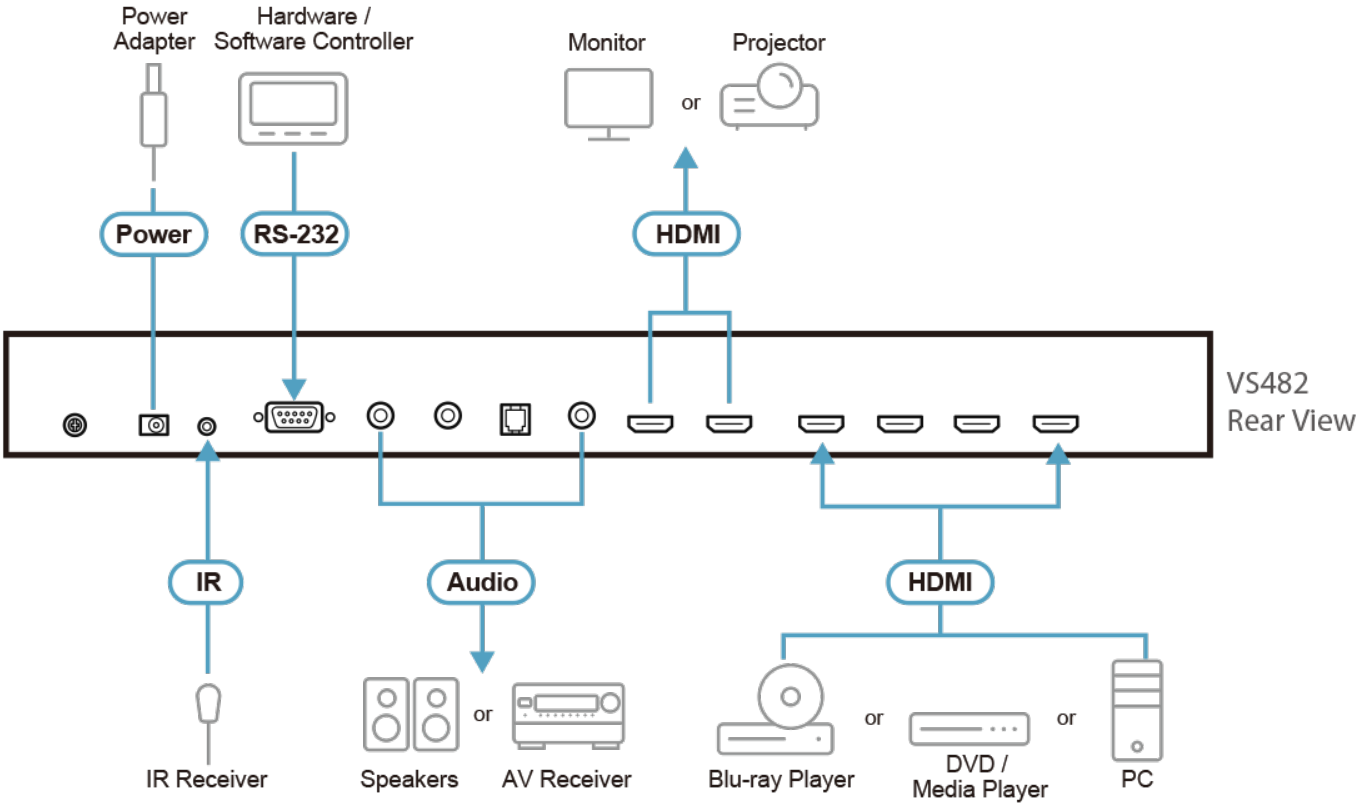

Note: Connects up to 2 display devices to the HDMI output ports, and up to 4 video source devices to the HDMI input ports.

ATEN International Co., Ltd.
3F., No.125, Sec. 2, Datong Rd., Sijhih District., New Taipei City 221, Taiwan
Phone: 886-2-8692-6789 Fax: 886-2-8692-6767
www.aten.com E-mail: marketing@aten.com

© Copyright 2015 ATEN® International Co., Ltd.
ATEN and the ATEN logo are trademarks of ATEN International Co., Ltd.
All rights reserved. All other trademarks are the property of their respective owners.