Simply Better Connections

CS692

Comutador KVM de 2 portas por cabo USB HDMI/Áudio

O switch CS692 HD KVM USB liga dois computadores ou dispositivos habilitados para HD a um único teclado USB, mouse USB e console de monitor HD. O switch CS692 dá um passo gigantesco à frente em relação aos modelos de KVM a cabo da série Petite, oferecendo funcionalidade HDMI integral, compartilhamento de periféricos USB 2.0 (através de um hub USB conectado na porta do mouse USB) e uma função de atualização de firmware que permite que você se mantenha em sintonia com as versões mais recentes disponíveis

Apresentando uma combinação imbatível de funcionalidades HDMI, conveniência de compartilhamento de periféricos USB 2.0, suporte para teclados de jogos e operações aprimoradas e fáceis de usar, o CS692 permite que os usuários se mantenham atualizados com as inovações mais recentes dos aplicativos multimídia para desktops.

HDMI™ HIGH-DEFINITION MULTIMEDIA INTERFACE

Caraterísticas

- Uma consola KVM controla dois computadores USB HDMI
- Compatível com HDMI; compatível com HDCP
- Seleção do computador através do seletor de porta remota, teclas de atalho e mouse USB
- Com áudio - a resposta completa dos graves proporciona uma experiência rica para sistemas de som surround de 2.1 canais
- Comutação independente do foco KVM e áudio - um computador tem o foco KVM e o outro o foco de áudio*
- Suporte multiplataforma - Windows, Mac, Linux
- Design compacto, cabos integrados tudo-em-um (2 x 1,2 m)
- Qualidade de vídeo superior - até 1920 x 1200; 1080p
- Compatível com monitores LCD widescreen
- Video DynaSync™ - tecnologia exclusiva da ATEN que elimina problemas de exibição durante o arranque e otimiza a resolução ao alternar entre portas
- Detecção de alimentação - se um computador estiver desligado, o CS692 alternará automaticamente para o outro computador
- Suporta teclados para jogos e multimédia
- Suporta teclados e ratos multifuncionais e sem fios
- A funcionalidade de emulação/desvio da porta do mouse da consola é compatível com a maioria dos controladores de mouse e mouses multifuncionais
- Suporte e emulação para teclado Mac*
- A porta USB 2.0 para mouse pode ser utilizada para partilhar um hub USB e periféricos USB*
- Alimentado por autocarro
- Firmware atualizável

Observação:
1. O áudio HD através dos altifalantes integrados no monitor HD não pode ser alternado independentemente.
2. As combinações de teclas do teclado do PC emulam os teclados Mac. Os teclados Mac funcionam apenas com os seus próprios computadores.
3. Pode ser necessário um adaptador de alimentação adicional. Para utilizar a porta USB 2.0 do rato como um hub USB, é necessário primeiro desativar o modo de emulação do rato.

Especificações

Ligações do computador	2
Seleção de portas	Tecla de atalho, Seletor de porta remota, Rato
Conectores	
Portas de consola	1 x HDMI Fêmea (Preto) 2 x USB Tipo A Fêmea 1 x Ficha de Áudio de 3,5 mm Fêmea (Verde) 1 x Ficha de Áudio de 3,5 mm Fêmea (Rosa)
Portas KVM	2 x HDMI Macho (Preto) 2 x USB Tipo A Macho (Roxo) 2 x USB Tipo A Macho (Preto) 2 x Ficha de Áudio de 3,5 mm Macho (Verde) 2 x Ficha de Áudio de 3,5 mm Macho (Rosa)
LED	
KVM	2 (Verde)
Comprimento do cabo	
KVM	2 x 1,2 m
Seletor de porta remota	1,8 m
Emulação	
Teclado / Rato	USB
Vídeo	1920 x 1080 a 60 Hz; 1920 x 1200 a 60 Hz
Intervalo de procura	3, 5, 10, 20 segundos (predefinição, 5 segundos)
Consumo de energia	DC5V:0.72W:8BTUBTU/h Nota: ● A medição em Watts indica o consumo de energia típico do dispositivo sem carga externa. ● A medição em BTU/h indica o consumo de energia do dispositivo quando este está totalmente carregado.
Especificações ambientais	
Temperatura de funcionamento	0 - 50°C
Temperatura de armazenamento	-20 - 60°C
Humidade	0-80% HR, sem condensação
Propriedades físicas	
Caixa	Plástico
Peso	0.48 kg (1.06 lb)
Dimensões (C x L x A)	8.24 x 6.65 x 2.52 cm (3.24 x 2.62 x 0.99 in.)
Nota	Para alguns produtos de montagem em prateleira, tenha em consideração que as dimensões físicas padrão LxPxA são expressas no formato CxLxA.

Diagrama

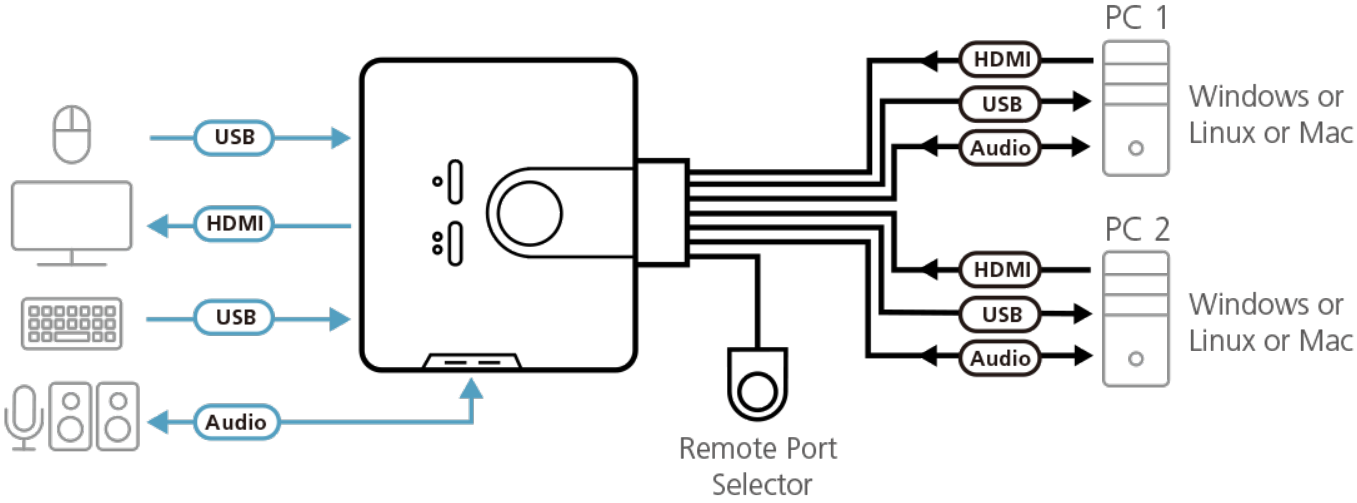

ATEN International Co., Ltd.
3F., No.125, Sec. 2, Datong Rd., Sijhih District., New Taipei City 221, Taiwan
Phone: 886-2-8692-6789 Fax: 886-2-8692-6767
www.aten.com E-mail: marketing@aten.com

© Copyright 2015 ATEN® International Co., Ltd.
ATEN and the ATEN logo are trademarks of ATEN International Co., Ltd.
All rights reserved. All other trademarks are the property of their respective owners.