Simply Better Connections

CS19208

Switch USB 3.0 4K DisplayPort KVM de 8-Portas

O Switch ATEN CS19208 USB 3.0 4K DisplayPort KVM de 8 Portas pode eficazmente aceder e controlar até 8 computadores DisplayPort a partir de um só teclado USB, rato USB e consola de monitor. Com a consola de dupla interface, os utilizadores podem optar entre a saída vídeo DisplayPort/HDMI com suporte para vídeo de alta qualidade até 4K DCI (4096 x 2160 a 60 Hz), para imagens cristalinas.

Para dar resposta às necessidades de expansão e flexibilidade, CS19208 pode ser ligado em cascata em dois níveis para controlar até 128 computadores a partir de uma só consola. Para além disso, CS19208 é compatível com a função multi-ecrã empilhando até oito unidades CS19208 para comparar e analisar informação de um máximo de 8 monitores, acelerando substancialmente o ambiente de trabalho.

Com duas tecnologias patenteadas pela ATEN – Video DynaSync™ e EDID Expert™, CS19208 pode otimizar a resolução de imagem, acelerar a comutação entre portas e iniciar de forma tranquila eliminando problemas de imagem durante o arranque.

Para além disso, CS19208 possui um hub USB 3.1 Gen 1 integrado para taxas de transferência de dados de até 5 Gbps, permitindo aos utilizadores acelerar operações e partilhar periféricos USB instantaneamente. Para métodos simples de seleção de porta, CS19208 proporciona botões físicos, teclas de atalho, comandos RS-232 e OSD com uma IU totalmente nova, para operações sem esforço e intuitivas.

Para eliminar questões de segurança, está disponível uma autorização de dois níveis por palavra-passe para melhorar a proteção no acesso e controlo de computadores. Consolidando estas vantajosas funcionalidades, CS19208 é ideal para gestão de salas de servidor/computadores aplicado em indústrias com requisitos para imagens de alta qualidade e multi-tarefas, como Empresas, Governo, Produção, Telecomunicações, Finanças, Saúde, Automação Industrial, etç.

Caraterísticas

- Uma consola USB controla ate oito computadores com interface DisplayPort e dois periféricos USB 3.0 adicionais
- Em cascata até dois níveis – controla até 128 computadores [1]
- Funcionalidade Multi-Ecrã – para empilhar oito unidades CS19208 e apresentar vídeo de até oito monitores (ecrã duplo / ecrã triplo / ecrã quádruplo / multi ecrã)
- Video DynaSync™ – uma tecnologia exclusiva ATEN que elimina problemas de exibição no arranque e otimiza a resolução quando muda entre diferentes fontes
- EDID Expert™ – selecciona o modo EDID ideal para um arranque suave e ecrã da melhor qualidade possível
- Suporte para uma saída vídeo DisplayPort ou HDMI – permite escolher uma saída vídeo adequada e implementar a consola com flexibilidade
- Qualidade vídeo superior – até 4K DCI (4096 x 2160 a 60 Hz)
- Hub integrado USB 3.1 Gen 1 de 2-portas com velocidades de transferência de dados SuperSpeed 5 Gbps
- Áudio ativado – resposta completa de graves para uma rica experiência de som estéreo de 2.1 canais
- Suporte para HD áudio [2]
- Seleção de computador através de botões, teclas de atalho, OSD e comandos RS-232
- Comutação independente de focagem KVM e USB periferico [3]
- Autorização por palavra-passe de dois níveis (administrador/utilizador) para proteção melhorada
- Modo de transmissão – operações podem ser realizadas em simultâneo em todos os computadores selecionados, instalação de software e atualização, encerramento por todo o sistema, etç.
- Modo Pesquisa Automática para monitorização de todos os computadores
- Funcionalidade de emulação/dispensa de porta de rato de consola, compatível com a maioria de controladores de rato e ratos multifunção
- Mapeamento de teclado multilingue – suporte para Inglês(US), Inglês(UK), Alemão (GER.), Alemão (SUÍÇO), Francês, Húngaro, Italiano, Japonês, Coreano, Russo, Espanhol, Sueco, Chinês Tradicional e Chinês Simplificado
- Suporte e emulação de teclado Mac/Sun [4]
- Suporte para hot-plug
- Conformidade com DisplayPort 1.2, conformidade com HDCP 2.2
- Suporte multiplataforma – Windows, Linux, Mac, e Sun
- Firmware atualizável
- Suporte multimédia, teclados e ratos sem fios

Nota:
1. Cascata entre CS19208 e CS19216 disponível.
2. Áudio HD através de HDMI e canal DisplayPort não pode ser comutado de forma independente.
3. Comutação independente apenas suportado no modo de emulação de rato.
4. As combinações de teclado PC emulam teclados Mac/Sun; teclados Mac/Sun funcionam apenas com os próprios computadores.

Especificações

Ligações do computador	
Direto	8
Máximo	128 (através de cascata)
Seleção de portas	OSD, Tecla de atalho, botão, comando RS-232
Conectores	
Portas de consola	1 x DisplayPort Fêmea 1 x HDMI Fêmea (Preto) 2 x USB Tipo A Fêmea 2 x Ficha de Áudio de 3,5 mm Fêmea (Verde; 1 x frontal, 1 x posterior)
Portas KVM	8 x DisplayPort Fêmea 8 x USB 3.1 Gen1 Tipo B Fêmea (Azul) 8 x Ficha de Áudio de 3,5 mm Fêmea (Verde)
Atualização de firmware	1 x RJ11 Fêmea (Preto)
Energia	1 x Ficha DC
Hub USB	2 x USB 3.1 Gen1 Tipo A Fêmea (Azul; 2 x frontal)
Comutadores	
Seleção de portas	8 x Botão
Reposição	1 x Botão semi-embutido
Recuperação de atualização de firmware	1 x Interruptor deslizante
LED	
Online / Selecionado	8 (Laranja)
Energia	1 (Verde)
Ligação USB	8 (Verde)
Emulação	
Teclado / Rato	USB
Vídeo	DisplayPort: 4096 x 2160 a 60 Hz; HDMI: 4096 x 2160 a 60 Hz
Intervalo de procura	0 – 255 segundos (predefinição: 5 segundos)
Consumo de energia	DC12V:18.44W:136BTU/h Nota: ● A medição em Watts indica o consumo de energia típico do dispositivo sem carga externa. ● A medição em BTU/h indica o consumo de energia do dispositivo quando este está totalmente carregado.
Especificações ambientais	
Temperatura de funcionamento	0 - 40 °C
Temperatura de armazenamento	-20 - 60 °C
Humidade	0 – 80% HR, sem condensação
Propriedades físicas	
Caixa	Metal
Peso	3.11 kg (6.85 lb)
Dimensões (C x L x A)	43.24 x 21.43 x 4.40 cm (17.02 x 8.44 x 1.73 in.)
Nota	Para alguns produtos de montagem em prateleira, tenha em consideração que as dimensões físicas padrão LxPxA são expressas no formato CxLxA.

Diagrama

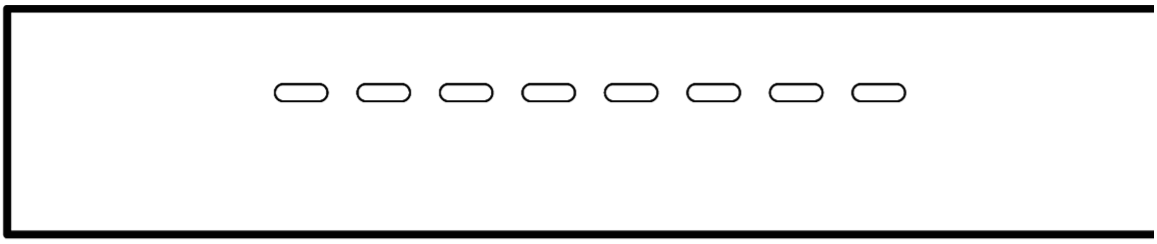

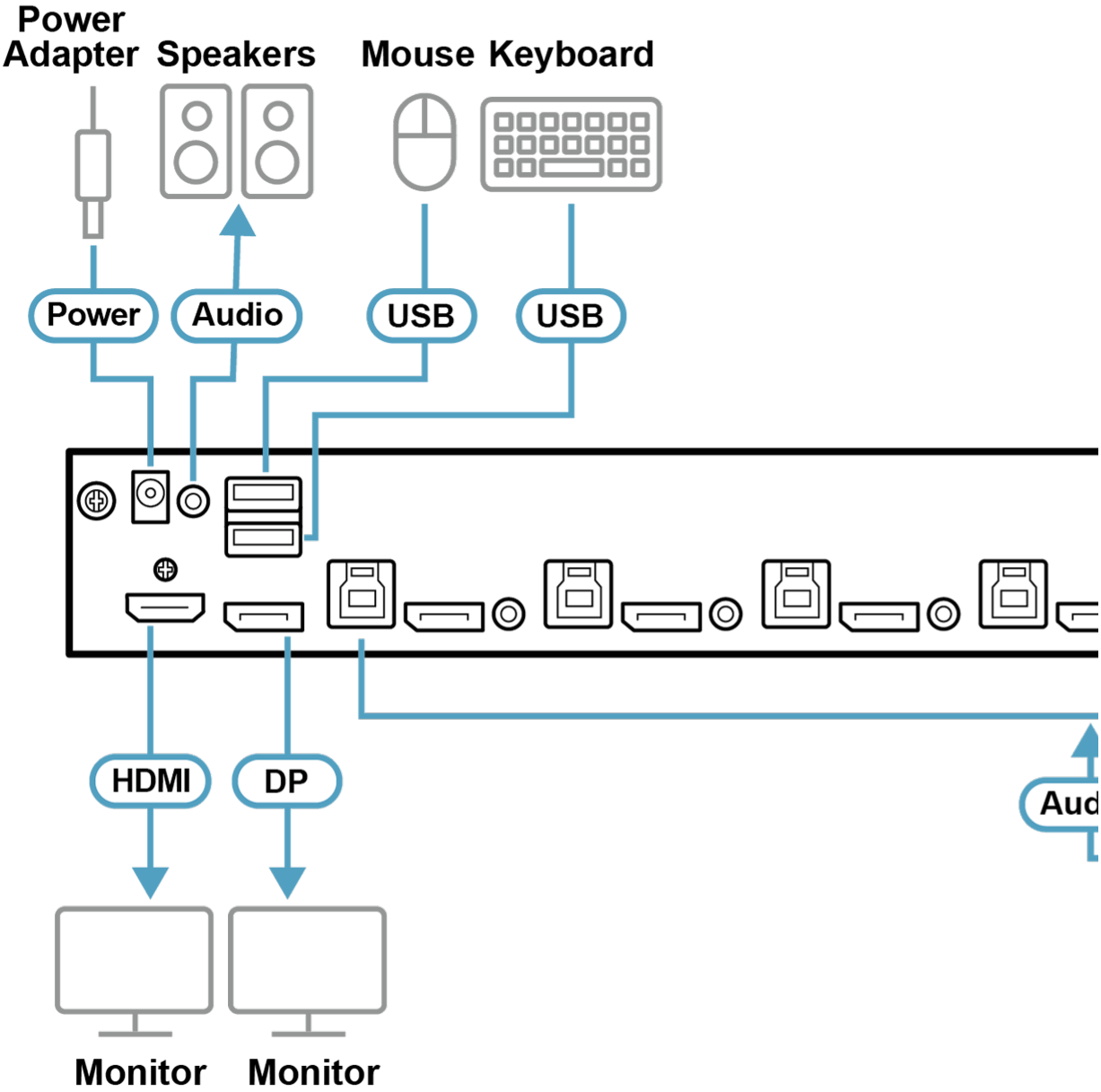
Power
Adapter
Speakers
Mouse
Keyboard
Power
Audio
USB
USB
HDMI
DP
Aud
Monitor
Monitor

Simply Better Connections

ATEN International Co., Ltd.
3F., No.125, Sec. 2, Datong Rd., Sijhih District., New Taipei City 221, Taiwan
Phone: 886-2-8692-6789 Fax: 886-2-8692-6767
www.aten.com E-mail: marketing@aten.com

© Copyright 2015 ATEN® International Co., Ltd.
ATEN and the ATEN logo are trademarks of ATEN International Co., Ltd.
All rights reserved. All other trademarks are the property of their respective owners.