Simply Better Connections

CS1942ATC

Interruptor KVMP™ de 2 portas USB 3.0 4K DisplayPort de ecrã duplo para ATC

O Switch ATEN CS1942ATC 2-Portas USB 3.0 4K DisplayPort Dual Display KVMP™ para ATC foi feito à medida para cenários de Controlo de Tráfego Aéreo. Suporta a resolução 2Kx2K, tornando-o perfeito para a monitorização de radares, e também permite a monitorização constante de informações de voo e processos de missão crítica. Incorporando a capacidade de ecrã duplo, os utilizadores podem desfrutar de um ecrã mais amplo e alternar facilmente entre os dois sistemas DisplayPort.

A função Zero-Second Switch assegura uma comutação quase em tempo real sem quaisquer ecrãs negros, fornecendo aos controladores de tráfego aéreo acesso instantâneo a dois computadores ATC de ecrã duplo com interface USB / DisplayPort para operações cruciais. A comutação de portas é flexível através de botões, teclas de atalho, rato, comandos RS-232 ou um acessório opcional, o seletor de portas remoto.

Com duas tomadas CC bloqueáveis para redundância de alimentação, o CS1942ATC assegura um funcionamento ininterrupto e uma disponibilidade constante para aplicações de missão crítica. O seu objetivo é minimizar ou eliminar significativamente o risco de tempo de inatividade. A tecnologia patenteada ATEN – Video DynaSync™, e EDID expert™, combinada com DisplayPort 1.2 e resoluções vídeo até 4K a 60 Hz, proporciona uma resolução de ecrã optimizada com detalhes e nitidez excepcionais em todas as condições.

O CS1942ATC cria um ambiente mais seguro e uma maior eficiência operacional para Torres de Controlo de Tráfego Aéreo, Salas de Controlo de Aproximação e Centros de Controlo de Área, especificamente concebidos para a indústria de controlo de tráfego aéreo.

Caraterísticas

- Uma consola USB / DisplayPort controla 2 computadores DisplayPort e partilha 2 periféricos USB
- Uma consola USB / DisplayPort controla 2 computadores DisplayPort e partilha 2 periféricos USB
- Zero-Second Switch – proporciona um fluxo de vídeo contínuo e comutação em tempo real
- Suporta failover de energia – 2 tomadas DC bloqueáveis para redundância de alimentação para garantir uma disponibilidade constante para aplicações de missão crítica
- Suporta comutação de porta série para dispositivos antigos, mantendo a compatibilidade com as interfaces de dispositivos existentes
- Seleção do computador através de botões do painel frontal, teclas de atalho, rato, comandos RS-232 e seletor de porta remota
- A tecnologia exclusiva ATEN Video DynaSync™ – elimina os problemas de visualização no arranque e optimiza as resoluções ao alternar entre portas
- EDID Expert™ – arranque suave, visualização de alta qualidade e utilização da melhor resolução de vídeo em diferentes ecrãs
- Hub USB 3.1 Gen 1 de 2 portas incorporado com taxas de transferência de dados SuperSpeed 5 Gbps
- DisplayPort 1.2 e compatível com HDCP
- Suporta áudio HD*
- A função de emulação / desvio da porta do rato da consola suporta a maioria dos controladores de rato e ratos multifunções
- A função de emulação / desvio do teclado da consola suporta a maioria dos teclados multimédia
- Mapeamento de teclado multilingue – suporta teclados em inglês, francês, japonês e alemão
- Deteção de ligação
- Verificação automática
- Atualização de firmware

  Nota: O áudio HD através do DisplayPort não pode ser comutado de forma independente

Especificações

Ligações do computador	2
Seleção de portas	Teclas de atalho, botão de pressão, rato, comandos RS232, seletor de porta remota
Conectores	
Portas de consola	2 x USB Tipo A Fêmea (Preto) 2 x DisplayPort Fêmea (Preto) 2 x Ficha estéreo de 3,5 mm fêmea (verde; 1 x à frente, 1 x atrás) 2 x Ficha estéreo de 3,5 mm fêmea (cor-de-rosa; 1 x à frente, 1 x atrás) 1 x Macho DB-9
Portas KVM (Computador)	2 x USB3.1 Gen1 Tipo B Fêmea (Azul) 4 x DisplayPort Fêmea (Preto) 2 x Tomada de áudio de 3,5 mm Fêmea (Verde) 2 x Ficha de áudio de 3,5 mm Fêmea (Rosa) 2 x Fêmea DB-9
Energia	2 x tomada DC
Hub USB	2 x USB3.1 Gen1 Tipo A Fêmea (Azul; 1 x painel frontal; 1 x painel traseiro)
Seletor de porta remota	1 x RJ-11 fêmea
Atualização de firmware	1 x micro USB fêmea
Comutadores	
Selecionado	3 x Botão de pressão
LED	
Ligação USB	2 (Verde)
Áudio	2 (Verde)
KVM	2 (Laranja)
Emulação	
Teclado / Rato	USB
Vídeo	Até 4096 x 2160 @ 60Hz
Consumo de energia	DC12V:17.8W:148BTU/h Nota: ● A medição em Watts indica o consumo de energia típico do dispositivo sem carga externa. ● A medição em BTU/h indica o consumo de energia do dispositivo quando este está totalmente carregado.
Especificações ambientais	
Temperatura de funcionamento	0-50°C
Temperatura de armazenamento	-20-60°C
Humidade	0-80% RH, Sem condensação
Propriedades físicas	
Caixa	Metal
Peso	1.88 kg (4.14 lb)
Dimensões (C x L x A)	33.50 x 16.10 x 6.55 cm (13.19 x 6.34 x 2.58 in.)
Nota	Para alguns produtos de montagem em prateleira, tenha em consideração que as dimensões físicas padrão LxPxA são expressas no formato CxLxA.

Diagrama

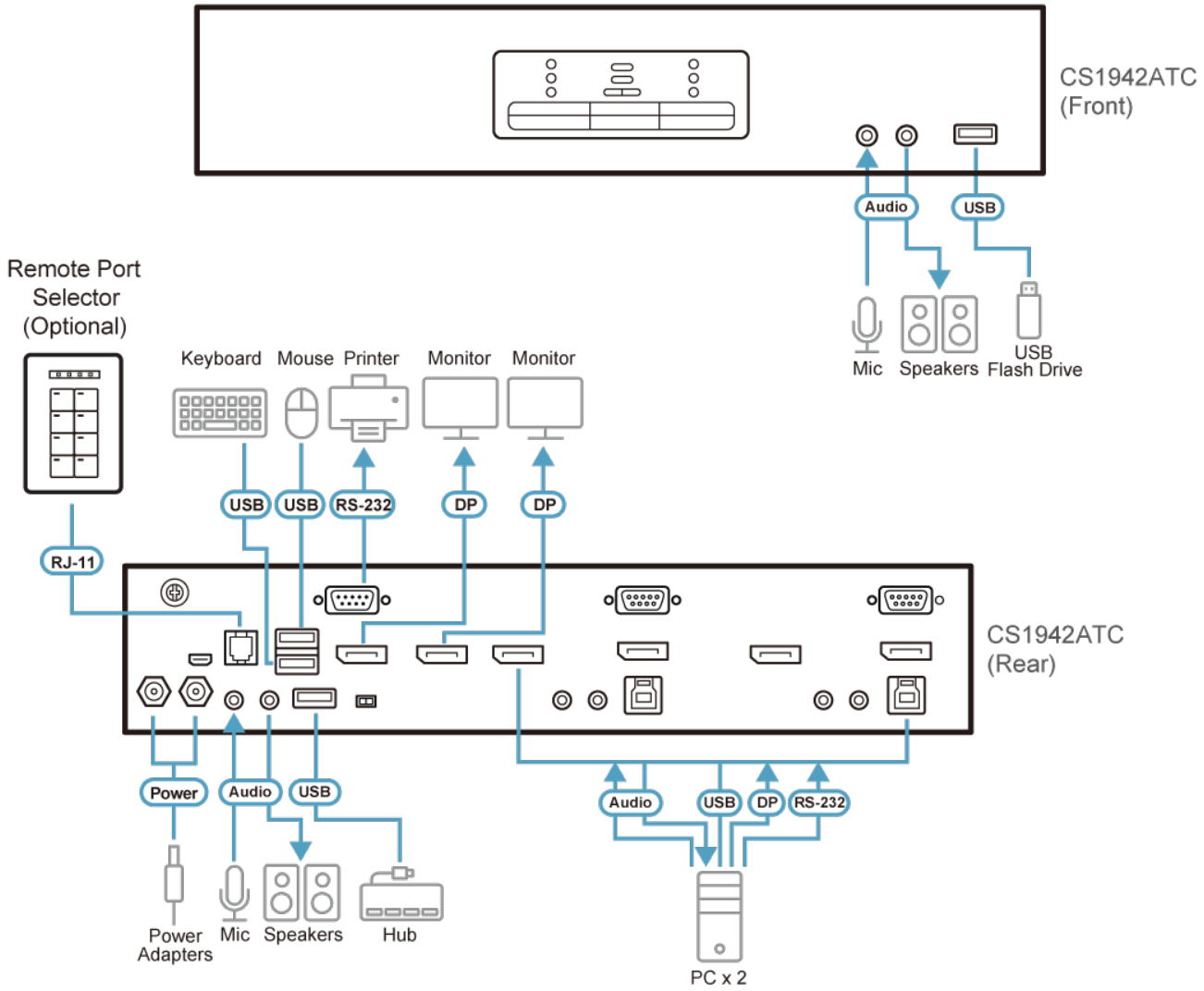

ATEN International Co., Ltd.
3F., No.125, Sec. 2, Datong Rd., Sijhih District., New Taipei City 221, Taiwan
Phone: 886-2-8692-6789 Fax: 886-2-8692-6767
www.aten.com E-mail: marketing@aten.com

© Copyright 2015 ATEN® International Co., Ltd.
ATEN and the ATEN logo are trademarks of ATEN International Co., Ltd.
All rights reserved. All other trademarks are the property of their respective owners.