Simply Better Connections

CE801

Extensor KVM USB True 4K HDMI Cat 6 (4K a 70 m)

O CE801L e o CE801R são extensores KVM USB HDMI Cat 6 projetados para preencher a lacuna entre consolas locais e remotas com operações KVM suaves e eficientes. Com o computador de origem conectado ao CE801L, pode beneficiar de um controlo KVM com resposta instantânea na consola remota CE801R – com vídeo True 4K sem compromissos, áudio digital cristalino, dados periféricos USB de alta velocidade e controlo serial ininterrupto a distâncias de até 70 metros, tudo através de uma única conexão Cat 6. Quando se trata de extensão KVM simplificada e acesso remoto ergonómico com hardware localizado de forma segura longe do espaço de trabalho, o CE801 fala por si.

Simply Better Connections

4K TRUE
Up to 70 m

FHD
Up to 100 m

HDR

Digital Audio

Dual Console

Rack Mountable

Serial Control

Extensão KVM 4K verdadeira até 70 m

O CE801 amplia o controlo KVM até 70 metros através de uma ligação Cat 6, transmitindo vídeo True 4K impressionante com HDR, juntamente com dados USB, áudio digital e controlo serial entre consolas locais e remotas.

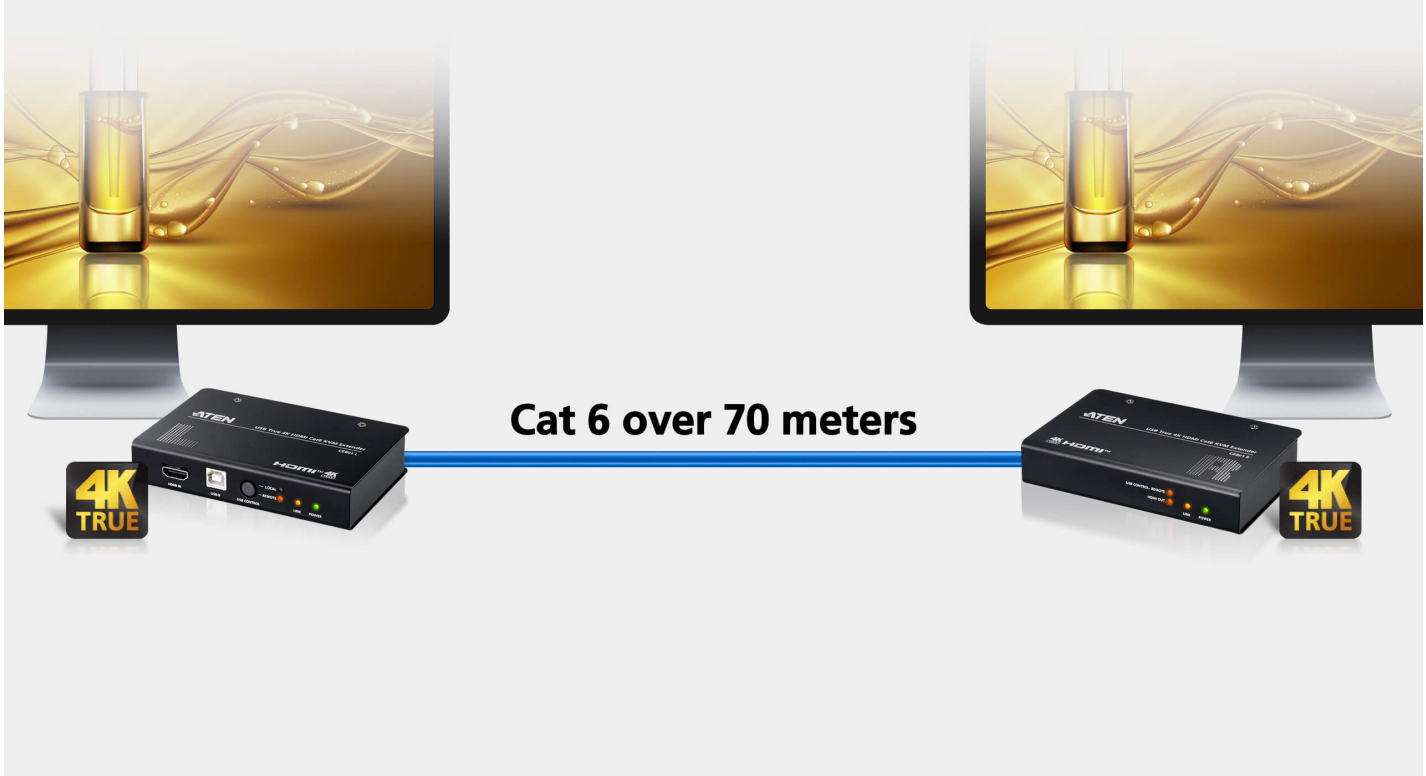

Extensão KVM FHD de longo alcance até 100 m

Com o modo Long-Reach, o CE801 permite uma extensão KVM de até 100 metros através de uma ligação Cat 6, proporcionando uma nitidez de vídeo 1080p com facilidade.

Acesso duplo à consola com controlo KVM privilegiado

Pressionar o botão no CE801L concede ao console local acesso KVM prioritário ao PC de origem a qualquer momento (Modo Local). Pressionar o botão novamente libera essa prioridade (Modo Automático), permitindo o acesso KVM a partir do console local ou remoto – o que obtiver o controlo primeiro.

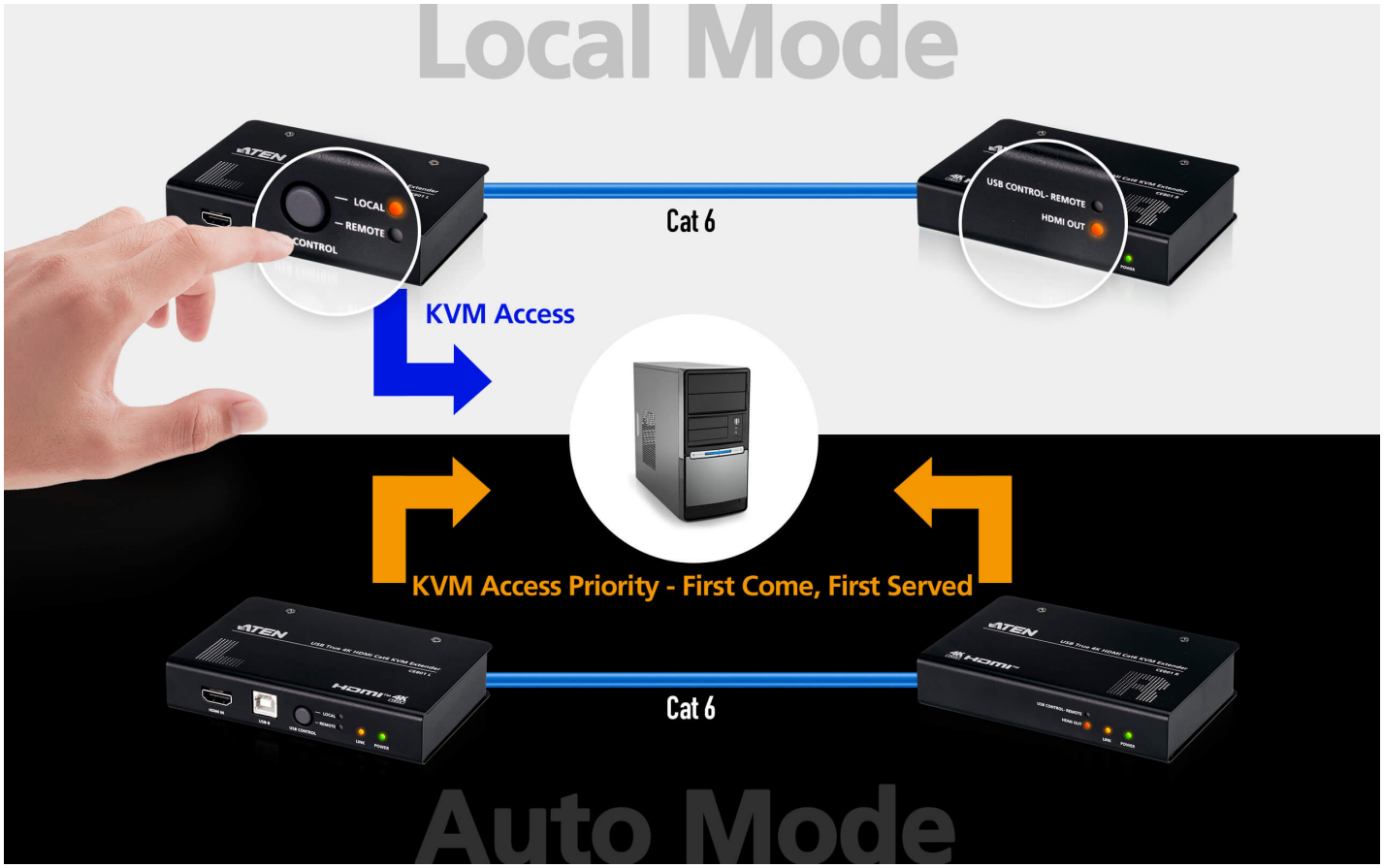

Vídeo ideal com comutação EDID

Para garantir uma qualidade de saída ideal nas consolas locais e remotas, os interruptores EDID no CE801L podem ser ajustados para configurar o EDID para ambas as saídas HDMI.

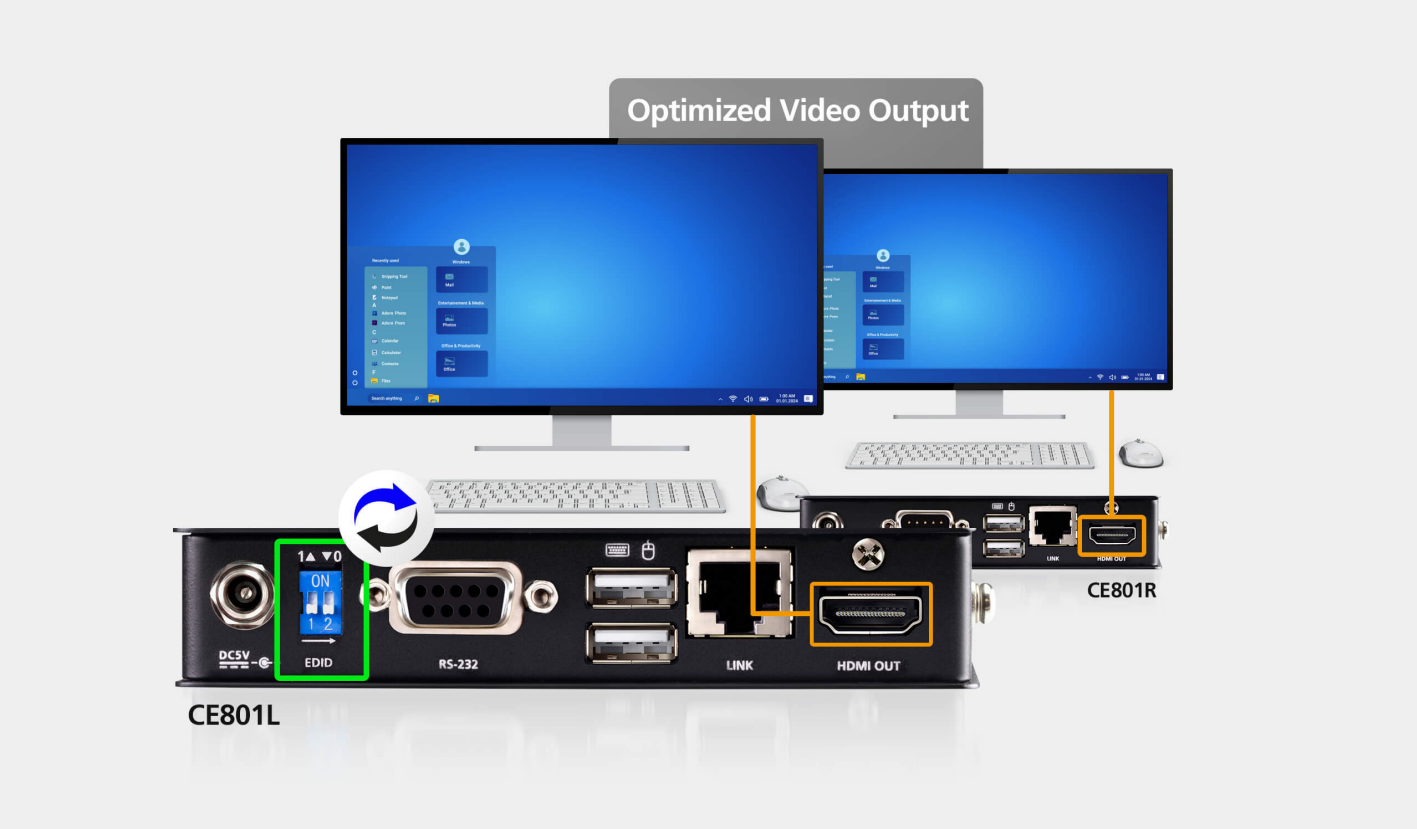

Comunicação serial RS-232 para controlo alargado

O CE801R está equipado com uma porta serial para conexão a um dispositivo serial – como um ecrã tátil ou leitor de código de barras – que pode ser comunicado remotamente através de comandos RS-232 a partir de um terminal serial (ou PC) conectado ao CE801L, facilitando a interação em tempo real do dispositivo e a transmissão de dados entre os consoles locais e remotos.

Instalação segura para um fornecimento de energia fiável

O adaptador de energia é fixado com um parafuso de bloqueio na tomada DC, garantindo uma fonte de alimentação estável e evitando desconexões acidentais.

Design montável em rack

Os extensores KVM são compactos e podem ser montados em rack, tornando-os flexíveis para uma instalação com economia de espaço.

Aplicações

Simply Better Connections

Fale com os nossos especialistas

Se preferir que a ATEN entre em contacto consigo, preencha o formulário e um representante entrará em contacto consigo em breve

First Name *

Last Name *

- Country *

Company *

Email *

Phone Number

- Customer Type *

Job Title *

HDR

Digital Audio

Dual Console

Serial Control

Simply Better Connections

Caraterísticas

O CE801 é um kit extensor que permite transmissão nítida e realista em True 4K (3840 x 2160 @ 60 Hz 4:4:4) HDMI, RS-232 e USB a 70 m através de um único cabo Cat 6. A operação do teclado/rato USB de consola dupla é ativada pelo botão do modo de controlo USB, que alterna o privilégio de controlo da consola USB entre as unidades remotas e locais. A capacidade de extensão RS-232 facilita a comunicação ininterrupta entre dispositivos e equipamentos com interface serial, que são cruciais em sistemas de controlo industrial.

O CE801 é ideal para aplicações de média a grande escala onde a visualização incrivelmente nítida e detalhada, a extensão multissinal e o controlo USB privilegiado através de consola local/remota são essenciais, incluindo centros de controlo, lojas de retalho, fábricas, instalações médicas e home theaters.

- Estende vídeo HDMI, controlo de teclado/rato USB, áudio incorporado e sinais de controlo RS-232 por 70 m através de um cabo Cat 6
- Modo de longo alcance – extensão de 1080p até 100 m
- Suporta resoluções até 3840 x 2160 @ 60 Hz (4:4:4) com conformidade HDCP 2.2 / 2.3
- Operação com teclado/rato USB de consola dupla – privilégio de controlo entre as unidades remotas e locais comutável através do botão do modo de controlo USB
- Suporta HDR 10 para qualidade de vídeo melhorada
- Suporta formato de ecrã panorâmico
- Suporta formatos de áudio digital, tais como áudio Dolby e DTS 7.1 canais
- Plug-and-play, sem necessidade de software ou controlador
- Proteção ESD integrada de 8KV/15KV
- Montável em rack
- Conector DC com bloqueio por parafuso garante uma conexão estável e segura

Especificações

Function	CE801L	CE801R
Conectores		
Portas de consola	1 x HDMI fêmea (preto) 2 x USB tipo A fêmea (branco)* * Apenas para teclado e rato	1 x HDMI fêmea (preto) 2 x USB tipo A fêmea (branco)* * Apenas para teclado e rato
Portas KVM	1 x HDMI (fêmea, preto) 1 x USB tipo B (fêmea, branco)	N/A
RS-232	1 x DB-9 fêmea (preto)	1 x DB-9 macho (preto)
Energia	1 x conector DC com bloqueio	1 x conector DC com bloqueio
Unidade para Unidade	1 x RJ-45 fêmea (preto)	1 x RJ-45 fêmea (preto)
Vídeo		
Conformidade	HDMI (4K/60 Hz); 4K HDR Compatível com HDCP 2.3	HDMI (4K/60 Hz); 4K HDR Compatível com HDCP 2.3
Resolução máx.	3840 x 2160 @ 60Hz (4:4:4)	3840 x 2160 @ 60Hz (4:4:4)
Resoluções/Distância máx.	4K x 2K @ 60Hz (4:4:4) até 70 m (Cat 6/6a /ATEN 2L-29330 cabo Cat 6A) 1920 x 1080 @ 60Hz (4:4:4) até 100 m (Cat 6/6a/ATEN 2L-29330 cabo Cat 6A com modo de longo alcance ativado)	4K x 2K a 60 Hz (4:4:4) até 70 m (Cat 6/6a/ATEN 2L-29330 cabo Cat 6A) 1920 x 1080 @ 60Hz (4:4:4) até 100 m (Cat 6/6a/cabo ATEN 2L-29330 Cat 6A com modo de longo alcance ativado)
LED		
Energia	1 (Verde)	1 (Verde)
Ligação	1 (Laranja)	1 (Laranja)
Vídeo	N/A	1 (Laranja)
Estado da consola	2 (Laranja)	1 (Laranja)
Comutadores		
DIP	1 x 2 pinos	N/A
Botões de pressão		
Seleção de modo de funcionamento	1 x Botão de pressão	N/A
Consumo de energia	DC5V:2.59W:28BTU/h Nota: ● A medição em Watts indica o consumo de energia típico do dispositivo sem carga externa. ● A medição em BTU/h indica o consumo de energia do dispositivo quando este está totalmente carregado.	DC5V:1.88W:13BTU/h Nota: ● A medição em Watts indica o consumo de energia típico do dispositivo sem carga externa. ● A medição em BTU/h indica o consumo de energia do dispositivo quando este está totalmente carregado.
Especificações ambientais		
Temperatura de funcionamento	0-40˚C	0-40˚C
Temperatura de armazenamento	-20-60˚C	-20-60˚C
Humidade	0-80% RH, sem condensação	0-80% RH, sem condensação
Propriedades físicas		
Caixa	Metal	Metal
Peso	0.32 kg (0.7 lb)	0.31 kg (0.68 lb)
Dimensões (C x L x A)	12.80 x 8.21 x 2.50 cm (5.04 x 3.23 x 0.98 in.)	12.80 x 8.15 x 2.50 cm (5.04 x 3.21 x 0.98 in.)
Nota	Para alguns produtos de montagem em prateleira, tenha em consideração que as dimensões físicas padrão LxPxA são expressas no formato CxLxA.	

Diagrama

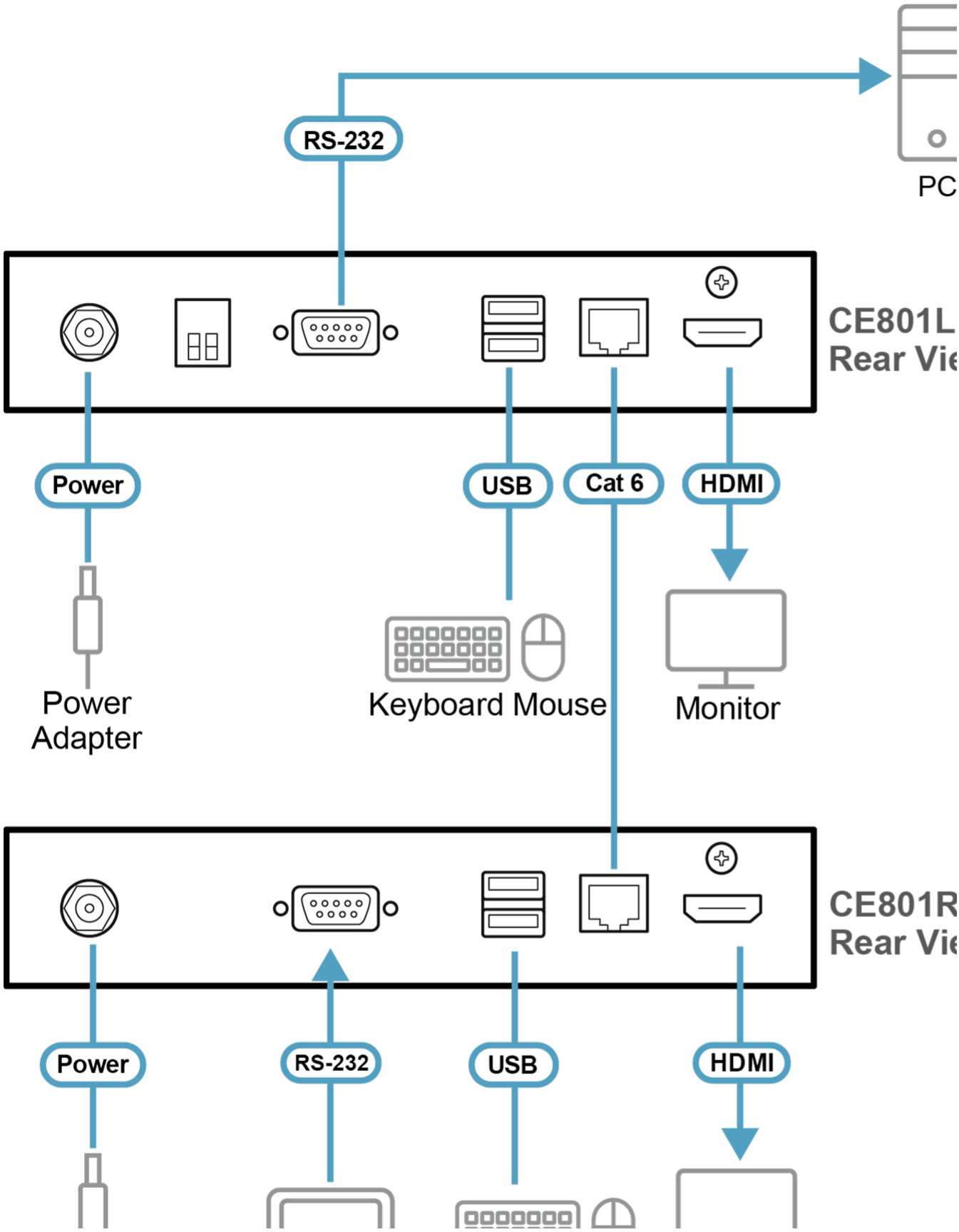
RS-232
PC
CE801L
Rear Vie
Power
USB
Cat 6
HDMI
Power
Adapter
Keyboard Mouse
Monitor
CE801R
Rear Vie
Power
RS-232
USB
HDMI

Simply Better Connections

ATEN International Co., Ltd.
3F., No.125, Sec. 2, Datong Rd., Sijhih District., New Taipei City 221, Taiwan
Phone: 886-2-8692-6789 Fax: 886-2-8692-6767
www.aten.com E-mail: marketing@aten.com

© Copyright 2015 ATEN® International Co., Ltd.
ATEN and the ATEN logo are trademarks of ATEN International Co., Ltd.
All rights reserved. All other trademarks are the property of their respective owners.