Simply Better Connections

2XRT-0021G

Seletor de portas remoto ATEN Desktop KVM com teclado

O Seletor de Portas Remoto KVM de Secretária ATEN com Teclado, 2XRT-0021G, foi concebido para melhorar a experiência e eficiência do utilizador enquanto opera os Comutadores KVM de secretária ATEN, proporcionando uma forma eficiente de alternar entre computadores ligados. Os utilizadores podem simplesmente ligar e utilizar o 2XRT-0021G ao Switch KVM de secretária sem qualquer instalação de software adicional necessária para controlar rápida e facilmente o Switch KVM de secretária. Uma vez que o 2XRT-0021G esteja conectado, simplesmente pressione seus botões para mudar o foco do KVM. O status será exibido nos LEDs do painel frontal do KVM e nos LEDs do painel frontal do 2XRT-0021G. Graças ao seu tamanho compacto, o dispositivo pode ser colocado em linha de visão no ambiente de trabalho, permitindo a comutação instantânea entre vários PCs e optimizando a produtividade ao mesmo tempo que elimina a confusão de cabos.

Caraterísticas

- Plug-and-Play – não é necessária a instalação de software adicional
- Deteção automática
- Indicações LED claras reflectem o estado do KVM em tempo real
- Tamanho compacto com cabo de 1,8 m para uma utilização fácil

Especificações

Conectores	
Ligação	RJ-11
LED	
Online / Selecionado (Porta KVM)	8 (Laranja)
Comprimento do cabo	1.8 m
Tensão nominal	5V; 0.15W
Consumo de energia	DC5V:0.15W:1BTU/h Nota: ● A medição em Watts indica o consumo de energia típico do dispositivo sem carga externa. ● A medição em BTU/h indica o consumo de energia do dispositivo quando este está totalmente carregado.
Especificações ambientais	
Temperatura de funcionamento	0-50°C
Temperatura de armazenamento	-20-60°C
Humidade	0 - 80% RH, Sem condensação
Propriedades físicas	
Caixa	Plástico
Peso	0.14 kg (0.31 lb)
Dimensões (C x L x A)	7.70 x 11.19 x 3.60 cm (3.03 x 4.41 x 1.42 in.)
Nota	Para alguns produtos de montagem em prateleira, tenha em consideração que as dimensões físicas padrão LxPxA são expressas no formato CxLxA.

Diagrama

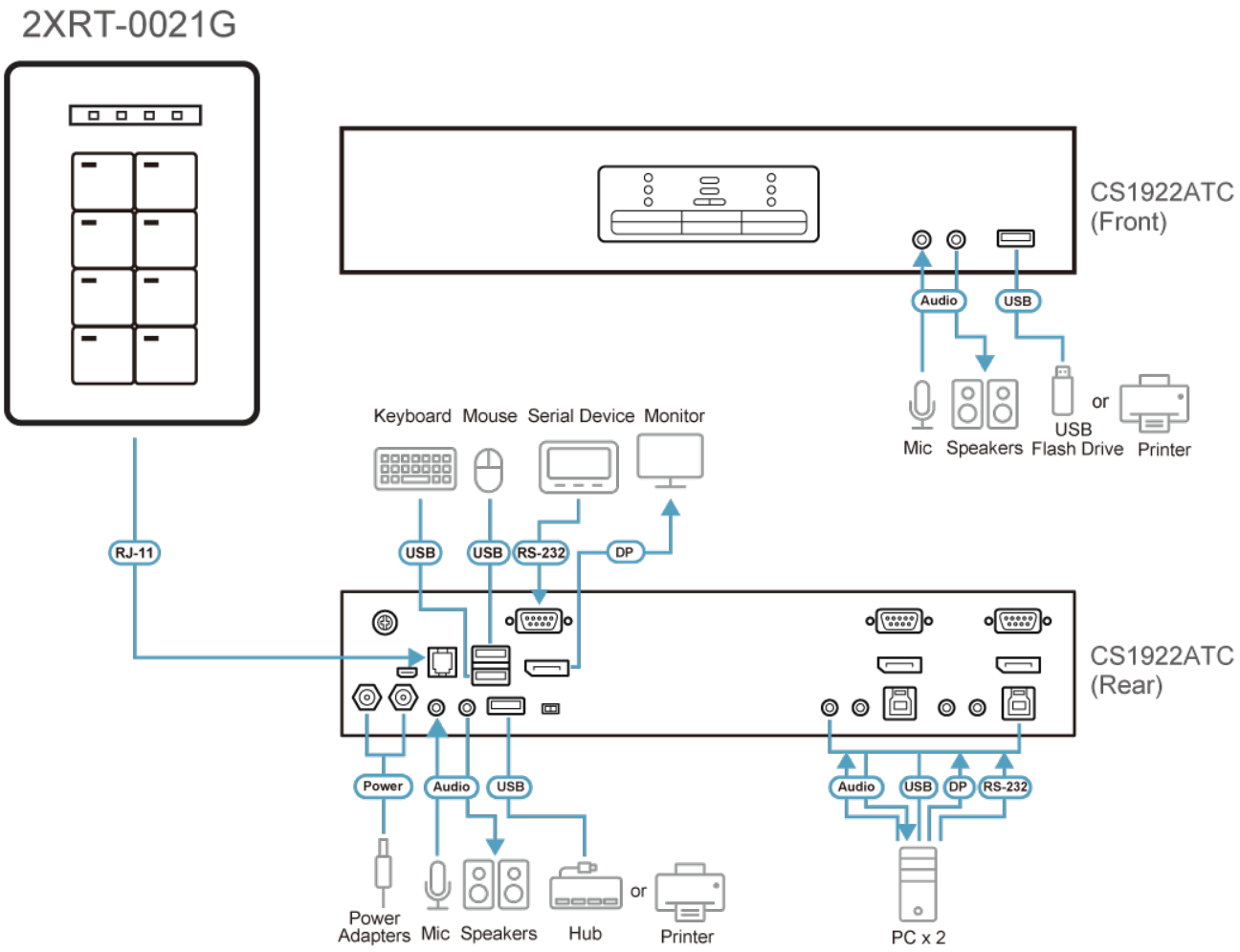

ATEN International Co., Ltd.
3F., No.125, Sec. 2, Datong Rd., Sijhih District., New Taipei City 221, Taiwan
Phone: 886-2-8692-6789 Fax: 886-2-8692-6767
www.aten.com E-mail: marketing@aten.com

© Copyright 2015 ATEN® International Co., Ltd.
ATEN and the ATEN logo are trademarks of ATEN International Co., Ltd.
All rights reserved. All other trademarks are the property of their respective owners.