Simply Better Connections

KX9980T

Transmissor KVM sobre IP com 5K DisplayPort e ecrã duplo

O transmissor KVM sobre IP KX9980 5K DisplayPort Dual Display é um transmissor de ecrã duplo baseado em IP de alto desempenho, onde o transmissor pode transmitir os sinais do teclado, vídeo, rato e USB de um computador para o recetor, para fornecer acessos separados à consola a partir das localizações do transmissor e do recetor. A configuração permite acesso estendido a sistemas de computador através de uma consola USB dual DisplayPort (teclado USB, rato USB, monitores Dual DisplayPort) através da Intranet, permitindo aos utilizadores colocar os computadores em ambientes seguros e com temperatura controlada, que podem estar isolados da estação de trabalho do utilizador.

O KX9980 suporta duas saídas de vídeo DisplayPort para oferecer resoluções de vídeo de até 5K (5120 x 2880 a 30 Hz) e oferece qualidade de vídeo perfeita e sem perdas, com latência zero. O KX9980 vem com uma porta RJ-45 e duas ranhuras SFP+. Expansões de módulo de fibra SFP+ de 10 Gbps são suportadas para ligações de rede de fibra ótica e uma distância de transmissão de até 10 km. Para flexibilidade de ligação, tanto os modelos transmissores como os receptores KX9980 podem ser ligados diretamente entre si ou através de uma rede de alta velocidade por meio de uma LAN baseada em cobre ou fibra. O KX9980 também possui capacidade de alimentação dupla para redundância de energia, garantindo um serviço confiável. O KX9980 pode ser configurado na estação de trabalho, montado na parede ou na parte traseira de um rack com seu design de montagem em rack 0U que economiza espaço.

Como um extensor de matriz baseado em IP, o KX9980 pode ser instalado em configurações flexíveis, incluindo ponto a ponto, ponto a multiponto, multiponto a ponto e multiponto a multiponto. Quando combinado com o KVM over IP Matrix Manager (CCKM), pode ser integrado num sistema de matriz KVM over IP (multiponto-multiponto) para fornecer aplicações mais flexíveis em diferentes ambientes de trabalho.

Ao juntar o CCKM com o KX9980, os administradores de TI podem aproveitar recursos avançados, como deteção automática de todos os dispositivos KX9980 na mesma sub-rede para instalação ou configuração rápida, autenticação e autorização por nome de utilizador/palavra-passe e a possibilidade de definir diferentes tipos de ligações que podem ser alternadas e partilhadas. Os recursos de segurança do KX9980 incluem criptografia AES de 256 bits para transmissões de dados seguras, bem como RADIUS, LDAP, Active Directory e TACACS+ para serviços de autenticação de terceiros. Em conclusão, o KX9980 oferece a solução mais conveniente para fornecer extensão digital completa através de uma rede para aplicações em salas de controlo, tais como controlo de tráfego aéreo (ATC), centros de gestão de tráfego e sistemas de monitorização de distribuição de transmissão.

Nota: O módulo SFP+ (2A-141G / 2A-142G) é vendido à parte. Fala com o teu revendedor ATEN para saber mais sobre o produto.

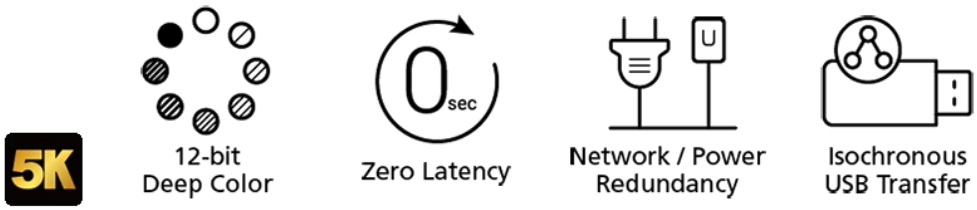

Caraterísticas

- Recursos avançados[1]
  - Compressão de vídeo sem perdas até 5120 x 2880 para ecrã duplo, incluindo UHD ou DCI com latência zero
  - Processamento de sinal DP nativo com profundidade de cor de 24, 30, 36 bits
  - Suporta Adobe RGB
  - Suporta transferência isócrona USB para permitir a utilização de câmaras USB e altifalantes USB entre o transmissor e o recetor
  - ATEN Matrix Link – permite aos utilizadores ligar instantaneamente transmissores e recetores para fazer a troca de portas e perfis em tempo real num iPad
  - Comutação sem limites – basta mover o cursor do rato pelas bordas do ecrã para alternar entre diferentes recetores (Rx)
  - Comutação rápida – alterna entre diferentes resoluções de vídeo remoto num ecrã local em menos de 0,3 segundos
  - Push and Pull – partilha conteúdo instantaneamente para/de um único Rx ou parede de vídeo com apenas um clique
  - Paredes de vídeo – crie várias paredes de vídeo com até 12 x 12 (máximo de 144 ecrãs) em cada layout
  - Agendamento avançado – melhora a eficiência e poupa custos ao permitir que as ligações sejam definidas com base na hora e na data
  - Transmissor virtual – transmite vídeo, áudio, USB e fontes seriais de diferentes Tx de forma independente
  - Suporte para autenticação interna e externa – suporta LDAP, Active Directory, RADIUS e TACACS+
  - Configurações avançadas de autorização de utilizadores – os administradores podem definir até quatro modos de acesso nos dispositivos Tx para colaboração ou prevenção de interferências entre utilizadores
  - Permissões configuráveis para usuários e grupos para acessar e controlar dispositivos KX
  - Agrupamento Tx de até 4 conjuntos de transmissores KX para suportar aplicações com vários ecrãs
  - Controlo de acesso Rx – os utilizadores na consola local Tx podem ativar/desativar o privilégio de controlo Rx simplesmente pressionando um botão de controlo

    Nota:
    1. Estas funções avançadas são suportadas quando os transmissores KX estão emparelhados com recetores KX e geridos pelo CCKM.
    2. A Caixa de Controlo de Acesso KVM sobre IP (2XRT-0015G) é vendida separadamente. Contacte o seu revendedor ATEN para obter informações sobre o produto.

- Equipamento
  - Suporta dois ecrãs com resolução ultra-ampla de 32:9 (combinados) ou dois ecrãs individuais
  - Suporta resoluções de vídeo DisplayPort – até 5120 x 1440 a 60 Hz (4:4:4), 5120 x 2880 a 30 Hz (4:4:4), 4096 x 2160 a 60 Hz (4:4:4), 1920 x 1080 a 240 Hz (4:4:4) (CVT-RB), 2560 x 1440 a 144 Hz (4:4:4) por ecrã
  - Compatível com DisplayPort 1.2
  - Alto-falantes estéreo e suporte para microfone
  - Suporte para transmissão de armazenamento USB de alta velocidade
  - Auto-MDIX – detecta automaticamente o tipo de cabo
  - Proteção ESD de 8 kV / 15 kV e proteção contra sobretensão de 2 kV integradas
  - Suporta redundância de alimentação – O KX9980 tem 2 tomadas DC para redundância de alimentação
  - Suporta failover de rede – 1 RJ-45 e 2 slots SFP+ para failover de rede, garantindo disponibilidade constante para aplicações críticas
  - Suporta expansões de módulo de fibra SFP+ de 10 Gbps para até 10 km*
  - A caixa cumpre as normas IEC 60945 para uso em salas de controlo marítimas e passou nos testes ambientais
  - Montável em rack – Opções de montagem:
    – Kit de montagem em rack duplo 2X-021G
    – 2X-031G Kit de montagem em rack simples
  - Vem com um adaptador de energia industrial – suporta temperatura de funcionamento de 0 – 50 °C para garantir durabilidade e adaptabilidade em condições ambientais adversas

    Observação:
    *O módulo SFP+ (2A-141G / 2A-142G) é vendido à parte. Fala com o teu revendedor ATEN para saber mais sobre o produto.

- Gestão
  - Integração com o KVM over IP Matrix Manager (CCKM) – um software que facilita a configuração de todos os dispositivos KX com uma interface gráfica intuitiva baseada na web
  - Operação com console duplo – controla o sistema do utilizador a partir do teclado, monitor e rato do transmissor e do receptor
  - OSD (On Screen Display) – permite configurar os dispositivos Tx/Rx no ecrã do receptor
  - EDID Expert™ – escolhe as melhores configurações EDID para evitar problemas de compatibilidade de vídeo causados por monitores diferentes
  - Pré-visualização no ecrã (Modo Painel Array™) – permite aos utilizadores ver o vídeo de até 36 ecrãs num só ecrã
  - Nível de compressão de vídeo – permite aos utilizadores aumentar/diminuir a qualidade do vídeo para ajustar a largura de banda da rede adequada
  - Interface de linha de comando – os administradores podem controlar todos os dispositivos KX através de RS-232 ou Telnet, emitindo comandos ou usando um aplicativo de terceiros
  - Suporta comandos de teclas de atalho
  - Portas seriais RS-232 – permitem que os utilizadores se conectem a um terminal serial para TextMenu, CLI ou a dispositivos seriais, como ecrãs táteis e leitores de códigos de barras
  - Todos os modelos KX Tx são compatíveis com todos os modelos Rx

- Segurança
  - Porta LAN dedicada para ligações diretas KX – pode ser isolada da rede corporativa
  - Transmissão segura de dados – criptografia AES de 256 bits para todos os dados transmitidos do transmissor para o receptor
  - Suporta o protocolo Transport Layer Security (TLS) padrão da indústria

- Mídia virtual
  - O modo Virtual Media melhora o desempenho da transmissão de dados e é ideal para transferências de ficheiros, atualizações do sistema operativo, instalações de software e testes de diagnóstico
  - Suporta unidades de DVD/CD USB 2.0, dispositivos de armazenamento em massa USB, discos rígidos de PC e imagens ISO
  - Suporta leitor de cartão inteligente/CAC

Especificações

Conectores	
Portas de consola	2 x USB Tipo A Fêmea (Branco) 2 x DisplayPort Fêmea (Preto) 1 x Mini Jack Estéreo (Verde) 1 x Mini Jack Estéreo (Rosa) 1 x DB-9 Macho (Preto)
Portas KVM	2 x USB Tipo B Fêmea (Azul) 2 x DisplayPort Fêmea (Preto) 1 x Mini Jack Estéreo (Verde) 1 x Mini Jack Estéreo (Rosa) 1 x DB-9 Fêmea (Preto)
Energia	2 x conector DC (preto)
Portas LAN	1 x RJ-45 (preto) 2 x SFP+ Slot
Controlo	1 x PS/2 fêmea (roxo)
Comutadores	
Reposição	1 x botão semi-embutido
Energia	2 x Interruptor de alimentação
LED	
1000/10000 Mbps	1 (1000: Laranja / 10000: Verde)
Energia	2 (Verde)
Local	1 (Verde)
Remoto	1 (Verde)
Emulação	
Teclado / Rato	USB
Consumo de energia	DC12V:36.6W:215BTU/h Nota: ● A medição em Watts indica o consumo de energia típico do dispositivo sem carga externa. ● A medição em BTU/h indica o consumo de energia do dispositivo quando este está totalmente carregado.
Resolução de vídeo	Até 2*5120 x 2880 a 30 Hz, 2*5120 x 1440 a 60 Hz, 2*4096 x 2160 a 60 Hz, 2*2560 x 1440 a 144 Hz, 2*1920 x 1080 a 240 Hz
Especificações ambientais	
Temperatura de funcionamento	0–50°C
Temperatura de armazenamento	-20–60°C
Humidade	0–95% RH, sem condensação
Propriedades físicas	
Caixa	Metal
Peso	1.43 kg (3.15 lb)
Dimensões (C x L x A)	21.50 x 16.30 x 4.20 cm (8.46 x 6.42 x 1.65 in.)
Nota	Para alguns produtos de montagem em prateleira, tenha em consideração que as dimensões físicas padrão LxPxA são expressas no formato CxLxA.

Diagrama

Diagram

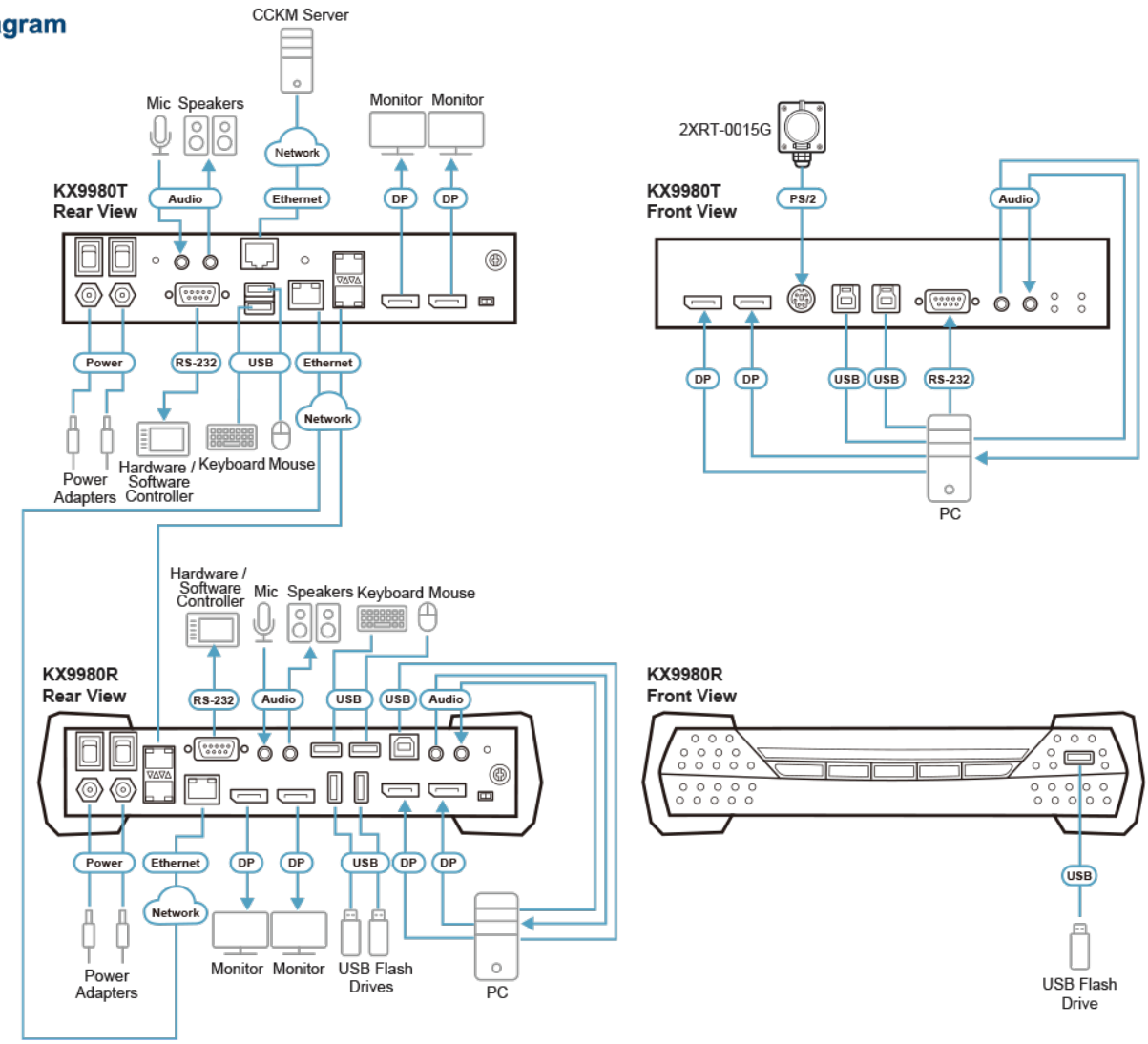

ATEN International Co., Ltd.
3F., No.125, Sec. 2, Datong Rd., Sijhih District., New Taipei City 221, Taiwan
Phone: 886-2-8692-6789 Fax: 886-2-8692-6767
www.aten.com E-mail: marketing@aten.com

© Copyright 2015 ATEN® International Co., Ltd.
ATEN and the ATEN logo are trademarks of ATEN International Co., Ltd.
All rights reserved. All other trademarks are the property of their respective owners.