Simply Better Connections

CL1316

Comutador KVM de 16 portas PS/2-USB VGA LCD

Com espaço limitado na sala de servidores e custos de manutenção crescentes, os administradores de rede agora, mais do que nunca, procuram soluções que reduzem tanto os custos quanto espaço necessário. Os comutadores KVM com monitor LCD da ATEN oferecem uma abordagem simplificada e compacta para a tecnologia de comutação KVM através da integração de um painel LCD, um teclado completo e um touchpad em um gabinete montável em bastidor com um módulo retrátil 1U.

O comutador KVM LCD CL1316 conta com um painel LCD de 19" com retroiluminação LED que permite o acesso a até 16 computadores por um só console (teclado, mouse e monitor). 16 comutadores adicionais podem ser instalados em cascata, somando o total de 256 computadores conectados, que podem ser controlados por um só console de teclado, mouse e monitor.

A instalação é fácil e rápida. Basta conectar os cabos às portas corretas. O comutador suporta as conexões USB e PS2 com computadores. O CL1316 intercepta a entrada do teclado diretamente, eliminando assim a necessidade de qualquer configuração de software. Comutar entre os computadores pode ser feito manualmente pressionando o botão do painel frontal, inserindo as combinações de tecla de acesso do teclado ou por um sistema de interface de tela.

Nota: Estão disponíveis kits de montagem em rack opcionalmente. Para mais informações, consulte Acessórios Compatíveis, abaixo.

Caraterísticas

- Luz de iluminação LED exclusiva - concebida pela ATEN para iluminar o teclado e painel táctil para visibilidade em condições de fraca luminosidade
- Um só console controla até 256 computadores por cascata de até 2 níveis e conecta até 16 comutadores.
- Console KVM integrado com painel LCD de 19" com retroiluminação LED
- Interface dual – suporta computadores com teclados e mouses PS/2 ou USB
- Suporte multiplataforma – Windows 2000/XP/Vista, Linux, Mac e Sun
- Suporta teclados USB para PC, Mac e Sun
- Detecção automática de interface PS/2 e USB
- Emulação de teclado e mouse USB ou PS/2 – os computadores são iniciados mesmo quando o controle do console estiver em outro computador
- Qualidade de vídeo superior – até 1280 x 1024 @ 75 Hz; DDC2B
- Comutação conveniente por botões do painel frontal, teclas de acesso ou por interface de tela
- Segurança com duas senhas - apenas usuários autorizados podem ver e controlar computadores; até quatro usuários e um administrador com um perfil separado cada
- Recurso de comutação automática para a monitoramento de todos os computadores selecionados pelo usuário
- Modo de transmissão - operações realizadas simultaneamente em todos os computadores selecionados
- Conexão com a máquina ligada – adicione ou remova computadores sem ter que desligar o comutador
- O alarme sonoro é ligado / desligado via tecla de acesso e interface de tela
- Pode ser montado em bastidor
- Estão disponíveis kits de montagem em rack para opções fáceis de instalação
- Suporte para idioma do teclado: Inglês (EUA); inglês (RU); francês; alemão; alemão (Suíça); grego; italiano; japonês; húngaro; coreano; espanhol; sueco; chinês tradicional; russo

  Mais informações sobre "Montagem fácil em bastidor"...

Especificações

Função	CL1316N
Ligações do computador	
Direto	16
Máximo	256 (através de cascata)
Seleção de portas	OSD, Tecla de atalho, Botão físico
Conectores	
Portas KVM	16 x SPHD Fêmea (Amarelo)
Atualização de firmware	1 x RJ-11 Fêmea
Energia	1 x IEC 60320/C14
Comutadores	
Seleção de portas	16 x Botões físicos
Reposição	1 x Botão semi-embutido
Atualização de firmware	1 x Interruptor Deslizante
Energia	1 x Interruptor basculante
Controlo do LCD	4 x Botões físicos
Alimentação do LCD	1 x Botão LED
Ligar/Desligar LCD	1 x Botão
Portas	16 x Botão
LED	
Online	16 (Laranja)
Selecionado	16 (Verde)
Energia	1 (Verde escuro) 1 (Laranja)
Bloqueio	1 x Num Lock (Verde) 1 x Caps Lock (Verde) 1 x Scroll Lock (Verde)
Luz de iluminação LED	1 x Luz de iluminação LED
Especificações do ecrã	
Módulo LCD	TFT-LCD de 19"
Resolução	1280 ×1024 a 75 Hz
Tempo de resposta	5 ms
Ângulo de visualização	170° (H), 160° (V)
Distância entre pixéis	0,294 mm x 0,294 mm
Cor suportada	16,77 M cores
Taxa de contraste	1000:1
Luminância	250 cd/m²
Vídeo	
Resolução vídeo de entrada	até 1920 × 1200 a 60 Hz; 1280 × 1024 a 75 Hz, DDC2B
LCD de 19"	1280×1024 a 75 Hz ; DDC2B
Intervalo de procura	1 - 255 segundos
Emulação	

Teclado / Rato	PS/2, USB
Tensão nominal	100 - 240 V AC; 50-60 Hz; 1 A
Consumo de energia	110 V AC, 25,9 W, 121 BTU/h 220 V AC, 26,1 W, 122 BTU/h Nota: ● A medição em Watts indica o consumo de energia típico do dispositivo sem carga externa. ● A medição em BTU/h indica o consumo de energia do dispositivo quando este está totalmente carregado.
Especificações ambientais	
Temperatura de funcionamento	0 - 50 °C
Temperatura de armazenamento	-20 - 60 °C
Humidade	0 - 80% HR, sem condensação
Propriedades físicas	
Caixa	Metal + Plástico
Tipo de trilho	Carril único
Peso	12,77 kg (28,13 lb)
Dimensões (C x L x A)	48,30 x 68,92 x 4,40 cm (19,02 x 27,13 x 1,73 pol.)
Nota	Para alguns produtos de montagem em prateleira, tenha em consideração que as dimensões físicas padrão LxPxA são expressas no formato CxLxA.

Diagrama

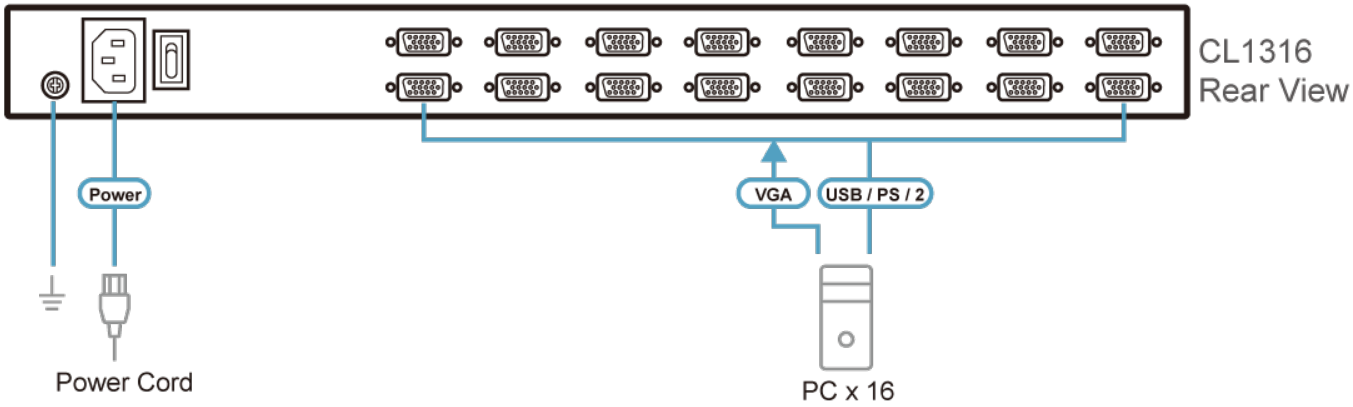

ATEN International Co., Ltd.
3F., No.125, Sec. 2, Datong Rd., Sijhih District., New Taipei City 221, Taiwan
Phone: 886-2-8692-6789 Fax: 886-2-8692-6767
www.aten.com E-mail: marketing@aten.com

© Copyright 2015 ATEN® International Co., Ltd.
ATEN and the ATEN logo are trademarks of ATEN International Co., Ltd.
All rights reserved. All other trademarks are the property of their respective owners.