Simply Better Connections

CL3700

Consola LCD de Ecrã Panorâmico com Carril Único de Profundidade Ultra Curta 1U (USB / HDMI)

CL3700NX foi descontinuado

A Consola LCD HDMI USB CL3700 é uma consola LCD KVM de carril único e pouca profundidade que possui um monitor LCD panorâmico de 18,5" com retroiluminação LED e um teclado e painel táctil integrado. O design de pouca profundidade adequa-se a todos os armários para equipamentos de 19", em especial para racks de pouca profundidade. CL3700 consitui uma solução economizadora de espaço para situações especiais, como carrinhas de exteriores (carrinhas OB) e salas de controlo compactas.

CL3700 é uma consola deslizante frontal, dedicada, para switches HDMI KVM compatíveis. O monitor LCD panorâmico full HD de CL3700NW garante excelente qualidade vídeo e proporciona uma ampla área de visualização. Para maior conveniência, os utilizadores podem optar por gerir o computador a partir de uma consola externa. A CL3700 dispõe de uma porta para um rato USB externo no painel frontal da unidade, ao passo que portas para a segunda consola KVM (teclado/rato USB, e monitor HDMI) existem no painel traseiro.

Com um vasto conjunto de características, a CL3700 está concebida para ir além dos requisitos para otimização do espaço, qualidade vídeo elevada, implementação adaptativa, e versatilidade operacional, e é ideal para aplicações como transmissão móvel em direto no sector da teledifusão, ou salas de controlo com espaço limitado em qualquer indústria.

Além disso, os testes são efectuados utilizando o procedimento MIL-STD-810G* para verificar a resistência a altas/baixas temperaturas, vibrações e choques. Os testes MIL-STD-810G garantem que o CL3700NW funciona de forma fiável em ambientes adversos, submetendo o equipamento a testes rigorosos. Este processo realça a conceção ambiental do equipamento e os seus limites em condições reais que irá encontrar ao longo da sua vida útil, tais como o funcionamento em gamas de temperaturas extremas ou em embarcações que sofram vibrações e choques elevados frequentes no oceano.

Nota:
Sugere-se a colocação com 2K-0003/ 2K-0004, e 2X-EA12 (bloqueio de cabo HDMI LockPro), 2X-EA07 (suporte de cabo Lok-U-Plug) para instalar

CL3700NW: Ecrã LCD de 18,5" com resolução Full HD de 1920 x 1080
CL3700NX: Ecrã LCD de 18,5" com resolução de 1366 x 768 (Discontinued)

HDMI™
HIGH-DEFINITION MULTIMEDIA INTERFACE

Caraterísticas

- Otimização de Espaço
  - Luz de iluminação LED exclusiva – concebida pela ATEN para iluminar o teclado e painel táctil para visibilidade em condições de fraca luminosidade
  - Consola LCD KVM integrada com um monitor LCD panorâmico de 18,5" com retroiluminação LED numa estrutura de carril único com espaço no topo e no fundo para um funcionamento suave num sistema rack de 1U de altura
  - Design de pouca profundidade que permite trabalhar com o seu equipamento de rack em espaços apertados
  - Bloqueio da consola – permite que a gaveta da consola permaneça trancada quando não está a uso
  - Kit de Montagem Opcional 2-em-1U (2K-0001/2K-0002/2K-0007) – colocação do CL3700 e um switch KVM em rack/KVM over IP num espaço 1U num rack, para poupar espaço e funcionamento fácil e flexível

- Experiência Vídeo Impressionante
  - Suporte para entrada HDMI
  - O ecrã LCD de 18,5" proporciona resoluções de até 1920 x 1080 (Full HD) a 60 Hz para CL3700NW e resoluções de até 1366 x 768 a 60 Hz para CL3700NX
  - Suporte para consola externa compatível com resoluções vídeo de até 1920 x 1200 a 60 Hz

- Flexibilidade de Instlação
  - Kit padrão de montagem em prateleira incluído
  - Estão disponíveis kits de montagem em rack para opções fáceis de instalação [1]
  - Não é necessário software
  - Firmware atualizável
  - Suporte para hot-plug

- Fiabilidade e Versatilidade Operacional
  - Suporta para uma consola externa com conectores USB / HDMI
  - Porta USB para rato de ligação directa adicional no painel frontal (funciona também como porta periférica USB)
  - Seleção de consola através de tecla de atalho
  - Teclado padrão de 105 teclas
  - Teste de resistência a altas/baixas temperaturas, vibrações e choques – compatível com MIL-STD-810G (apenas CL3700NW) [2]

    Nota:
    1. Contacte o seu revendedor ATEN para obter informações sobre o produto
    2. Para mais informações sobre os testes ambientais MIL-STD-810G, consulte o manual do utilizador

    Mais informações sobre "Montagem fácil em rack"...

Especificações

Function	CL3700NW	CL3700NX
Ligações do computador		
Direto	1	1
Seleção de consola	Tecla de atalho	Tecla de atalho
Conectores		
Portas KVM	1 x HDMI Fêmea 1 x USB Tipo B Fêmea	1 x HDMI Fêmea 1 x USB Tipo B Fêmea
Atualização de firmware	1 x Ficha de Áudio de 3,5 mm Fêmea (Preto)	1 x Ficha de Áudio de 3,5 mm Fêmea (Preto)
Porta USB	1 x USB Tipo A Fêmea	1 x USB Tipo A Fêmea
Energia	1 x IEC 60320/C14	1 x IEC 60320/C14
Portas de consola externa	1 x HDMI Fêmea 2 x USB Tipo A Fêmea	1 x HDMI Fêmea 2 x USB Tipo A Fêmea
Rato externo / Periférico	1 x USB Tipo A Fêmea (Frente)	1 x USB Tipo A Fêmea (Frente)
Comutadores		
Reposição	1 x Botão semi-embutido	1 x Botão semi-embutido
Atualização de firmware	1 x Interruptor deslizante	1 x Interruptor deslizante
Energia	1 x Interruptor basculante	1 x Interruptor basculante

Controlo do LCD	4 x Botão físico	4 x Botão físico
Ajuste do LCD	4 x Botão	4 x Botão
Alimentação do LCD	1 x Botão LED	1 x Botão LED
LED		
Energia	1 x Consola KVM (Verde escuro) 1 x LCD (Laranja)	1 x Consola KVM (Verde escuro) 1 x LCD (Laranja)
Bloqueio	1 x Num Lock (Verde) 1 x Caps Lock (Verde) 1 x Scroll Lock (Verde)	1 x Num Lock (Verde) 1 x Caps Lock (Verde) 1 x Scroll Lock (Verde)
Luz de iluminação LED	1 x Luz de iluminação LED	1 x Luz de iluminação LED
Especificações do ecrã		
Módulo LCD	TFT-LCD de 18,5"	TFT-LCD de 18,5"
Resolução	1920 x 1080 a 60 Hz	1366 x 768 a 60 Hz
Tempo de resposta	20 ms	5 ms
Ângulo de visualização	178° (H), 178° (V)	170° (H), 160° (V)
Distância entre pixéis	0,213 mm x 0,213 mm	0,3 mm x 0,3 mm
Cor suportada	16,77 M cores	16,77 M cores
Taxa de contraste	1000 : 1	1000 : 1
Luminância	350 cd/m²	250 cd/m²
Vídeo		
Resolução vídeo de entrada	até 1920 x 1200 a 60 Hz; 1920 x 1080 a 60 Hz, DDC2B	até 1920 x 1200 a 60 Hz; 1366 x 768 a 60 Hz, DDC2B
Emulação		
Teclado / Rato	USB	USB
Tensão nominal	100 - 240 V AC, 50/60 Hz, 1 A	100 - 240 V AC, 50/60 Hz, 1 A
Consumo de energia	AC110V:23.3W:124BTU/h AC220V:23.9W:127BTU/h Nota: ● A medição em Watts indica o consumo de energia típico do dispositivo sem carga externa. ● A medição em BTU/h indica o consumo de energia do dispositivo quando este está totalmente carregado.	110 V AC, 13,6 W, 79 BTU/h 220 V AC, 13,5 W, 78 BTU/h Nota: ● A medição em Watts indica o consumo de energia típico do dispositivo sem carga externa. ● A medição em BTU/h indica o consumo de energia do dispositivo quando este está totalmente carregado.
Especificações ambientais		
Temperatura de funcionamento	0 - 40 °C	0 - 40 °C
Temperatura de armazenamento	-20 - 60 °C	-20 - 60 °C
Humidade	0 - 80% HR, sem condensação	0 - 80% HR, sem condensação
Propriedades físicas		
Caixa	Metal + Plástico	Metal + Plástico
Tipo de trilho	Carril Individual	Carril Individual
Peso	9.10 kg (20.04 lb)	9,03 kg (19,89 lb)
Dimensões (C x L x A)	48.06 x 47.70 x 4.28 cm (18.92 x 18.78 x 1.69 in.)	48,06 x 47,70 x 4,28 cm (18,92 x 18,78 x 1,69 pol.)
Dimensões da físicas (C x L x A)	44,92 x 43,00 x 4,28 cm	44,92 x 43,00 x 4,28 cm
Nota	As dimensões físicas excluem portas E/S, pegas e linguetas de montagem.	As dimensões físicas excluem portas E/S, pegas e linguetas de montagem.

Nota	Para alguns produtos de montagem em prateleira, tenha em consideração que as dimensões físicas padrão LxPxA são expressas no formato CxLxA.

Diagrama

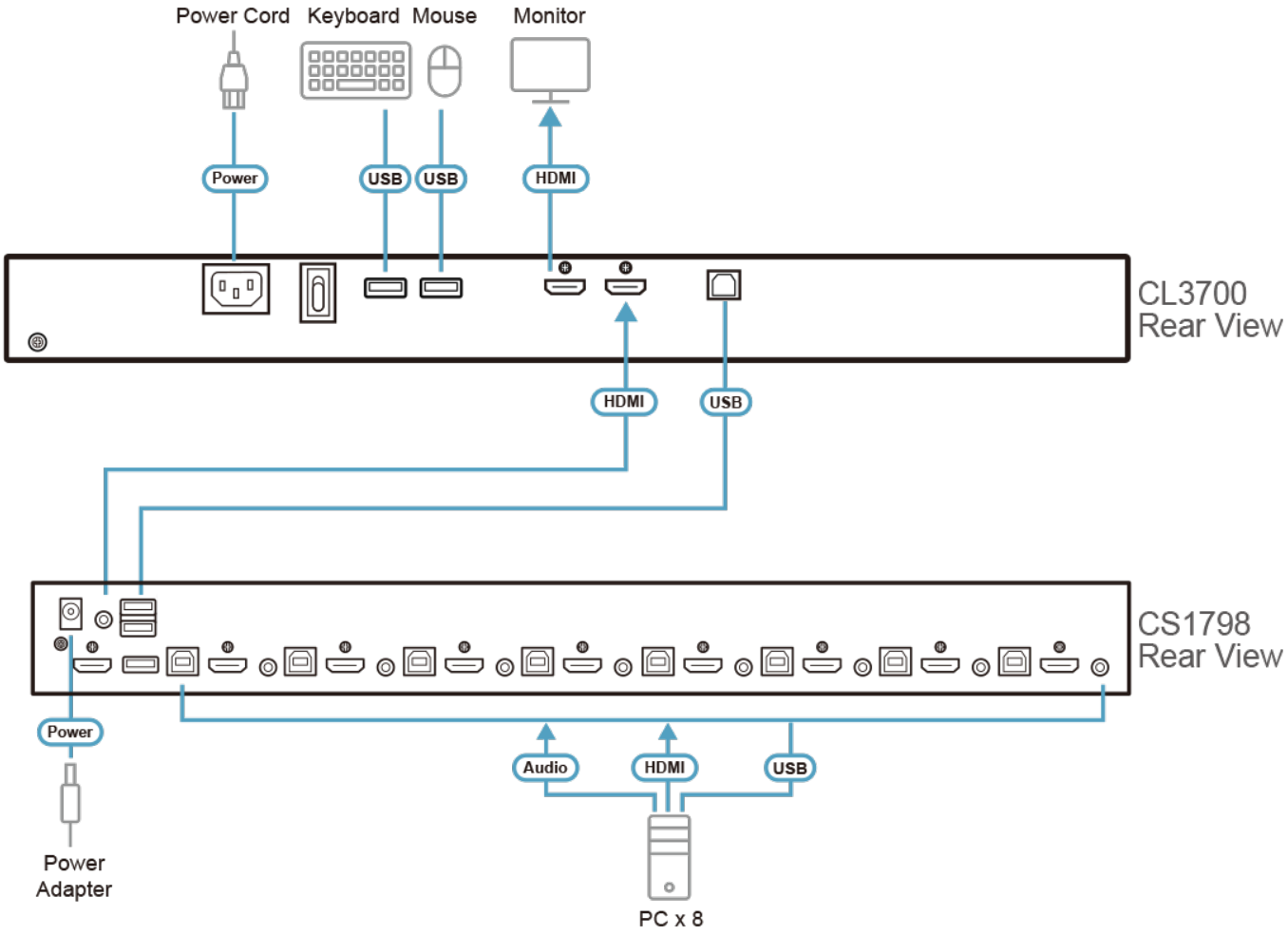

ATEN International Co., Ltd.
3F., No.125, Sec. 2, Datong Rd., Sijhih District., New Taipei City 221, Taiwan
Phone: 886-2-8692-6789 Fax: 886-2-8692-6767
www.aten.com E-mail: marketing@aten.com

© Copyright 2015 ATEN® International Co., Ltd.
ATEN and the ATEN logo are trademarks of ATEN International Co., Ltd.
All rights reserved. All other trademarks are the property of their respective owners.