Simply Better Connections

VM3250

Switch de Matriz Modular 32 x 32 Gen 2

O switch de matriz modular VM3250 Gen 2 proporciona acesso avançado e controlo em tempo real de múltiplos dispositivos de entrada A/V e ecrãs locais e remotos de um só chassis. O VM3250 permite aos utilizadores comutarem e rotearem de forma independente conteúdo vídeo e/ou áudio directamente para vários monitores, ecrãs, projectores e/ou altifalantes, usando os botões no painel frontal. Uma escala integrado codifica o formato vídeo para proporcionar comutação fácil, em tempo real. O LCD do painel frontal mostra uma visão rápida das ligações de porta ativas. O switch inclui também uma opção para selecionar um Modo EDID que proporciona a melhor resolução pelos diferentes monitores.

Dotado de um design sofisticado e fiável que proporciona a melhor distribuição e controlo áudio/visual, a solução incorpora também uma GUI premiada que pode ser acedida a partir de qualquer parte através de uma rede ou internet. Através da intuitiva interface web, fontes vídeo podem ser pré-visualizadas em tempo real através de transmissão em direto e murais vídeo podem ser facilmente configurados. Uma função de agendamento baseada em calendário permite colocar em fila de espera e reproduzir perfis de ligação através de uma vista de calendário por um período definido de tempo, reduzindo os custos operacionais relacionados.

VM3250 é facilmente expansível e incorpora uma série de placas ATEN E/S de ligação direta. Equipado com conversão automática de sinal, permite várias combinações de interfaces vídeo digitais e analógicas, incluindo Fibra Ótica, HDBaseT, DisplayPort, HDMI, DVI, 3G-SDI e VGA. A flexibilidade e expansibilidade tornam-no ideal para aplicações A/V em larga escala, como estações de transmissão, salas de controlo de trânsito e relacionadas com transportes, centros de serviços de emergência, e qualquer aplicação que requeira um roteamento personalizado de sinal A/V de alta velocidade.

* Compatible I/O Boards

Caraterísticas

- Ligações I/O 32 x 32 através de ranhuras E/S 8 x 8 para placas de matriz modulares
- Múltiplos Métodos de Controlo – gestão de sistema através de botões do painel frontal, controlo de série através de RS-232/RS-485/RS-422, e web GUI/Telnet através de ligações Ethernet
- Visualização e controlo através da Aplicação de Controlo de Matriz Vídeo ATEN numa forma rápida e ágil
- Resoluções True 4K – Suporte para resoluções vídeo sem compressão até 4096 x 2160 / 3840 x 2160 a 60 Hz (4:4:4) *
- Escalonador – uma função de escalonamento vídeo para converter resoluções de entrada para as resoluções de exibição ideais*
- Seamless Switch™ – proporciona comutação praticamente a zero segundos, transmissões vídeo contínuas, comutação em tempo real, e transmissões estáveis de sinal*
- Mural vídeo – permite a criação de disposições personalizadas de mural vídeo através da GUI web intuitiva*
- Transmissão em direto – suporte para transmissão em direto de uma fonte através de GUI web para avaliação prática da saída vídeo
- Pré-visualização de Conteúdo e Disposição – apresenta miniaturas de fontes multimedia numa GUI web, simplificando a configuração do perfil
- Agendamento com base em calendários – permite a reprodução de perfil com base num horário predefinido, sincronizado com RTC
- EDID Expert™ – seleciona as definições EDID ideais para arranque suave, ecrã de alta qualidade e utilização da melhor resolução por diferentes ecrãs
- Áudio activado – áudio HDMI pode ser extraído e áudio estéreo pode ser integrado*
- Permite o fornecimento de energia através de HDBaseT com a instalação de placas de E/S e injectores de energia (recomenda-se o VE44PB), eliminando a necessidade de instalar separadamente infra-estruturas de energia para poupar nos custos globais.
- Fonte de alimentação redundante, opcional – garante a fiabilidade para aplicações críticas
- Suporte para transmissão a longa distância através de placas e extensões E/S óticas ou HDBaseT
- Placas E/S de ligação directa, módulo de ventoinha e fontes de alimentação para manutenção fácil
- Protecção ESD para HDMI
- Montagem em prateleira (design 9U)
  *Nota:
  1. A disponibilidade destas funcionalidades depende de qual placa E/S está inserida.
  2. Quando Seamless Switch™ está ativado, os formatos 3D, Deep Color, ou entrelaçadas (i.e., 1080i) não serão suportados. Para usar estes formatos, certifique-se que desativa Seamless Switch™

Especificações

Entrada na Placa	8 x Ranhuras
Saída da Placa	8 x Ranhuras
Entrada de vídeo	
Interfaces	Depende da placa de E/S inserida
Velocidade de dados máx.	22,5 Gbps
Áudio	
Entrada	Depende da placa de Entrada inserida
Saída	Depende da placa de Saída inserida
Controlo	
RS-232	Conector: 1 x DB-9 Fêmea (Preto) Configurações dos Pinos de Controlo de Série: Pino 2 = Tx, Pino 3 = Rx, Pino 5 = Gnd Velocidade de transmissão e protocolo: Velocidade de transmissão: 19200, Bits de dados: 8, Bits de paragem: 1, Paridade: Não, Controlo de fluxo: Não
RS-485/RS-422	Conector: 1 x Conector de parafuso de fixação, 5 polos
Ethernet	Conector: 1 x RJ-45 Fêmea
Definições de EDID	Modo EDID: Predefinição / Porta 1 / Remix / Personalizado (Suporte para Assistente EDID)
Conectores	
Energia	1 x Tomada AC de 3 polos
Energia	
Tensão nominal	100-240 VAC; 50-60Hz; 10A
Consumo de energia	110 V AC, 800 W, 239 BTU/h 220 V AC, 800 W, 236 BTU/h Nota: ● A medição em Watts indica o consumo de energia típico do dispositivo sem carga externa. ● A medição em BTU/h indica o consumo de energia do dispositivo quando este está totalmente carregado.
Especificações ambientais	
Temperatura de funcionamento	0 - 40 °C
Temperatura de armazenamento	-20 - 60 °C
Humidade	0 - 80% HR, sem condensação
Propriedades físicas	
Caixa	Metal
Dimensões (C x L x A)	48,20 x 47,19 x 39,90 cm (18,98 x 18,58 x 15,71 pol.)
Peso	18,20 kg (40,09 lb)
Altura do Rack (Espaços U)	9U
Lote de embalagem	1 unid
Nota	Para alguns produtos de montagem em prateleira, tenha em consideração que as dimensões físicas padrão LxPxA são expressas no formato CxLxA.

Diagrama

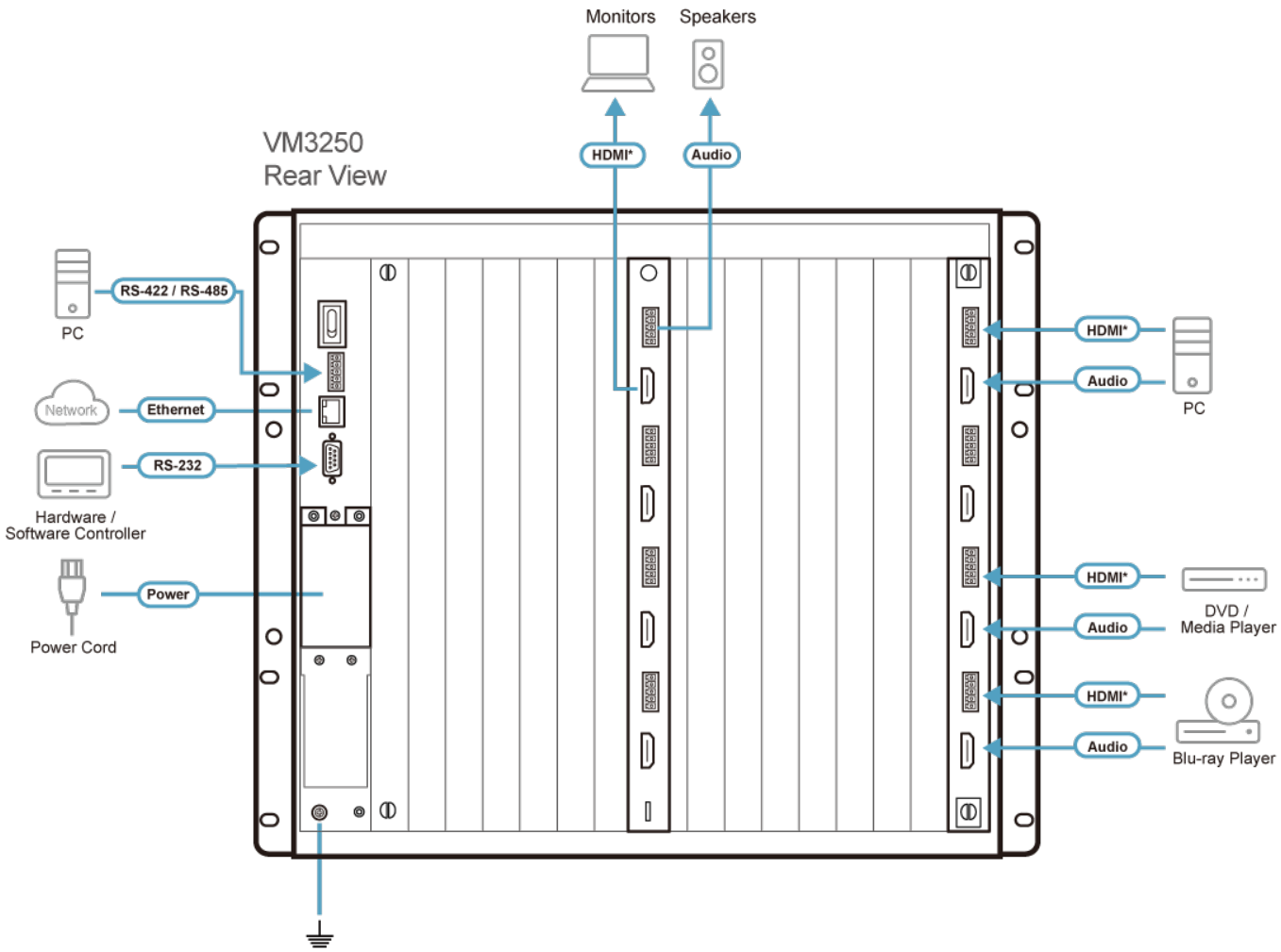

* The video interface differs depending on the I/O board that installed.

ATEN International Co., Ltd.
3F., No.125, Sec. 2, Datong Rd., Sijhih District., New Taipei City 221, Taiwan
Phone: 886-2-8692-6789 Fax: 886-2-8692-6767
www.aten.com E-mail: marketing@aten.com

© Copyright 2015 ATEN® International Co., Ltd.
ATEN and the ATEN logo are trademarks of ATEN International Co., Ltd.
All rights reserved. All other trademarks are the property of their respective owners.