Simply Better Connections

VK0100

Sistema de Controlo ATEN - Painel de Controlo de 8 botões (US, 1 Gang)

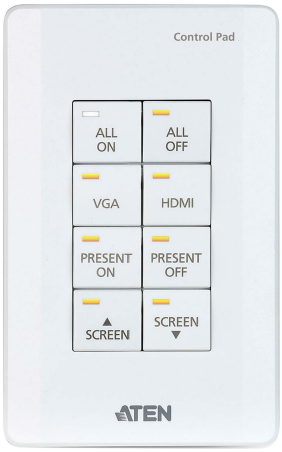

VK0100 é um Painel de Controlo de 8 botões totalmente personalizável que integra um controlado com teclado como solução tudo-em-um. Pensado para pequenas/médias salas de reuniões ou de controlo de sala de aula, VK0100 proporciona uma solução pronta a utilizar que liga facilmente dispositivos, configurável através do intuitivo Software Configurador VK6000, e personaliza de forma flexível as funções e disposição dos botões do teclado para ir de encontro à maioria das aplicações.

O Sistema de Controlo ATEN é um sistema de gestão com base em Ethernet, que liga todos os dispositivos hardware encontrados numa sala para controlo centralizado, sem esforço. O Painel de Controlo VK0100 não só desempenha um papel como controlador principal que liga os dispositivos hardware, mas também funciona como interface de controlo com botões e disposição personalizáveis. Criado a pensar em flexibilidade, o Painel de Controlo one-gang pode ser colocado em 14 diferentes combinações de 4 a 8 botões que se encaixam como peças de Lego. Ao ligar à rede local, os utilizadores verificarão quão simples é usar o software VK6000 para configurar o controlo desejado de qualquer dispositivo ligado a partir do Painel de Controlo. Com o Painel de Controlo pronto a usar, tem controlo imediato e inteligente das divisões a partir de um Painel de Controlo que pode gerir qualquer dispositivo na divisão.

Nota: Este modelo também está disponível em preto – Número de artigo: VK01001, um produto por encomenda. Para realizar uma encomenda, contacte o seu representante ATEN regional.

Acessórios:
*O adaptador de corrente para este produto é vendido em separado. Para mais informações sobre este acessório, consulte Acessórios.

Exemplo de Disposição das Teclas

Colocação personalizada de botões no Painel de Controlo em 14 diferentes combinações de 4 a 8 botões. O exemplo acima mostra os 10 habitualmente mais usados.

Caraterísticas

- Suporte para várias ligações de interface:
  - 2 x portas RS-232
  - 2 x Canais de retransmissão
  - 1 x canal de entrada digital
  - 1 x porta Ethernet
- Totalmente personalizável com 14 combinações diferentes de 4 a 8 botões
- Disponível em preto ou branco
- Visualizador Web – integrado com sistemas de terceiros ou qualquer consola baseada na Web para uma gestão mais fácil do equipamento da sala
- Suporte para KNX IP nativo para a criação de sistemas de gestão
- Compatível com TCP, UDP, Telnet, HTTP, HTTPS, WebSocket, ONVIF, e PJLink
- Suporta protocolo Modbus - permite a integração com dispositivos Modbus, incluindo TCP, RTU e os seus dados de checksum
- Suporta o modo Telnet CLI (interface de linha de comando) para integração de sistemas de terceiros
- Suporte para cópia de segurança de ficheiro de projeto [1]
- GUI web intuitiva para fácil configuração do sistema
- Suporte para comunicação SSH para monitorização de dados [2]
- Indicação LED relativamente a ligação e estado do hardware
- LEDs de duas cores para clara indicação em ambientes escuros
- Fontes de alimentação redundantes - Power over Ethernet (PoE) e DC 5V (opcional)
- Serviço personalizado de escrita em botão
- Permite o controlo remoto através de um dispositivo móvel [3]
- Suporta controlo e gestão centralizados através do ATEN Unizon™

Nota:
1. Cada Caixa de Controlo ATEN é capaz de salvaguardar um ficheiro de projeto.
2. O protocolo SSH pode ser usado para monitorizar os dados de receção/transmissão do Painel de Controlo.
3. O controlo de dispositivos móveis requer uma licença. Consulte as Especificações ou contacte o seu representante de vendas local para obter mais informações sobre as licenças.

Especificações

Interfaces	
Disposição das teclas	4~8 botões personalizáveis em 14 disposições de teclado
Série	• 2 x Portas bidireccionais RS-232 (2 x Conectores de bloco de terminais com 3 pólos); – Velocidade de transmissão: 300 a 115200 (predefinição: 9600); – Bits de dados: 8 (predefinição) ou 7; – Bit de paragem: 1 (predefinição) ou 2; – Paridade: Não (predefinição), par ou Ímpar
Relé	• 2 x Canais de retransmissão (2 x Conectores de bloco de terminais de 2 pólos); • Retransmissores normalmente abertos e isolados; • Contacto nominal: Máx. 24 V DC, 1 A
E/S	• 1 x Canal de Entrada Digital (1 x Conectores de bloco de terminais com 2 pólos); – Modo VDC Amplitude da tensão de entrada: 0 a 5 V DC; Amplitude programável: 1 a 5 V DC; – Modo contacto seco Pull-up 2k ohms para + 5 V DC
Ethernet	• 1 x RJ-45 Fêmea, 10/100Base-T • Protocolo suportado: ARP, ICMP, TCP/IP, DHCP, HTTPS, SSH • DHCP-activado. Serão usadas as seguintes predefinições IP caso não seja atribuído um IP em 30 segundos: IP: 192.168.0.60 Máscara de subrede: 255.255.255.0
Comutadores	
ID do controlador	1 x Interruptor de 16 segmentos
Botão de reposição	1 x Botão semi-embutido
Consumo de energia	DC5V:1.1W:5BTU/h POE:1.375W:6BTU/h Nota: ● A medição em Watts indica o consumo de energia típico do dispositivo sem carga externa. ● A medição em BTU/h indica o consumo de energia do dispositivo quando este está totalmente carregado.
Especificações ambientais	
Temperatura de funcionamento	0 - 50 °C
Temperatura de armazenamento	-20 - 60 °C
Humidade	0 - 80 % HR, sem condensação
Propriedades físicas	
Caixa	Plástico
Peso	0.16 kg (0.35 lb)
Dimensões (C x L x A)	11.63 x 7.06 x 4.80 cm (4.58 x 2.78 x 1.89 in.)
Nota	Para alguns produtos de montagem em prateleira, tenha em consideração que as dimensões físicas padrão LxPxA são expressas no formato CxLxA.

Diagrama

Simple Solution
With VK0100 Control Pad

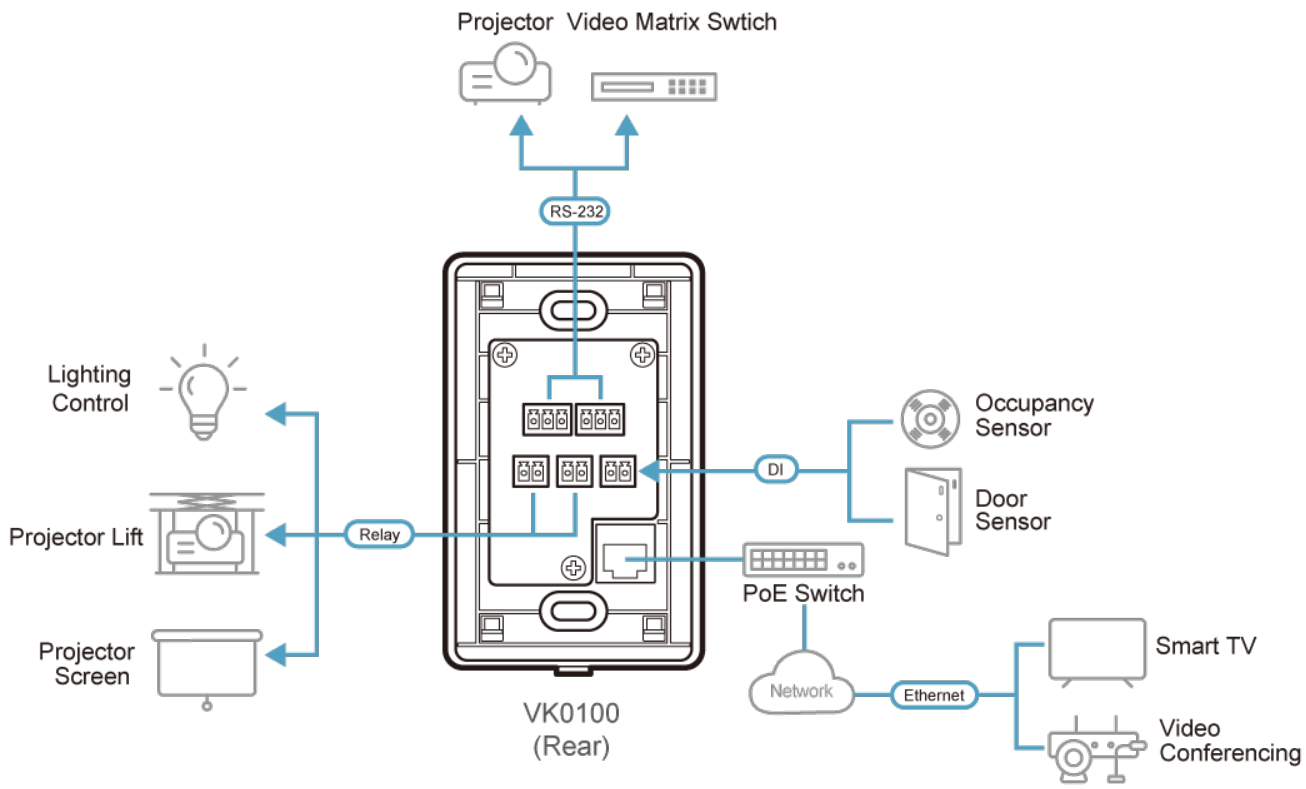

ATEN International Co., Ltd.
3F., No.125, Sec. 2, Datong Rd., Sijhih District., New Taipei City 221, Taiwan
Phone: 886-2-8692-6789 Fax: 886-2-8692-6767
www.aten.com E-mail: marketing@aten.com

© Copyright 2015 ATEN® International Co., Ltd.
ATEN and the ATEN logo are trademarks of ATEN International Co., Ltd.
All rights reserved. All other trademarks are the property of their respective owners.