Simply Better Connections

VS162

Repartidor DVI/Áudio de 2 portas

O VS162 Vídeo Splitter oferece sinais de vídeo DVI e entrada de áudio para 2 saídas de vídeo DVI e áudio depois de duplicar e reforçar. Eles são ideiais para qualquer tipo de ambiente de radiodifusão, salas de aula ou para potencializar computadores de usuários.

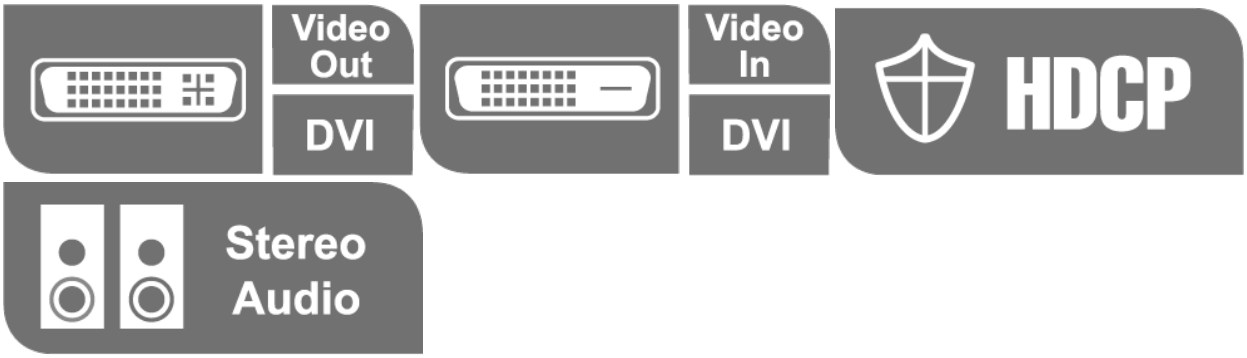

Caraterísticas

- Conecta computadores com gráficos DVI em vários monitores compatíveis DVI ou projetores.
- Totalmente compatível com DVI-Digital e DVI-Analógica
- Suporta DDWG (Digital Display Working Group) padrão para monitores DVI compatíveis.
- Auto-falante habilitado para aproveitamento de áudio.
- Cascata de 3 níveis proporciona até 8 sinais de vídeo.
- Distância de cascata: de fonte para dispositivo – 1,8m, de dispositivo para dispositivo – 5m, de dispositivo para tela – 5m.
- Instala em minutos.
- Mantém resolução de vídeo alta em link único (até 1920 x 1200).
- Compatível DDC, DDC2, DDC2B (somente porta 1).
- Compatível HDCP.
- Suporte a sistemas operacionais: Windows 2000, Windows XP, Linux, Mac e Sun

Especificações

Entrada de vídeo	
Interfaces	1 x DVI-I Fêmea (Branco)
Impedância	100 Ω
Distância máx.	1,8 m
Saída de vídeo	
Interfaces	2 x DVI-I Fêmea (Branco)
Impedância	100 Ω
Vídeo	
Velocidade de dados máx.	6,75 Gbps (2,25 Gbps por faixa)
Frequência de pixéis máx.	225 MHz
Conformidade	Compatível com HDCP
Resolução máx.	Até 1920 x 1200
Distância máx.	Até 5 m
Áudio	
Entrada	1 x Ficha Estéreo Mini Fêmea (Verde)
Saída	2 x Ficha Estéreo Mini Fêmea (Verde)
Conectores	
Energia	1 x Ficha DC
Consumo de energia	DC5.3V:2.36W:11BTU/h Nota: ● A medição em Watts indica o consumo de energia típico do dispositivo sem carga externa. ● A medição em BTU/h indica o consumo de energia do dispositivo quando este está totalmente carregado.
Especificações ambientais	
Temperatura de funcionamento	0-50°C
Temperatura de armazenamento	-20 - 60°C
Humidade	0 - 80% HR, sem condensação
Propriedades físicas	
Caixa	Metal
Peso	0.62 kg (1.37 lb)
Dimensões (C x L x A)	21.00 x 8.80 x 5.55 cm (8.27 x 3.46 x 2.19 in.)
Lote de embalagem	5 unid.
Nota	Para alguns produtos de montagem em prateleira, tenha em consideração que as dimensões físicas padrão LxPxA são expressas no formato CxLxA.

Diagrama

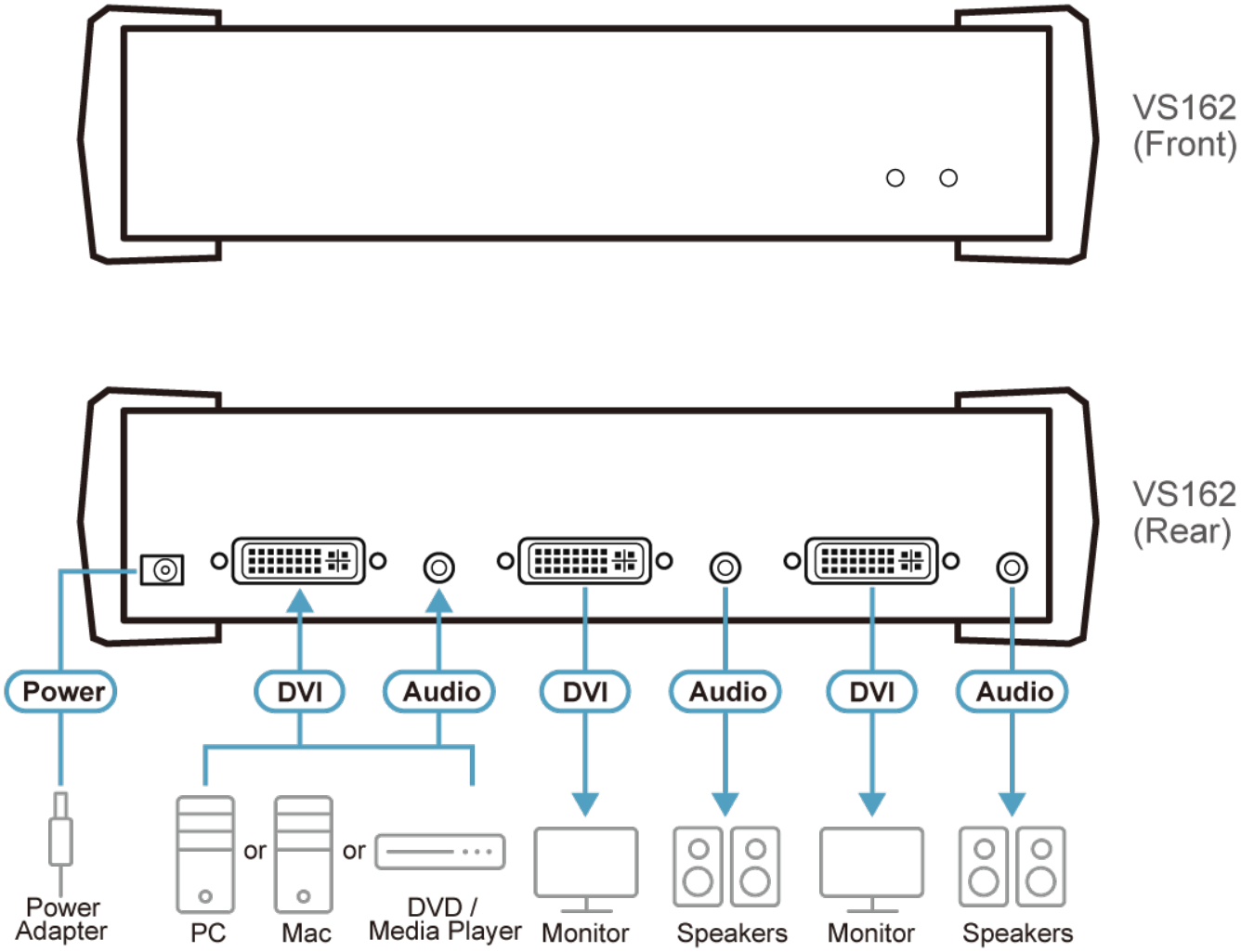

ATEN International Co., Ltd.
3F., No.125, Sec. 2, Datong Rd., Sijhih District., New Taipei City 221, Taiwan
Phone: 886-2-8692-6789 Fax: 886-2-8692-6767
www.aten.com E-mail: marketing@aten.com

© Copyright 2015 ATEN® International Co., Ltd.
ATEN and the ATEN logo are trademarks of ATEN International Co., Ltd.
All rights reserved. All other trademarks are the property of their respective owners.