Simply Better Connections

# VS1828KIT

Repartidor 4K HDMI Cat 6 de 8 portas com receptores

O VS1828KIT é um kit que inclui 1 splitter e 8 receptores, distribuindo uma fonte HDMI até 4K @ 30 Hz (4:4:4) para 8 ecrãs até 40 m de distância através de um único cabo Cat 6. O sistema também suporta formatos de áudio digital sem perdas, como LPCM 7.1CH, Dolby TrueHD, Dolby Digital Plus e DTS-HD Master Audio. É necessário apenas um adaptador de alimentação para o repartidor, uma vez que os receptores são alimentados pelo repartidor graças à funcionalidade Power over Cable (PoC), que também ajuda a evitar a instalação de cabos desordenados. Uma porta de saída local HDMI está integrada no repartidor para monitorização de conteúdos ou para efeitos de cascata. Além disso, o repartidor contém um comutador EDID ajustável pelo utilizador, permitindo aos utilizadores configurar as resoluções de vídeo de saída e as capacidades de áudio para uma integração perfeita em todo o sistema. A caixa ultra-leve e do tamanho da palma da mão do recetor assegura uma instalação flexível, incluindo a montagem e colocação em espaços apertados.

O kit inclui 1 cabo IR blaster para o repartidor e 8 cabos IR para os receptores, permitindo aos utilizadores controlar remotamente o dispositivo de origem a partir do lado do recetor. Com o funcionamento plug-and-play, não é necessário qualquer software, permitindo uma instalação fácil e imediata. O VS1828KIT proporciona uma excelente qualidade de transmissão AV e flexibilidade de instalação em diferentes cenários de instalação, desde instalações para reuniões, espaços comerciais, showrooms, sistemas de entretenimento e muito mais.

### Caraterísticas

- Um kit que inclui 1 repartidor e 8 receptores para distribuir 1 fonte HDMI a 8 ecrãs até 40 m de distância através de um único cabo Cat 6
- Suporta até 4K a 30 Hz (4:4:4) para uma apresentação de vídeo cristalina
- Suporta formatos de áudio digital sem perdas, como LPCM 7.1CH, Dolby TrueHD, Dolby Digital Plus & DTS-HD Master Audio
- HDMI (3D, Deep Color, 4K); compatível com HDCP 1.4
- Funcionalidade Power over Cable (PoC) do repartidor para os receptores para evitar uma instalação de cabos desordenada
- Porta de saída local HDMI no repartidor para monitorização de conteúdos ou para efeitos de cascata
- Interruptor EDID ajustável pelo utilizador no repartidor para a configuração das resoluções de vídeo de saída e das capacidades de áudio
- A caixa ultra-leve do VE1821R, do tamanho da palma da mão, permite uma instalação flexível, incluindo a montagem e a colocação em espaços apertados
- Canal IR unidirecional para controlo remoto do dispositivo de origem a partir do lado do recetor
- Proteção ESD de 4KV/8KV incorporada
- Plug-and-play – não é necessário software adicional

### Especificações

| Function | VE1821R | VS1828T |
|---|---|---|
| Entrada de vídeo | | |
| Interfaces | N/D | 1 x HDMI Tipo A Fêmea (Preto) |
| Impedância | N/D | 100 Ω |
| Distância máx. | N/D | 3 m |
| Saída de vídeo | | |
| Interfaces | 1 x HDMI Tipo A Fêmea (Preto) | 1 x HDMI Tipo A Fêmea (Preto) |
| Impedância | 100 Ω | 100 Ω |
| Distância máx. | 3 m | 3 m |
| Vídeo | | |

| | | |
|---|---|---|
| Velocidade de dados máx. | 10,2 Gbps (3,4 Gbps por via) | 10,2 Gbps (3,4 Gbps por via) |
| Frequência de pixéis máx. | 340 MHz | 340 MHz |
| Conformidade | HDMI (3D, Deep Color, 4K)<br>Compatível com HDCP1.4 | HDMI (3D, Deep Color, 4K)<br>Compatível com HDCP1.4 |
| Resoluções/Distância máx. | Até 4K@30m (Cat5e), 40m (Cat 6/ATEN 2L-2910); 1080p@35m (Cat5e), 50m (Cat 6/2L-2910)<br><br>*4K suportado:<br>4096 x 2160 / 3840 x 2160 @ 30Hz (4:4:4) | Até 4K@30m (Cat5e), 40m (Cat 6/ATEN 2L-2910); 1080p@35m (Cat5e), 50m (Cat 6/2L-2910)<br><br>*4K suportado:<br>4096 x 2160 / 3840 x 2160 @ 30Hz (4:4:4) |
| Áudio | | |
| Entrada | N/D | 1 x HDMI Tipo A Fêmea (Preto) |
| Saída | 1 x HDMI Tipo A Fêmea (Preto) | 1 x HDMI Tipo A Fêmea (Preto) |
| Controlo | | |
| Canal IV | 1 x Mini Ficha Estéreo Fêmea (Preta);<br>(NOTA 1) | 1 x Mini Ficha Estéreo Fêmea (Preta);<br>(NOTA 1) |
| Conectores | | |
| Unidade para Unidade | 1 x RJ-45 fêmea | 8x RJ-45 Fêmea |
| Energia | 1 x RJ-45 fêmea<br>(Alimentação por cabo, fonte de alimentação do VS1828T) | 1 x tomada DC (preta) com bloqueio |
| Manutenção | N/D | Micro USB para atualização do F/W |
| Comutadores | | |
| Interruptor de modo | N/D | Seleção do modo EDID |
| Energia | N/D | Ligar/desligar a alimentação |
| Consumo de energia | 19.2WBTU/h<br><br>Nota:<br>● A medição em Watts indica o consumo de energia típico do dispositivo sem carga externa.<br>● A medição em BTU/h indica o consumo de energia do dispositivo quando este está totalmente carregado. | 19.2WBTU/h<br><br>Nota:<br>● A medição em Watts indica o consumo de energia típico do dispositivo sem carga externa.<br>● A medição em BTU/h indica o consumo de energia do dispositivo quando este está totalmente carregado. |
| Especificações ambientais | | |
| Temperatura de funcionamento | 0 - 40°C | 0 - 40°C |
| Temperatura de armazenamento | -20 - 60°C | -20 - 60°C |
| Humidade | 20 - 90% HR, Sem Condensação | 20 - 90% HR, Sem Condensação |
| Propriedades físicas | | |
| Caixa | Metal | Metal |
| Peso | 0.12 kg ( 0.28 lb ) | 0.56 kg ( 1.24 lb ) |
| Dimensões (C x L x A) com braçadeira | 7.95 x 6.80 x 1.65 cm<br>(3.13 x 2.68 x 0.65 in.) | N/D (A caixa é fornecida sem suporte) |
| Dimensões (C x L x A) sem braçadeira | 5.75 x 6.80 x 1.65 cm<br>(2.26 x 2.68 x 0.65 in.) | 29.50 x 8.20 x 1.80 cm<br>(11.61 x 3.23 x 0.71 in.) |
| Nota | NOTA 1: O canal IR do recetor é um canal de desvio unidirecional, transmitindo dados do recetor para o transmissor.<br>NOTA 2: O consumo máximo de energia pressupõe que todos os receptores do pacote estão instalados. | NOTA 1: O canal IR do recetor é um canal de desvio unidirecional, transmitindo dados do recetor para o transmissor.<br>NOTA 2: O consumo máximo de energia pressupõe que todos os receptores do pacote estão instalados. |

**Diagrama**

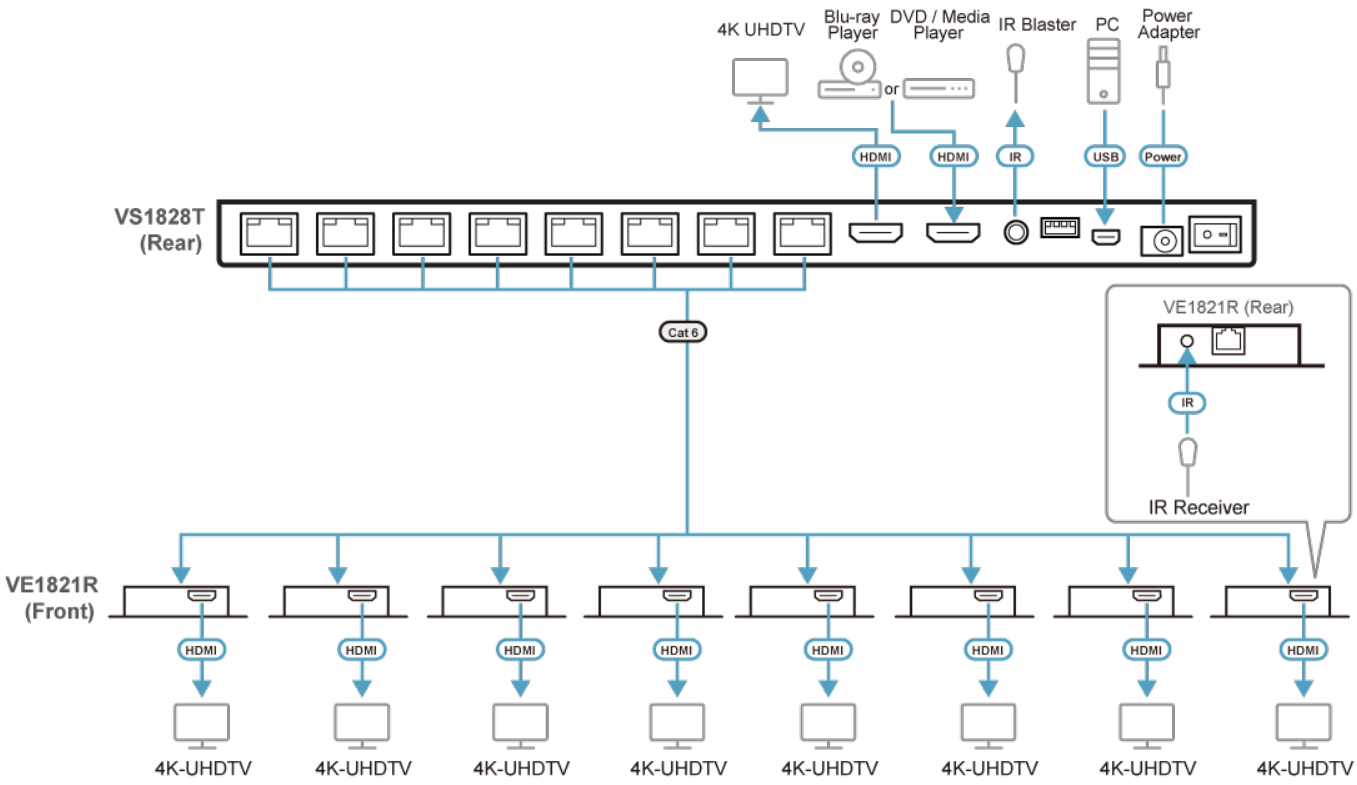


Note: Only connect VS1828T with VE1821R. Connecting VS1828T with other receiver models or third-party receivers may cause physical damage to the receiver.

***ATEN International Co., Ltd.***
3F., No.125, Sec. 2, Datong Rd., Sijhih District., New Taipei City 221, Taiwan
Phone: 886-2-8692-6789 Fax: 886-2-8692-6767
www.aten.com E-mail: marketing@aten.com

© Copyright 2015 ATEN® International Co., Ltd.
ATEN and the ATEN logo are trademarks of ATEN International Co., Ltd.
All rights reserved. All other trademarks are the property of their respective owners.