Simply Better Connections

VS192

Splitter True 4K DisplayPort de 2 Portas

The VS192 2-Port 4K DisplayPort Splitter is the perfect solution for anyone who needs to send one source of DisplayPort high definition video to 2 DisplayPort displays. The VS192, not only splits but also expands DisplayPort audio/video signals on 2 DisplayPort monitors, is ideal for any multi-display application.

The VS192 is compatible with DisplayPort 1.2a and can support up to 4K resolution at 60 Hz, making it effective and ideal for use with all DisplayPort displays in corporate, educational, and commercial settings.

Caraterísticas

- Liga uma fonte DisplayPort a dois monitores DisplayPort
- Suporte para DisplayPort 1.2a; HDCP 1.3
- Suporte para resoluções de até 4096 x 2160 / 3840 x 2160 a 60 Hz
- Suporte para Modo MST/ Extend e Modo SST/ Split*
  Modo MST/ Extend:
  Prolonque uma fonte vídeo por 2 ecrãs com uma resolução máxima de 4K.
  Modo SST/ Split:
  Duplica uma só fonte vídeo em 2 ecrãs com uma resolução máxima de 4K em cada monitor
- Suporte para Linkrate: HBR2 (High Bit Rate 2)
  Nota:
  * O VS192 irá ignorar o Modo EDID durante o Modo SST e irá detetar a resolução do monitor ligado à porta 1.

Especificações

Saída de vídeo	
Interfaces	2 x DisplayPort Fêmea (Preto)
Distância máx.	4,6m (4096 x 2160 / 3840 x 2160 a 60Hz) *Testado com 2L-7D04DP
Entrada de vídeo	
Interfaces	1 x DisplayPort Fêmea (Preto)
Distância máx.	4,6m (4096 x 2160 / 3840 x 2160 a 60Hz) *Testado com 2L-7D04DP
Vídeo	
Conformidade	DP 1.2a; HDCP 1.3
Resolução máx.	Até 4096 x 2160 / 3840 x 2160 a 60 Hz
Velocidade de dados máx.	21,6 Gbps (5,4 Gbps por faixa)
Conectores	
Energia	1 x Ficha DC
Consumo de energia	DC5V:1.185W:6BTU/h Nota: ● A medição em Watts indica o consumo de energia típico do dispositivo sem carga externa. ● A medição em BTU/h indica o consumo de energia do dispositivo quando este está totalmente carregado.
Especificações ambientais	
Temperatura de funcionamento	0-40 °C
Temperatura de armazenamento	-20 - 60 °C
Humidade	0 - 80% HR, sem condensação
Propriedades físicas	
Caixa	Metal
Peso	0.30 kg (0.66 lb)
Dimensões (C x L x A)	12.50 x 8.00 x 2.50 cm (4.92 x 3.15 x 0.98 in.)
Lote de embalagem	20 unid.
Nota	Para alguns produtos de montagem em prateleira, tenha em consideração que as dimensões físicas padrão LxPxA são expressas no formato CxLxA.

Diagrama

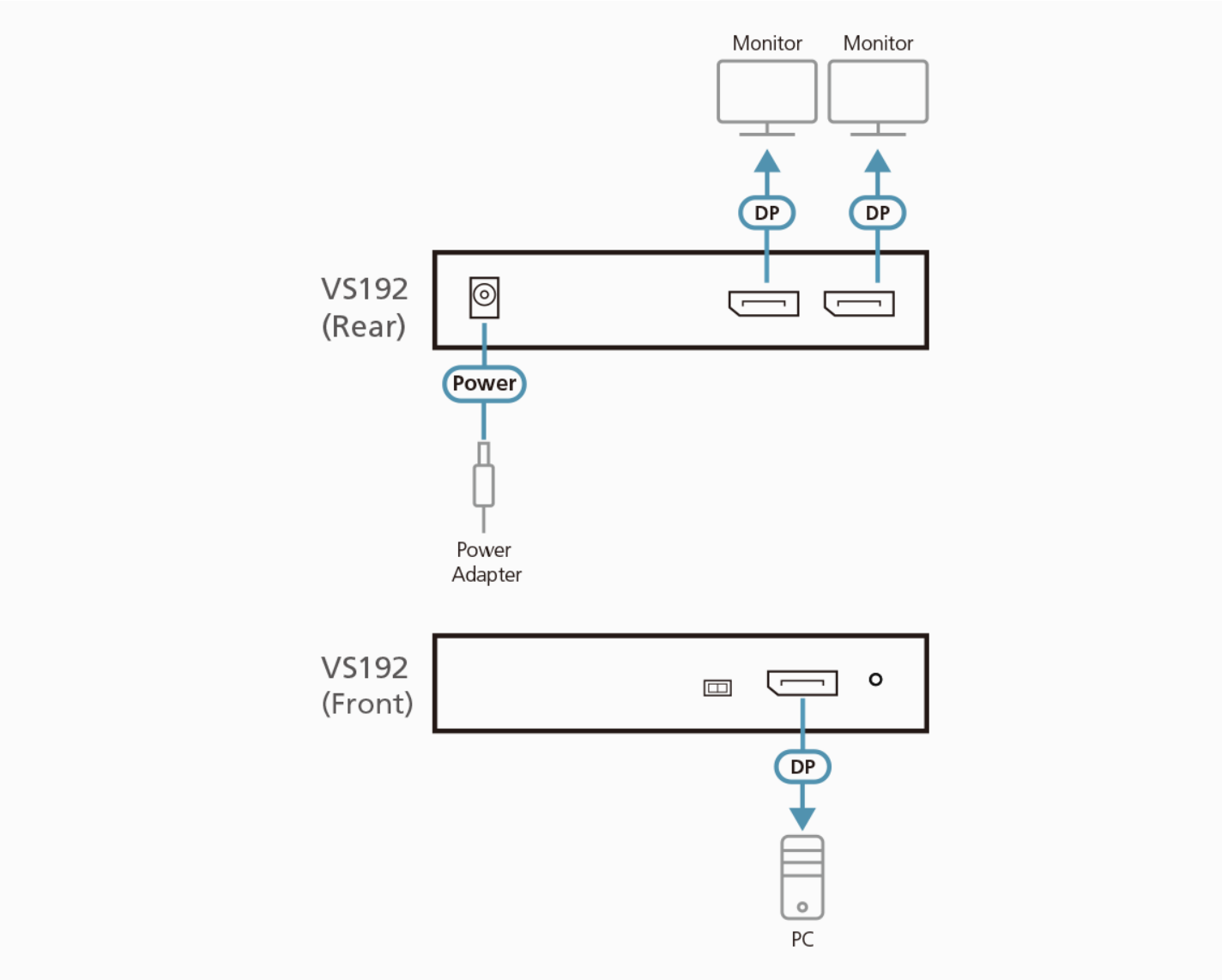

ATEN International Co., Ltd.
3F., No.125, Sec. 2, Datong Rd., Sijhih District., New Taipei City 221, Taiwan
Phone: 886-2-8692-6789 Fax: 886-2-8692-6767
www.aten.com E-mail: marketing@aten.com

© Copyright 2015 ATEN® International Co., Ltd.
ATEN and the ATEN logo are trademarks of ATEN International Co., Ltd.
All rights reserved. All other trademarks are the property of their respective owners.