KE8900SR

Slim HDMI-I enkel display KVM Over IP-ontvanger

De KE8900SR Slim HDMI over IP verlenger is een compacte en betaalbare hoogperformante IP-ontvanger die toegang geeft tot een computersysteem vanaf een USB console op afstand (USB toetsenbord, USB muis, HDMI monitor) via een intranet, waardoor gebruikers computers kunnen lokaliseren in een veilige en temperatuurgecontroleerde omgeving, die geïsoleerd is van het werkstation van gebruikers. Alle verlengers kunnen worden gekoppeld aan ontvangers of zenders uit de KE-serie* voor een kostenbesparende oplossing die binnen het budget blijft.

De KE8900SR ondersteunt één HDMI monitoruitgang. De Ontvanger biedt videoresoluties tot 1920 x 1200 @ 60 Hz en biedt een onberispelijke en verliesvrije videokwaliteit met een extreem Minimale vertraging. De extender ondersteunt ook Virtual Media functies en RS-232 seriële commando's.

De KE8900SR kan op een bureau worden geplaatst, aan de muur worden bevestigd of achter in een rack worden geplaatst dankzij het ruimtebesparende 0U rack-montage ontwerp. Bovendien kan de KE8900S gebruikt worden als een point-to-point / point-to-multipoint / multipoint-to-point extender, of geïntegreerd worden in een KVM over IP matrixsysteem (multipoint to multipoint) in combinatie met de KVM over IP matrixmanager (CCKM), voor flexibelere toepassingen in verschillende werkomgevingen.

De KVM over IP extender biedt meerdere manieren voor configuratie, zoals het lokale OSD van de Ontvanger, CCKM of RS-232 / Telnet tekstmenu. De KVM over IP extender biedt ook verbeterde beveiligingsfuncties zoals ondersteuning van AES-encryptie voor beveiligde Video / Toetsenbord / Muis / USB-gegevenstransmissies en RADIUS / LDAP / AD of gebruikersverificatie op afstand die een extra laag verbindingsbeveiliging biedt.

Indien geïntegreerd met de CCKM, ondersteunt de KVM over IP Schakelaars meer geavanceerde functies zoals boundless switching, snel schakelen, video wall, multi display, profiel scheduling, automatische detectie van alle KE Series extenders op hetzelfde subnet voor een snelle installatie of configuratie, evenals gebruikersnaam / wachtwoord authenticatie en autorisatie. Raadpleeg de CCKM-webpagina voor meer informatie.

Wanneer je zonder het gecentraliseerd beheer van CCKM werkt, beschikt de KVM over IP extender over de Slim Matrix Mode waarmee maximaal 12 eenheden van KE6900ST / KE8900ST / KE9900ST verbinding kunnen maken met een onbeperkt aantal Rx-eenheden. Dit betekent dat er maximaal 12 IP's kunnen worden gebruikt om zenders in te stellen.

Of de gebruiker nu computers configureert, bewaakt, beheert, controleert of computertoegang uitbreidt, het KVM over IP-matrixsysteem is aanpasbaar gemaakt voor een eindeloze verscheidenheid aan werkomgevingen en werkstationinstellingen en biedt oplossingen voor broadcast, controlecentra, multimedia, productie en vele andere industrieën waar matrixuitbreiding vereist is.

Opmerking:
Raadpleeg www.aten.com voor meer informatie over de verlengers uit de KE-serie. Ga voor de meest recente lijst met compatibele netwerkswitches naar: ATEN Support Center voor meer informatie.

Opties

- Geavanceerde functies*
  - Videocompressie zonder verlies tot 1920 x 1200 @ 60Hz met Minimale vertraging
  - ATEN Matrix Link– hiermee kunnen gebruikers zenders en ontvangers direct koppelen om realtime te wisselen tussen poorten en profielen op een iPad
  - Snel schakelen – binnen 0,3 seconde schakelen tussen verschillende remote video resoluties op een lokaal display
  - Flexibele aansluitingen – meerdere verlengers en matrixaansluitingen mogelijk voor installaties met meerdere displays en videowandtoepassingen
  - “Push” en “Pull”– deel inhoud onmiddellijk met slechts één klik
  - Boundless Switching – beweeg gewoon de muiscursor over de grenzen van het Scherm om te schakelen tussen verschillende Ontvangers (Rx)
  - Videowalls – creëer meerdere videowalls met maximaal 12 x 12 (144 displays max.) in elke lay-out
  - Advanced Scheduling – verbetert de efficiëntie en bespaart kosten door verbindingen in te stellen op basis van tijd en datum
  - Virtuele Zender – streamt onafhankelijk video, audio, USB en seriële bronnen van verschillende Tx
  - Interne en externe verificatieondersteuning – LDAP, Active Directory, RADIUS en TACACS+
  - Geavanceerde gebruikersautorisatie-instellingen – beheerders kunnen maximaal vier toegangsmodi instellen op Tx-apparaten voor samenwerking of het voorkomen van interferentie tussen gebruikers
  - Configureerbare gebruikers- en groepsmachtigingen voor toegang tot en controle van de KVM over IP verlengers
  - Tx-groepering van maximaal 4 sets KVM over IP-zenders ter ondersteuning van toepassingen met meerdere displays

    Opmerking: *Deze geavanceerde functies worden ondersteund als de KVM over IP-extenders worden beheerd door CCKM

- Slim Matrix Modus
  - Werkt zonder CCKM gecentraliseerd beheer
  - Snel schakelen – binnen 0,3 seconde schakelen tussen verschillende externe videoresoluties op een lokaal display (OSD alleen beschikbaar met Slim Matrix Mode)
  - Hotkey switch poorten – ondersteunt om te schakelen naar de andere zenders door vooraf gedefinieerde hotkeys Ctrl + F1 ~ Ctrl + F12
  - Ondersteunt melding herverbinding primaire server

- Hardware
  - Steun voor snelle USB-opslagoverdracht
  - Compleet met HDMI
  - Auto-MDIX – detecteert automatisch kabeltype
  - Ingebouwde 8 KV / 15 KV ESD-bescherming en 1 KV overspanningsbeveiliging
  - Slank, licht en ventilatorloos ontwerp voor stille en energiezuinige werking
  - Ondersteunt aansluiting via Gigabit Ethernet-poort
  - Muurbevestiging en rackmontage beschikbaar

- Management
  - OSD (On Screen Display) – maakt configuratie van zowel Tx / Rx apparaten op het scherm van de Ontvanger’s mogelijk
  - EDID Expert™ – selecteert optimale EDID-instellingen om problemen met videocompatibiliteit veroorzaakt door verschillende monitoren te voorkomen
  - On-screen Preview (Panel Array™ Mode) – hiermee kunnen gebruikers de video van maximaal 36 displays op één scherm bekijken
  - Videocompressieniveau – hiermee kunnen gebruikers de videokwaliteit verhogen/verlagen om de juiste netwerkbandbreedte aan te passen
  - Command Line Interface – beheerders kunnen alle KVM over IP verlengers controleren via RS-232 of Telnet door commando's of toepassingen van derden te geven
  - RS-232 seriële poorten – hiermee kunt u verbinding maken met een seriële terminal voor tekstmenu's, CLI of seriële apparaten zoals aanraakschermen en barcodescanners
  - Compatibel met alle KE verlengers

- Veiligheid
  - Gespecialiseerde LAN-poort voor directe verbindingen met KE – kan worden geïsoleerd van het bedrijfsnetwerk
  - Veiligde gegevensoverdracht – AES-encryptie voor veilige overdracht van video, toetsenbord, muis en gegevens
  - Ondersteunt industry standard Transport Layer Security (TLS) protocol

- Virtual Media.
  - USB Storage Transmission-modus verbetert de gegevensoverdrachtprestaties, ideaal voor bestandsoverdrachten, patchen van besturingssystemen, software-installaties en diagnostische tests
  - Ondersteunt USB 2.0 DVD/CD-stations, USB-apparaten voor massaopslag, harde schijven van pc's en ISO-afbeeldingen
  - Ondersteunt Smart Card/CAC-lezer

Specificaties

Connectoren	
Virtuele Media	2 x USB Type A Female (Zwart)
Console Poorten	2 x USB Type A Female (Zwart) 1 x HDMI Female (Zwart) 1 x DB-9 Male (Zwart)
Stroom	1 x DC Stekker (Zwart)
LAN Poorten	1 x RJ-45 (Zwart)
Schakelaars	
Resetten	1 x Semi-bewerkte Drukknop
LED's	
10/100/1000 Mbps	1 (10: Oranje / 100: Oranje & Groen / 1000: Groen)
Stroom	1 (Blauw)
Emulatie	
Toetsenbord / Muis	USB
Stroomverbruik	DC5V:4.35W:46BTU
Video Resolutie	Tot 1920 x 1200 @ 60Hz
Omgeving	
Operatietemperatuur	0 - 50°C
Opslagtemperatuur	-20 - 60°C
Vochtigheid	0-95% RH, Niet-condenserend
Fysieke Eigenschappen	
Behuizing	Metaal
Gewicht	0.64 kg (1.41 lb)
Afmetingen (L x B x H)	18.20 x 11.75 x 2.87 cm (7.17 x 4.63 x 1.13 in.)
Let op	Houd er bij sommige producten voor rekmontage rekening mee dat de standaard fysieke afmetingen van BxDxH worden uitgedrukt in een LxBxH-formaat.

Diagram
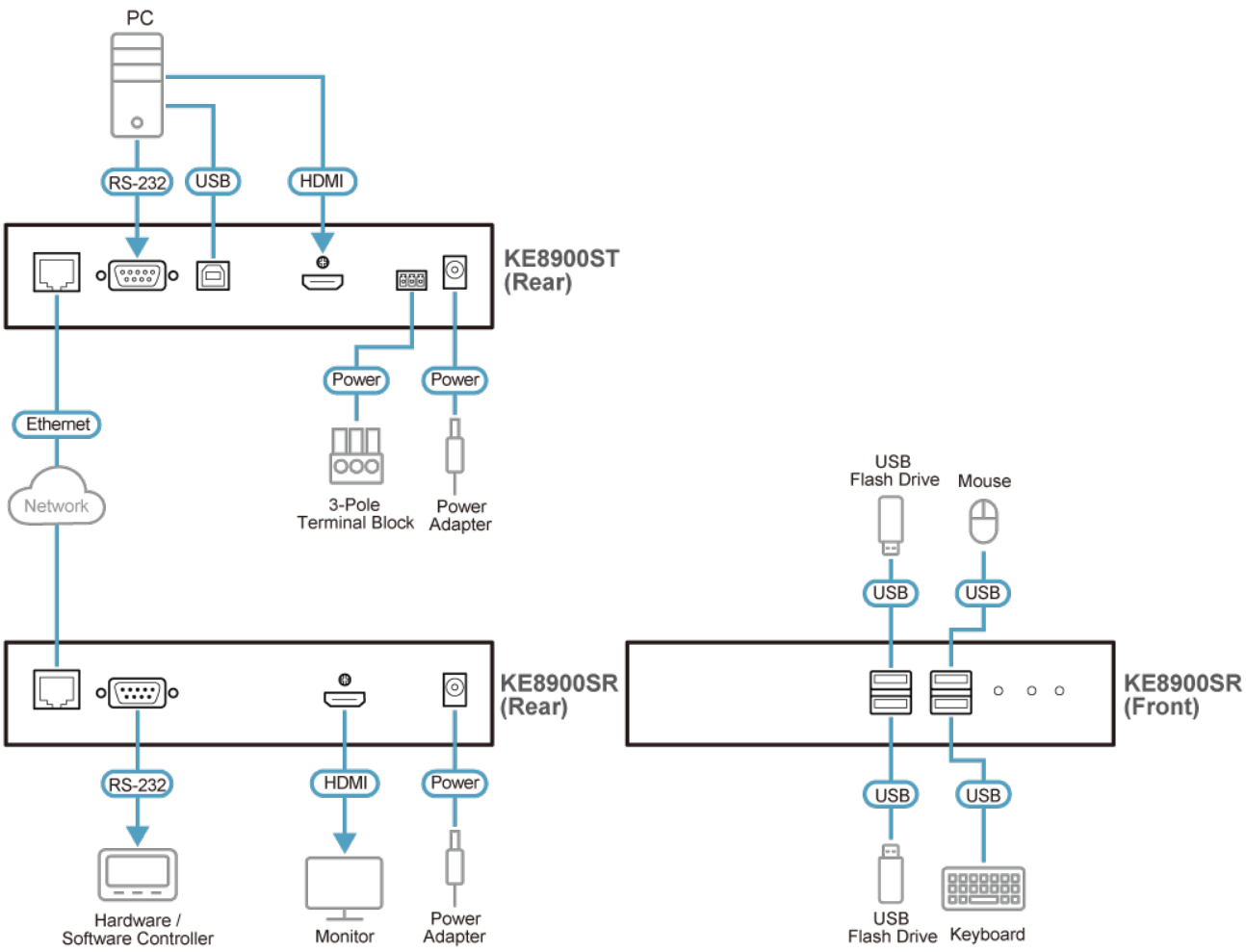
Diagram