Simply Better Connections

CS62US

Comutador KVM de 2 portas por cabo USB VGA/Áudio (0,9m)

A ATEN fornece solução KVM USB total. O CS62US liga dois computadores USB a uma consola USB para um sistema USB completo compatível com todas as plataformas operacionais, incluindo Windows, Mac, Linux e Sun.

Caraterísticas

- Um console USB controla dois computadores USB
- Design compacto, cabos embutidos de 0,9 m
- Seleção de teclas de atalho para os idiomas do sistema operacional e do teclado
- Seleção de computadores via tecla de acesso e mouse USB
- Suporte multiplataforma – Windows, Linux, Mac e Sun
- Vídeo DynaSync ™ - a tecnologia exclusiva ATEN elimina problemas de exibição de inicialização e otimiza a resolução durante a comutação entre portas
- O recurso de emulação / bypass da porta do rato da consola suporta a maioria dos drivers de rato
- A porta do mouse pode ser usada como hub USB e também para o compartilhamento de periféricos USB*
- Suporta teclados de jogo
- Suporta mouses e teclados multifuncionais e sem fio
- Design todos-em-um
- Suporta funções de coluna
- Qualidade de vídeo superior – até 2048 x 1536 a 60 Hz; DDC2B
- Função de comutação automática para monitorar o funcionamento do computador
- Não precisa de adaptador de energia externo
- Suporte e emulação de teclados Sun/Mac

* Para usar a porta de rato USB como um hub USB, os utilizadores devem primeiro desativar o modo de emulação de rato.

Especificações

Ligações do computador	2
Seleção de portas	Tecla de atalho, Rato
Conectores	
Portas de consola	1 x HDB-15 Fêmea (Azul) 2 x USB Tipo A Fêmea 1 x Ficha de Áudio de 3,5 mm Fêmea (Verde)
Portas KVM	2 x HDB-15 Macho (Azul) 2 x USB Tipo A Macho (Preto) 2 x Ficha de Áudio de 3,5 mm Macho (Verde)
LED	
Selecionado	2 (Verde)
Comprimento do cabo	
Computador	0,9 m
Emulação	
Teclado / Rato	USB
Vídeo	2048 x 1536, DDC2B
Intervalo de procura	5 segundos
Consumo de energia	DC5V:0.33W:14BTU/h Nota: ● A medição em Watts indica o consumo de energia típico do dispositivo sem carga externa. ● A medição em BTU/h indica o consumo de energia do dispositivo quando este está totalmente carregado.
Especificações ambientais	
Temperatura de funcionamento	0 - 50 °C
Temperatura de armazenamento	-20 - 60 °C
Humidade	0 - 80% HR, sem condensação
Propriedades físicas	
Caixa	Plástico
Peso	0.28 kg (0.62 lb)
Dimensões (C x L x A)	8.75 x 6.08 x 2.80 cm (3.44 x 2.39 x 1.1 in.)
Nota	Para alguns produtos de montagem em prateleira, tenha em consideração que as dimensões físicas padrão LxPxA são expressas no formato CxLxA.

Diagrama

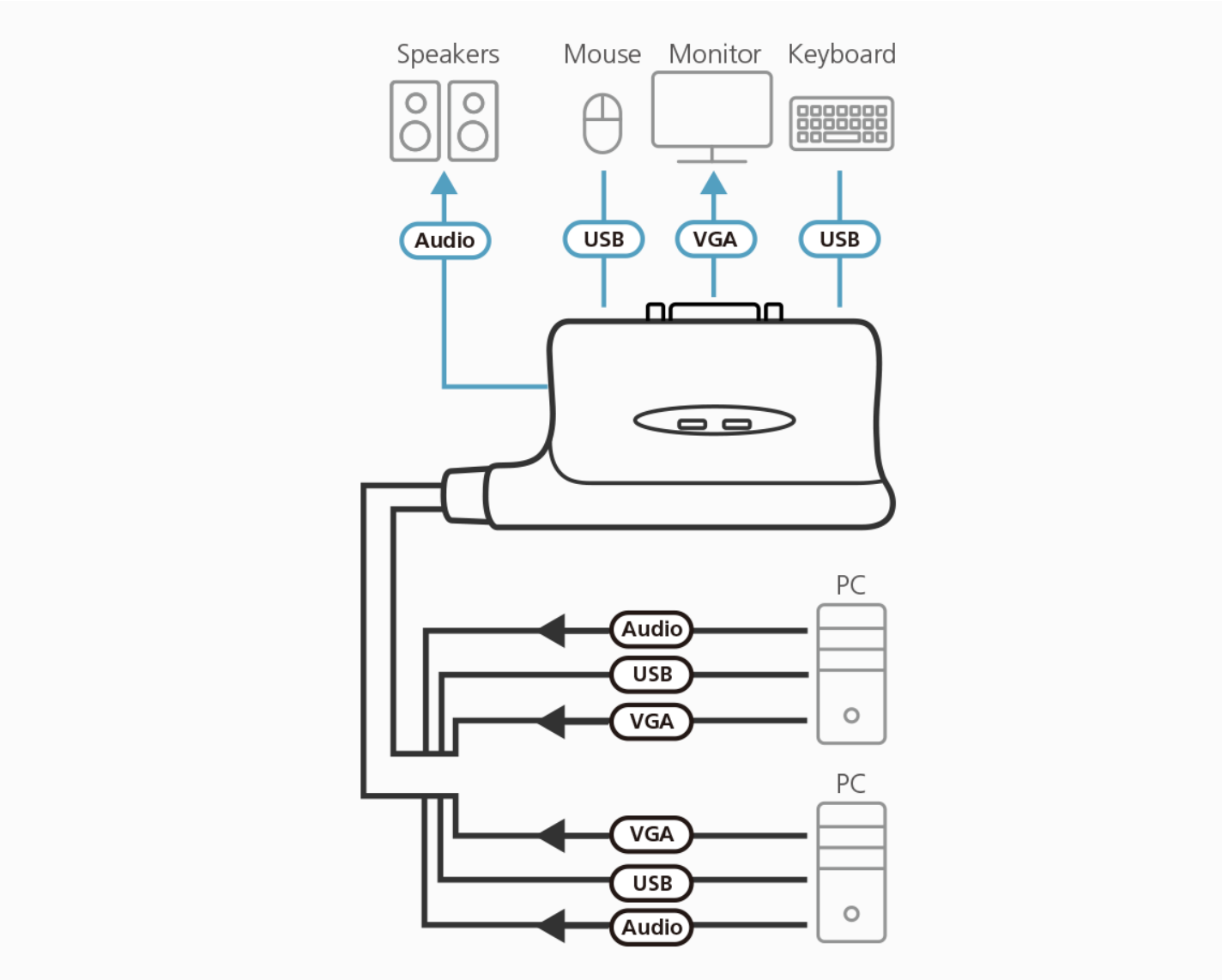

ATEN International Co., Ltd.
3F., No.125, Sec. 2, Datong Rd., Sijhih District., New Taipei City 221, Taiwan
Phone: 886-2-8692-6789 Fax: 886-2-8692-6767
www.aten.com E-mail: marketing@aten.com

© Copyright 2015 ATEN® International Co., Ltd.
ATEN and the ATEN logo are trademarks of ATEN International Co., Ltd.
All rights reserved. All other trademarks are the property of their respective owners.