Simply Better Connections

CS1308

Comutador KVM de 8 portas PS/2-USB VGA

Simply Better Connections

CS1308

Switch KVM 8 portas PS/2-USB VGA

O CS1308 agiliza o acesso a até 8 computadores de sercretária através de um conjunto de teclado, rato e monitor, permitindo que a equipa de TI faça a gestão de forma produtiva de vários computadores de uma só vez através de comutação fácil. O CS1308 também é expansível e permite que mais 8 comutadores sejam ligados em efeito de cascata para permitir a gestão centralizada de até 64 computadores de secretária através de uma consola KVM.

Pode ser construído em efeito de cascata

Hot-plugging

Passível de montagem em rack

Video DynaSync™

Um cabo de consola, duas opções de conexão

O CS1308 oferece dois tipos de cabos KVM de consola em diferentes comprimentos para seleção, permitindo ligação com teclado/rato PS/2 ou USB para acomodar com flexibilidade os requisitos de instalação.

Integração suave entre plataformas

O CS1308 permite a integração de diferentes sistemas informáticos (Windows, Mac, Linux e Sun) acessíveis a partir de uma consola KVM.

Aplicações

Comparação de Produto

Caraterísticas

O switch KVM CS1308 permite acesso e controle de até 64 computadores através de um único console (teclado, mouse e monitor). Até 8 switches adicionais podem ser ligados em cascata, elevando o número total de computadores conectados para 64 computadores que podem ser controlados a partir de uma única consola KVM. O switch suporta conexões USB e PS/2 no console e computadores.

- Um console USB-PS/2 controla 8 computadores
- Cascata de até 2 níveis - controla até 64 computadores
- Interface dupla – suporta computadores com teclado e mou se PS/2 ou USB
- Suporte multiplataforma - Windows 2000/XP/Vista, Linux, Mac e Sun
- Vídeo DynaSync – Exclusiva tecnologia Aten, elimina problemas de boot-up e otimiza a resolução quando alternado entre as portas
- Suporta teclados USB para PC, Mac e Sun
- Detecção automática de interface para PS/2 e USB
- Emulação de mouse e teclado USB ou PS/2 – inicialização de computadores mesmo quando o foco do console está em outro lugar
- Qualidade superior de vídeo – até 2048 x 1536; DDC2B
- Seleção de computadores através de botões no painel frontal, teclas de atalho e menu multiidiomas on-screen display (OSD)
- 2 níveis de segurança para senhas – somente usuários autorizados visualizam e controlam computadores; para até 4 usuários e 1 administrador com perfis separados para cada um.
- Recurso Auto Scan para monitoramento de computadores selecionados pelo usuário
- Hot pluggable – adicione ou remova computadores sem ter que desligar o switch
- Ligar/desligar o alarme sonoro através de teclas de atalho e OSD
- Firmware atualizável
- Sem necessidade de instalação de software
- Projetado para desktop ou montagem rack (sistema de rack 19", 1U)

Especificações

Ligações do computador	
Direto	8
Máximo	64 (através de cascata)
Seleção de portas	OSD, Tecla de atalho, botão
Conectores	
Portas de consola	1 x SPHD-18 Macho (Amarelo)
Portas KVM	8 x SPHD-15 Fêmea (Amarelo)
Atualização de firmware	1 x RJ-11 Fêmea (Preto)
Energia	1 x Ficha DC
Comutadores	
Portas	8 x Botão
Atualização de firmware	1 x Lateral
LED	
Online	8 (Laranja)
Selecionado	8 (Verde)
Energia	1 (Verde escuro)
Emulação	
Teclado / Rato	PS/2, USB
Vídeo	2048 x 1536; DDC2B
Intervalo de procura	1 – 255 segundos (Predefinição: 5 segundos)
Consumo de energia	DC5.3V:2.34W:19BTU/h Nota: ● A medição em Watts indica o consumo de energia típico do dispositivo sem carga externa. ● A medição em BTU/h indica o consumo de energia do dispositivo quando este está totalmente carregado.
Especificações ambientais	
Temperatura de funcionamento	0-50˚C
Temperatura de armazenamento	-20-60˚C
Humidade	0-80% HR, sem condensação
Propriedades físicas	
Caixa	Metal
Peso	1.89 kg (4.16 lb)
Dimensões (C x L x A)	43.72 x 16.13 x 4.40 cm (17.21 x 6.35 x 1.73 in.)
Nota	Para alguns produtos de montagem em prateleira, tenha em consideração que as dimensões físicas padrão LxPxA são expressas no formato CxLxA.

Diagrama

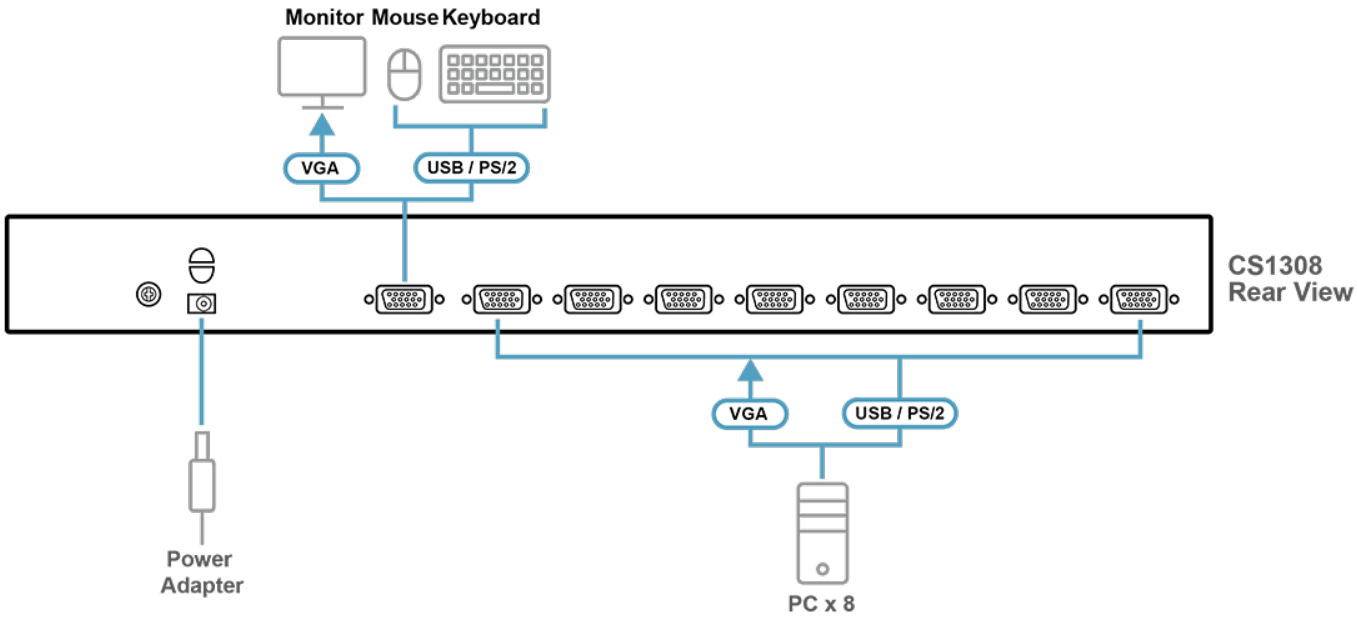

ATEN International Co., Ltd.
3F., No.125, Sec. 2, Datong Rd., Sijhih District., New Taipei City 221, Taiwan
Phone: 886-2-8692-6789 Fax: 886-2-8692-6767
www.aten.com E-mail: marketing@aten.com

© Copyright 2015 ATEN® International Co., Ltd.
ATEN and the ATEN logo are trademarks of ATEN International Co., Ltd.
All rights reserved. All other trademarks are the property of their respective owners.