Simply Better Connections

CS1964

Switch USB 3.0 4K DisplayPort Triplo Ecrã KVMP™ de 4-Portas

Simply Better Connections

O que é?

ATEN CS1964 otimiza o seu ambiente de trabalho para que possa gerir sem esforço uma estação de trabalho multimédia de ecrã triplo de forma a aceder de imediato e de forma intuitiva a quatro computadores através de um só teclado USB, rato USB e três monitores HDMI com suporte para resoluções de até 4K DCI (4096 x 2160 a 60 Hz).

CS1964 está equipado com a tecnologia patenteada ATEN Video DynaSync™ e que otimiza a resolução da imagem, acelera a comutação entre sistemas e garante que as janelas abertas num ambiente de trabalho expandido não serão revertidas às configurações originais no ecrã principal quando comuta entre portas, para uma experiência de utilizador suave e ininterrupta. Com um hub USB 3.1 GEN para taxas de transferência de dados até 5 Gbps, permitindo acelerar operações multimédia com facilidade, assim como N-key Rollover, para suporte de até 15 teclas em simultâneo sem repetição nem encravar.

4K

Claridade Visual (DCI)

Triplo Ecrã

Video DynaSync™

Comutação de Imagem Ideal

Hub de USB 3.1 Gen 1 de 2 portas

Comutação de imagem otimizada com Video DynaSync

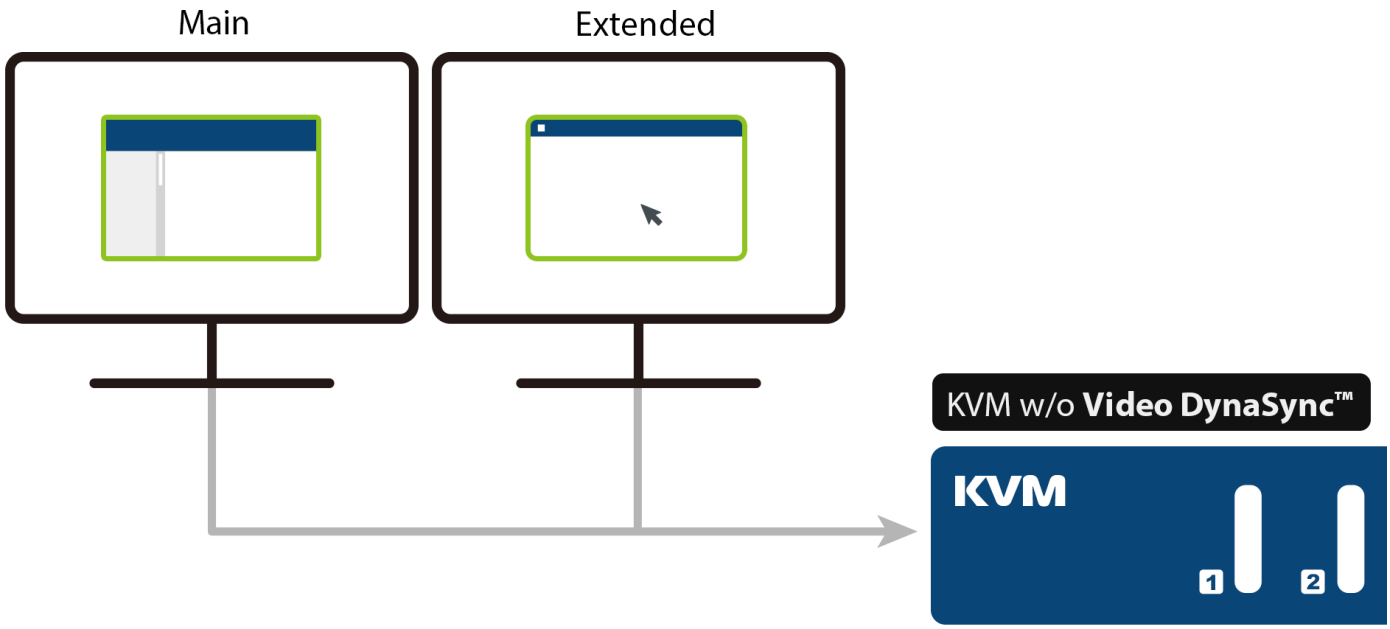

Bolsa

O aumento da digitação transformou os serviços financeiros e teve um efeito profundo na infraestrutura dos mercados bolsistas. Quem trabalha na indústria dos serviços financeiros muitas vezes carrega o peso fiscal de um indivíduo ou de toda uma empresa às costas. Isto torna essenciais as configurações multi-ecrã para gerir e avaliar de forma eficiente dados financeiros críticos. Ou no ritmo eletrizante de um local como uma sala de mercados, informação como preço de ações e de mercadorias globais tem de ser monitorizado de forma rigorosa em tempo real, uma tarefa que um só ecrã torna quase impossível. Outro desafio vital para esta tecnologia é a manutenção da segurança dos dados numa altura em que dados financeiros estão constantemente sob risco de ataques externos.

Simply Better Connections

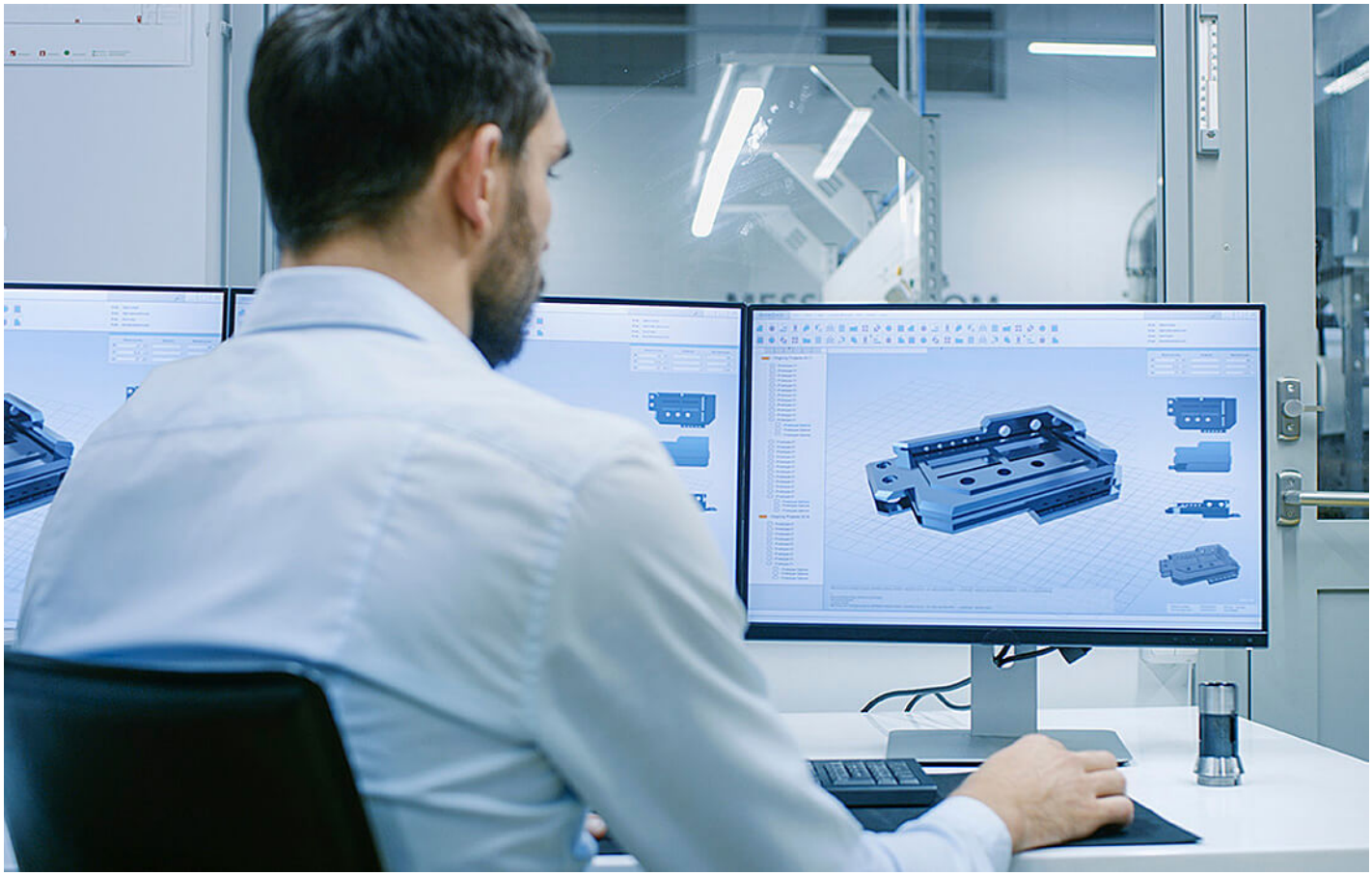

CAD / CAM

Soluções KVM de secretária são uma forma altamente eficiente de otimizar a produtividade em ambiente pós-produção e de design gráfico. Na verdade, o design CAD/CAM foi dos primeiros ambientes de trabalho a implementar a solução multi-ecrã, devido ao elevado número de conteúdos complexos que tem de ser visionado de imediato para uma manipulação eficiente. Para além disso, o trabalho nestas áreas requer claridade vídeo exata e elevadas velocidades de transferência de dados. Para manipular de forma eficiente uma variedade de conteúdos em simultâneo, engenheiros CAD/CAM e de pós-produção requerem switchs KVM compatíveis com as normas de ecrã mais atuais, que ofereçam controlo ininterrupto de múltiplos computadores, e permitam acesso de alta velocidade a diversos periféricos.

Centro de Controlo/Call Center

Switches KVM de secretária são usados em salas de controlo e call centers de ritmo frenético, em que as distâncias entre fontes de informação não justificam extensões KVM mas ainda assim requerem que múltiplos sistemas sejam acedidos a partir de uma só consola, permitindo aos operadores monitorizar de forma eficaz e eficiente múltiplas torrentes de informação para tomar decisões rigorosas e de importância extrema. Nestas situações, como controlo de tráfego aéreo ou centrais de serviços de emergência, em que são necessárias leituras visuais de dados de sistemas de gravação e retransmissão sincronizados para reduzir ao mínimo possível o tempo de reação, é também importante haver soluções que ofereçam ao operador o máximo de conforto diminuindo o espaço ocupado em secretária, para que o trabalho flua sem interrupções nem obstáculos.

Simply Better Connections

Caraterísticas

ATEN CS1964 otimiza a organização do seu ambiente de trabalho para ajudar a gerir sem esforço uma estação de trabalho multimédia de triplo ecrã. CS1964 proporciona acesso imediato e intuitivo a quatro computadores através de um só teclado USB, rato USB e três monitores HDMI. Ao ligar em cadeia dois CS1964 para seis ecrãs, pode realizar múltiplas tarefas ao mesmo tempo para aumentar a produtividade.

CS1964 está equipado com a tecnologia patenteada ATEN – Video DynaSync™ – que otimiza a resolução da imagem, acelera a comutação entre sistemas e garante que as janelas abertas num ambiente de trabalho expandido não serão revertidas às configurações originais no ecrã principal quando comuta entre portas, para uma experiência de utilizador suave e ininterrupta. Para além disso, CS1964 é compatível com a mais alta qualidade vídeo de até 4K DCI (4096 x 2160 a 60 Hz). Para além disso, CS1964 proporciona velocidades de transferência de dados de até 5 Gbps com um hub USB 3.1 Gen 1 integrado, permitindo acelerar operações multimédia com facilidade, e como está equipado com N-key Rollover, permite até 15 teclas premidas em simultâneo, evitando bloqueios e atrasos.

Integrando todas estas funcionalidades avançadas, CS1964 proporciona uma vantagem única aos utilizadores que precisam de trabalhar com múltiplos sistemas e realizar múltiplas tarefas num ambiente de trabalho expandido com triplo ecrã. CS1964 beneficia em especial quem trabalha na bolsa, quem trabalha com CGI, design gráfico, centros de controlo, call centers, pós-produção vídeo, aplicações para jogos, entre outras.

- Um teclado/rato USB e três monitores HDMI controlam quatro computadores DisplayPort
- Suporte para qualidade vídeo superior – até 4K DCI (4096 x 2160 a 60 Hz)
- Conformidade com DisplayPort 1.2 conformidade com HDMI, conformidade com HDCP 2.2
- Seleção de computador através de botões físicos, teclas de atalho, rato [1] e comandos RS-232[2]
- Suporte N-key Rollover[3] (NKRO) – permite digitar sem colisões
- Video DynaSync™ – é uma tecnologia exclusiva da ATEN que otimiza a resoluçao do ecrã, acelera a comutação entre sistemas, e certifica-se que as janelas abertas num ambiente de trabalho prolongado não revertem as configurações predefinidas no ecrã principal quando comuta entre portas
- Suporte para seis ecrãs ligando dois switches KVM de ecrã triplo
- Hub integrado USB 3.1 Gen 1 de 2-portas com velocidades de transferência de dados SuperSpeed 5 Gbps
- Suporte para funcionalidade de emulação de teclado de consola / dispensa
- Suporte para funcionalidade de emulação de rato de Consola / dispensa
- Comutação independente de KVM, periférico USB e focagem áudio [4]
- Suporte para HD Áudio[4]
- Firmware atualizável

  Nota:

  1. A comutação da porta do rato é apenas suportada no modo de emulação de rato e por ratos USB com três botões e roda.
  2. Coloque o interruptor DCC na posição s para que o switch KVM receba comandos RS-232 através de um cabo RJ-45-para-DB9. Consulte o documento de Comandos RS-232 de CS1964.
  3. O suporte N-key Rollover permite até 15 teclas premidas em simultâneo.
  4. HD áudio através de DisplayPort-HDMI não pode ser comutado de forma independente.

Especificações

Ligações do computador	4
Seleção de portas	Tecla de atalho, Botão, Rato, Comandos RS-232
Conectores	
Portas de consola	2 x USB Tipo A Fêmea 3 x HDMI Fêmea (Preto) 2 x Ficha de Áudio de 3,5 mm Fêmea (Verde; 1 x frontal, 1 x posterior) 2 x Ficha de Áudio de 3,5 mm Fêmea (Rosa; 1 x frontal, 1 x posterior)
Portas KVM (Computador)	4 x USB 3.1 Gen1 Tipo B Fêmea (Azul) 12 x DisplayPort Fêmea (Preto) 4 x Ficha de Áudio de 3,5 mm Fêmea (Verde) 4 x Ficha de Áudio de 3,5 mm Fêmea (Rosa)
Portas de ligação em cadeia	1 x RJ-45 Fêmea
Hub USB	2 x USB 3.1 Gen1 Tipo A Fêmea (Azul; 1 x frontal; 1 x posterior)
Energia	1 x Ficha DC
Comutadores	
Selecionado	5 x Botão
Seleção de estação	1 x Interruptor deslizante
LED	
Ligação USB	5 (Verde)
Áudio	5 (Verde)
KVM	5 (Laranja)
Vídeo	4096 x 2160 @ 60Hz; 2560 x 1440 @144Hz
Emulação	
Teclado / Rato	USB
Intervalo de procura	1-99 segundos (predefinição: 5 segundos)
Consumo de energia	DC12V:15.49W:115BTU/h Nota: ● A medição em Watts indica o consumo de energia típico do dispositivo sem carga externa. ● A medição em BTU/h indica o consumo de energia do dispositivo quando este está totalmente carregado.
Especificações ambientais	
Temperatura de funcionamento	0 - 50 °C
Temperatura de armazenamento	-20 - 60 °C
Humidade	0 - 80% HR, sem condensação
Propriedades físicas	
Caixa	Metal
Peso	1.93 kg (4.25 lb)
Dimensões (C x L x A)	33.50 x 15.60 x 6.55 cm (13.19 x 6.14 x 2.58 in.)
Nota	Para obter uma lista completa de resoluções de vídeo suportadas, vá ao sítio Web da ATEN > Produto > Comutadores KVM desktop, e desloque-se para baixo para ver o separador Resolução máxima. Resolução para mais informações.
Nota	Para alguns produtos de montagem em prateleira, tenha em consideração que as dimensões físicas padrão LxPxA são expressas no formato CxLxA.

Diagrama

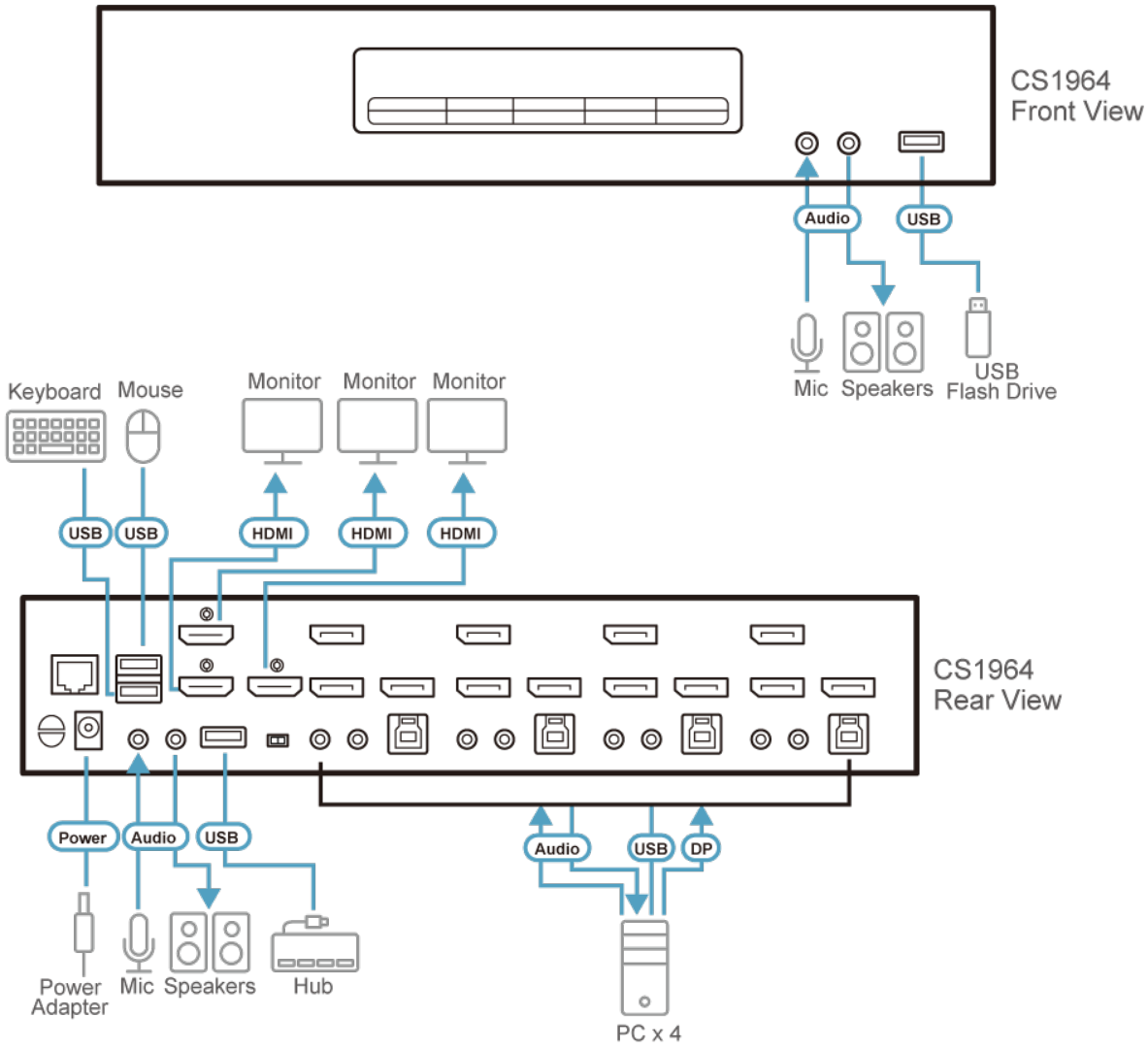

ATEN International Co., Ltd.
3F., No.125, Sec. 2, Datong Rd., Sijhih District., New Taipei City 221, Taiwan
Phone: 886-2-8692-6789 Fax: 886-2-8692-6767
www.aten.com E-mail: marketing@aten.com

© Copyright 2015 ATEN® International Co., Ltd.
ATEN and the ATEN logo are trademarks of ATEN International Co., Ltd.
All rights reserved. All other trademarks are the property of their respective owners.