Simply Better Connections

VC480

Конвертер интерфейса 3G/SDI-HDMI с поддержкой звука

Конвертер сигналов 3G / HD / SD SDI в HDMI VC480 обеспечивает профессиональный способ обмена сигналами высокого качества в режиме реального времени. Преобразование сигнала SDI и HDMI является на 100% цифровым и гарантирует отсутствие потери качества при передаче, как для аудио, так и видеосигналов. Конвертер VC480 является лучшим выбором для надежного преобразования сигналов, необходимого при точечном мониторинге или применительно к публичному вещанию.

Описание

- В режиме реального времени преобразует входной сигнал 3G/HD/SD-SDI в формат HDMI, избегая при этом потерь для аудио- и видеосигналов
- Поддерживает дополнительное аналоговое стерео аудио и цифровое коаксиальное аудио
- Поддержка HDMI (Deep Color)
- Светодиодная индикация статуса питания и наличия сигнала
- Поддержка SDI расстояния до 90M (3G-SDI), 150M (HDSDI) или 300M (SD-SDI) при RG6
- Поддерживаемые SDI форматы:
  •SD-SDI (SMPTE 259M, до 270МБит/с)
  •HD-SDI (SMPTE 292M, 296M, до 1.485Гбит/с)
  •3G-SDI (SMPTE 424M, 425M уровень A,B, до 2.97 Гбит/с)
- Поддержка видео:
  525i@59.96, 625i@50
  720p@23.98/24/25/29.94/30/50/59.94/60
  1080i@50/59.94/60
  1080p@23.97/24/25/29.97/30/50/59.94/60
- Буферизованный проходной выход обеспечивает расширенный мониторинг
- Поддержка 8-ми канального PCM звука при частоте дискретизации 48 кГц
- Автоматическое определение наличия сигналов 3G/HD/SD-SDI
- Поддержка функции «Reclocking» для SDI-сигналов для каскадного подключения, позволяющего расширить дальность передачи данных
- Возможность фиксации разъема питания для безопасной коммутации

Спецификация

Видеовход	
Интерфейсы	BNC (золотистого цвета) - 1 шт.
Импеданс	75 Ω
Видеовыход	
Интерфейсы	Гнездо HDMI тип A (черного цвета) - 1 шт.; BNC (золотистого цвета) - 1 шт.
Импеданс	100 Ω
Видео	
Макс. скорость передачи данных	2,97 гбит/с
Макс. частота пикселизации	148,5 MHz
Поддерживаемое разрешение	NTSC при 59,96 Гц, PAL при 50 Гц; 720p при 50/59,94/60 Гц; 1080i при 50/59,94/60 Гц; 1080p при 23,97/24/25/29,97/30/50/59,94/60 Гц
Макс. расстояние	90 м (3G-SDI); 150 м (HD-SDI); 300 м (SD-SDI)
Аудио	
Выход	Аналоговый: RCA (красного/белого цвета) - 2 шт. Цифровой: RCA (желтого цвета) - 1 шт.
Формат	Вход: PCM 2/5.1/7.1-канальный при частоте дискретизации 48 кГц Выход: PCM 2 канальный (Аналоговый/Цифровой)
Форматы SDI	SD-SDI (SMPTE 259M, до 270 Мбит/с) HD-SDI (SMPTE 292M, 296M, до 1,485 Гбит/с) 3G-SDI (SMPTE 424M, 425M уровень A, до 2,97 Гбит/с)
Разъемы	
Питание	Разъем для подключения источника постоянного тока - 1 шт.
Энергопотребление	DC5V:3.635WBTU/h Примечание: ● Величина, измеряемая в ваттах, показывает типичное энергопотребление устройства без внешней нагрузки. ● Величина, измеряемая в БТЕ/ч (BTU/h), показывает энергопотребление устройства при полной загрузке.
Температура и влажность	
Рабочая температура	0 - 40 ºC
Температура хранения	-20 - 60 ºC
Влажность	20 - 90% рт. ст. без образования конденсата
Физические свойства	
Корпус	Металлический
Масса	0.29 kg (0.64 lb)
Размеры (Д x Ш x В)	12.30 x 10.87 x 3.05 cm (4.84 x 4.28 x 1.2 in.)
Картонная упаковка	5 шт.
Примечание	Обратите внимание, что для некоторых изделий монтируемых стойку, физические размеры (ШхГхВ) выражаются в формате (ДхШхВ).

Топологическая схема

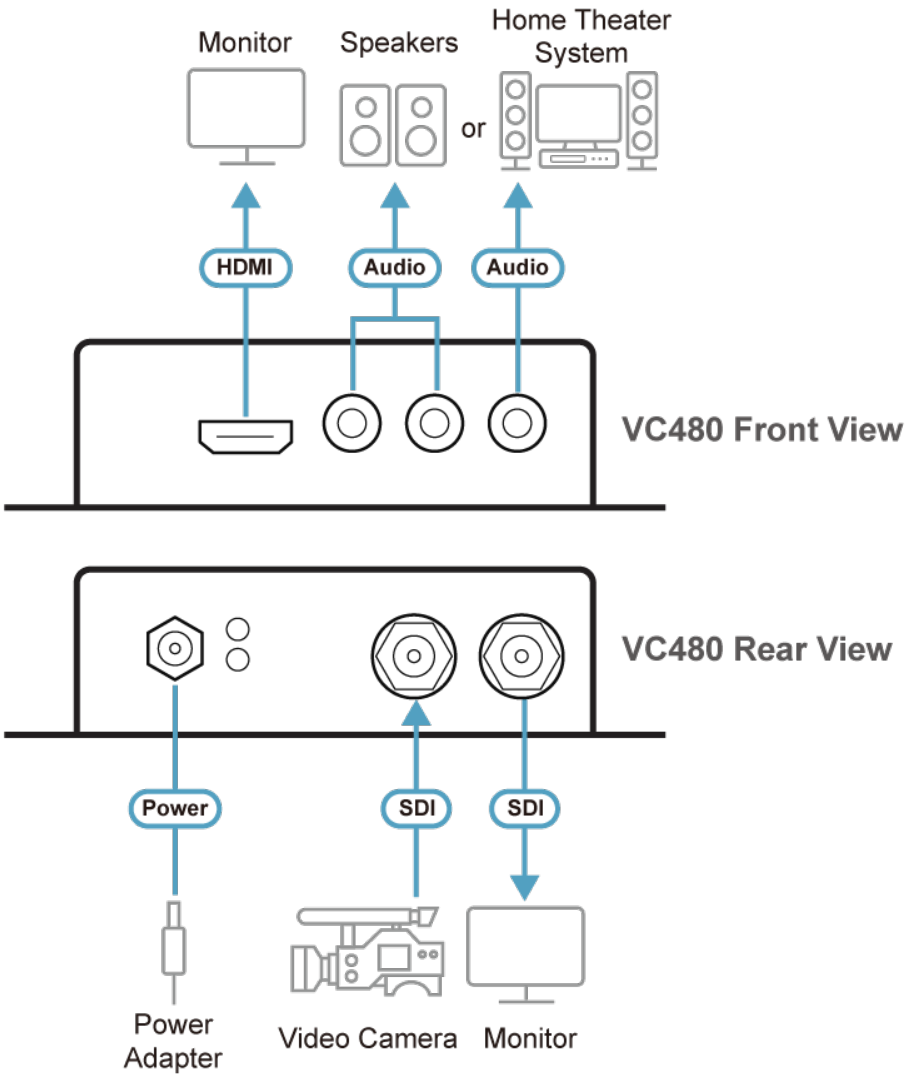

ATEN International Co., Ltd.
3F., No.125, Sec. 2, Datong Rd., Sijhih District., New Taipei City 221, Taiwan
Phone: 886-2-8692-6789 Fax: 886-2-8692-6767
www.aten.com E-mail: marketing@aten.com

© Copyright 2015 ATEN® International Co., Ltd.
ATEN and the ATEN logo are trademarks of ATEN International Co., Ltd.
All rights reserved. All other trademarks are the property of their respective owners.