Simply Better Connections

# VS192

Разветвитель True 4K DisplayPort 2-портовый

2-портовый видеоразветвитель VS192 с DisplayPort и поддержкой 4K, это идеальное решение для тех, кому необходим вывод видео высокого разрешения от одного DisplayPort-источника на два дисплея, оснащенных интерфейсом DisplayPort. Видеоразветвитель VS192 способен не только осуществлять передачу аудио/видеосигнала от DisplayPort к двум раздельным мониторам, но также и растянуть одно изображение на два монитора с DisplayPort, что идеально подходит для различных применений в конфигурациях с несколькими дисплеями.

Видеоразветвитель VS192 совместим с DisplayPort 1.2a и поддерживает разрешение изображения до 4K при 60 Гц, что делает его эффективным и идеальным при использовании с любыми дисплеями, оснащенными интерфейсом DisplayPort, в применении в корпоративных, образовательных и коммерческих средах.

### Описание

- Соединяет один DisplayPort-источник с двумя мониторами, оснащенными интерфейсом DisplayPort
- Поддерживает DisplayPort 1.2a; HDCP 1.3
- Поддерживает разрешение до 4096 x 2160 / 3840 x 2160  при 60 Гц
- Поддержка режимов MST/ Extend и SST/ Split *
  **Режим MST/ Extend:**
  Растягивает изображение от одного источника видеосигнала на два монитора, с максимальным разрешением 4K.
  **Режим SST/ Split:**
  Дублирует изображение от одного источника видеосигнала на два монитора, с максимальным разрешением 4K на каждом мониторе
- Поддерживает скорость передачи данных: HBR2 (High Bit Rate 2)
  Примечание:
  * При работе в режиме SST видеоразветвитель VS192  отключает режим EDID и будет определять разрешение монитора, по подключенному к порту 1.

**Спецификация**

| | |
|---|---|
| Видеовыход | |
| Интерфейсы | 2 x гнезда DisplayPort (черного цвета) |
| Макс. расстояние | 4,6 метра (4096 x 2160/3840 x 2160 при 60 Гц)<br>* проверено с кабелем 2L-7D04DP |
| Видеовход | |
| Интерфейсы | 1 x гнездо DisplayPort (черного цвета) |
| Макс. расстояние | 4,6 метра (4096 x 2160/3840 x 2160 при 60 Гц)<br>* проверено с кабелем 2L-7D04DP |
| Видео | |
| Соответствие | DP 1.2a; совместимость с HDCP 1.3 |
| Макс. разрешение | До 4096 x 2160 / 3840 x 2160 при 60 Гц |
| Макс. скорость передачи данных | 21.6 Гбит/с (5,4 Гбит/с на каждую полосу) |
| Разъемы | |
| Питание | 1 x разъем для подключения питания постоянного тока |
| Энергопотребление | DC5V:1.185W:6BTU/h<br><br>Примечание:<br>● Величина, измеряемая в ваттах, показывает типичное энергопотребление устройства без внешней нагрузки.<br>● Величина, измеряемая в БТЕ/ч (BTU/h), показывает энергопотребление устройства при полной загрузке. |
| Температура и влажность | |
| Рабочая температура | 0-40 °C |
| Температура хранения | -20 - 60 °C |
| Влажность | 0 - 80% рт. ст. без образования конденсата |
| Физические свойства | |
| Корпус | Металлический |
| Масса | 0.30 kg ( 0.66 lb ) |
| Размеры (Д x Ш x В) | 12.50 x 8.00 x 2.50 cm<br>(4.92 x 3.15 x 0.98 in.) |
| Картонная упаковка | 20 шт. |
| Примечание | Обратите внимание, что для некоторых изделий монтируемых стойку, физические размеры (ШхГхВ) выражаются в формате (ДхШхВ). |

**Топологическая схема**

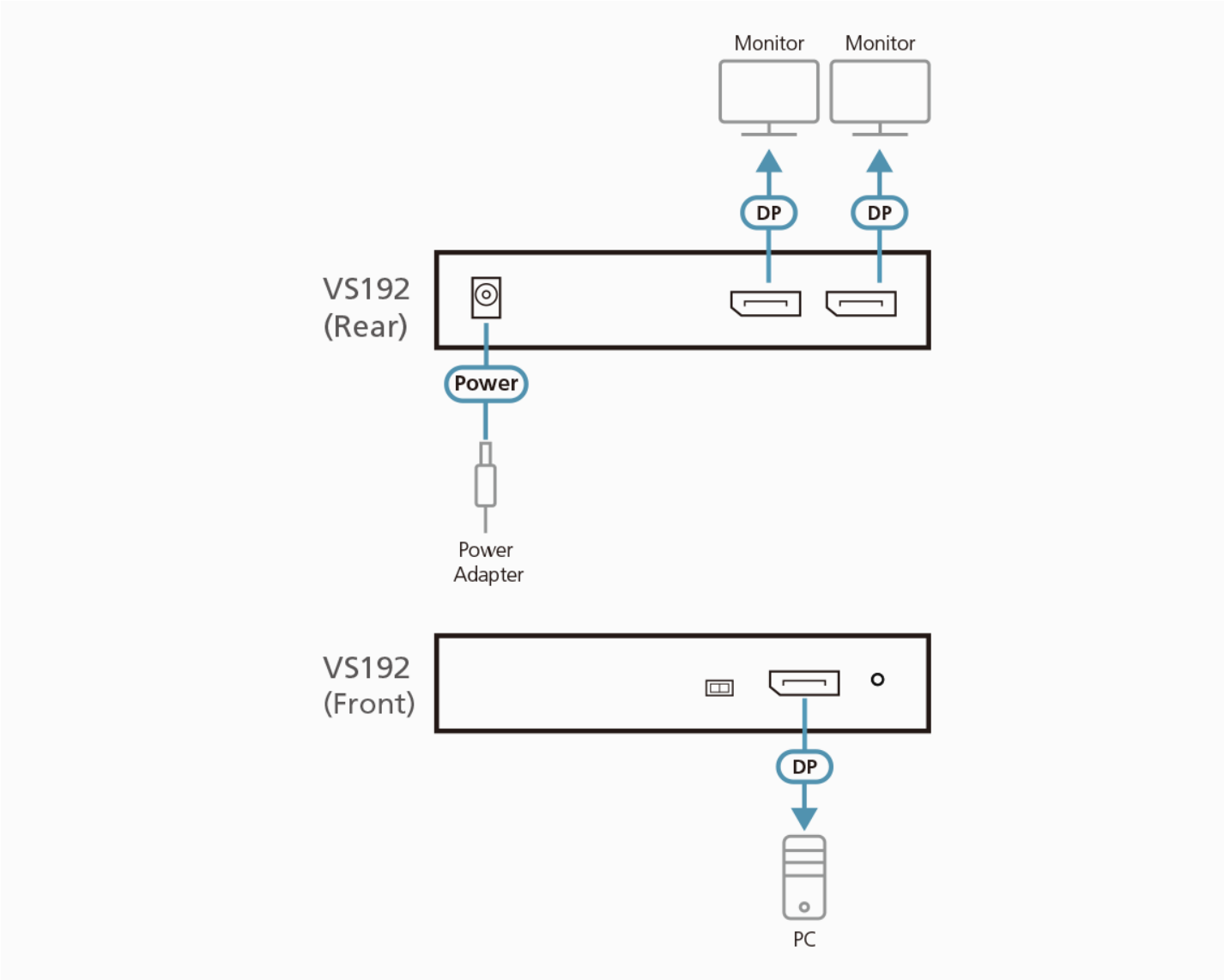


***ATEN International Co., Ltd.***
3F., No.125, Sec. 2, Datong Rd., Sijhih District., New Taipei City 221, Taiwan
Phone: 886-2-8692-6789 Fax: 886-2-8692-6767
www.aten.com E-mail: marketing@aten.com

© Copyright 2015 ATEN® International Co., Ltd.
ATEN and the ATEN logo are trademarks of ATEN International Co., Ltd.
All rights reserved. All other trademarks are the property of their respective owners.