Simply Better Connections

CM1284

4-канальный 4K HDMI многооконный процессор с функцией KVM

Simply Better Connections

CM1284 позволяет подключать до 4 компьютеров и двух дисплеев с интерфейсами HDMI, облегчая мониторинг нескольких видеоисточников в реальном времени, поддерживая режим просмотра нескольких изображений в одном окне с качеством до 4K DCI. Благодаря независимому управлению клавиатурой и мышью можно одновременно выбирать, переключать и отображать несколько источников видеосигнала. Также этот инновационный Multi-View KVMP™ переключатель оснащен 2-портовым USB-концентратором, позволяющим каждому компьютеру получить доступ к подключенным периферийным устройствам. При этом переключение периферийных USB-устройств может быть независимым от KVM-фокуса, что делает многозадачность рабочего стола по-настоящему простой и продуктивной.

Superior Video Quality

Audio Enabled

Boundless Switching

Video DynaSync™

USB Peripheral Sharing

Smart Switching Selection

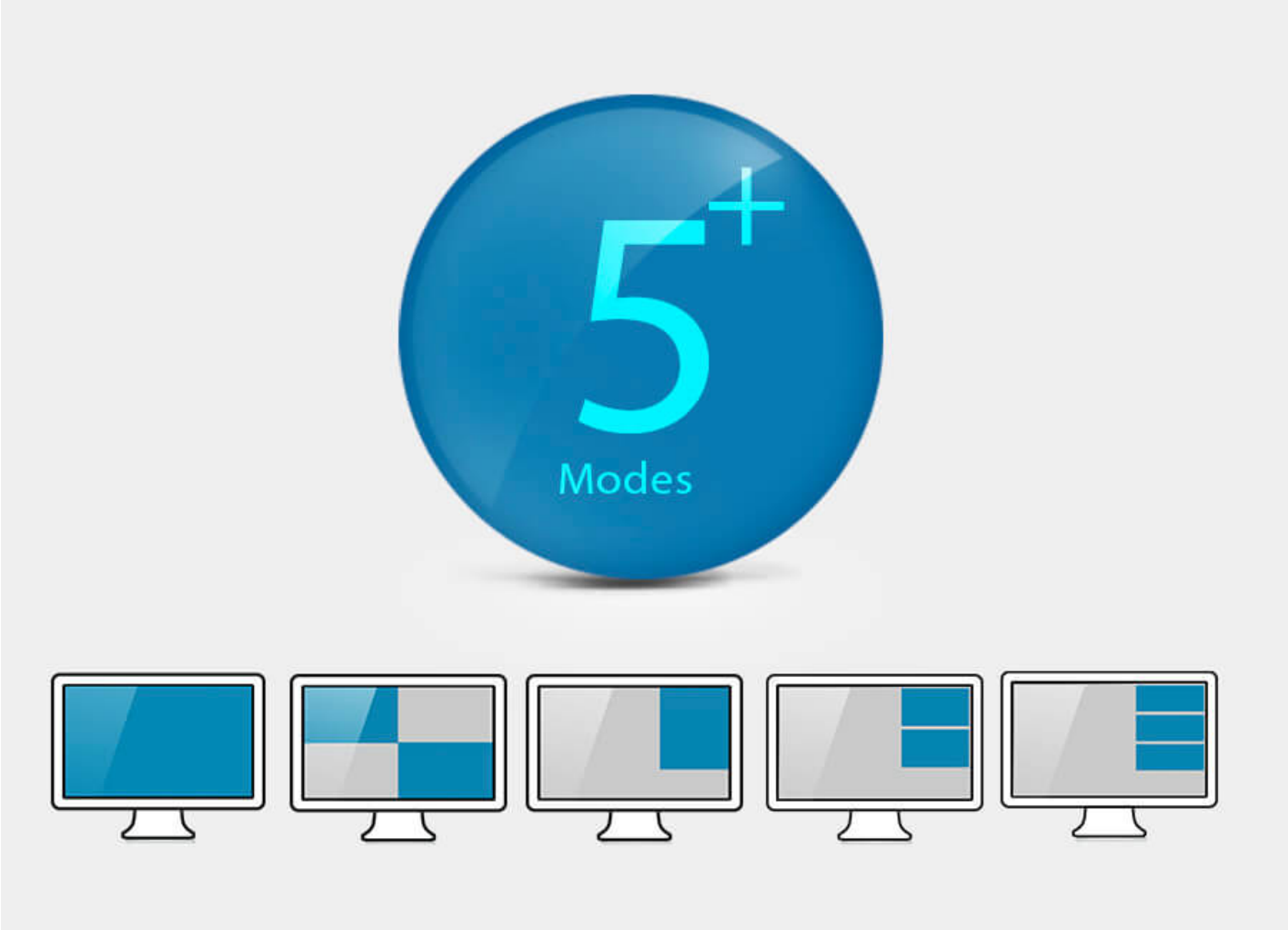

Универсальные режимы отображения

Универсальные режимы отображения

В конфигурации с двумя дисплеями видеоданные от нескольких источников могут отображаться в различных режимах. На основном дисплее в полноэкранном, четырех-оконном, PiP (картинка в картинке), PbP (картинка рядом с картинкой) и PoP (картинка на картинке), в то время как на дополнительном дисплее, выбранный источник может отображаться в полноэкранном режиме, что повышает эффективность работы без упущения каких-либо важных деталей.

Интуитивно понятное безграничное переключение

Функция Boundless Switching компании ATEN обеспечивает мгновенный доступ и управление, позволяет для переключения на другие источники видео просто и плавно перемещать курсор мыши по окнам.

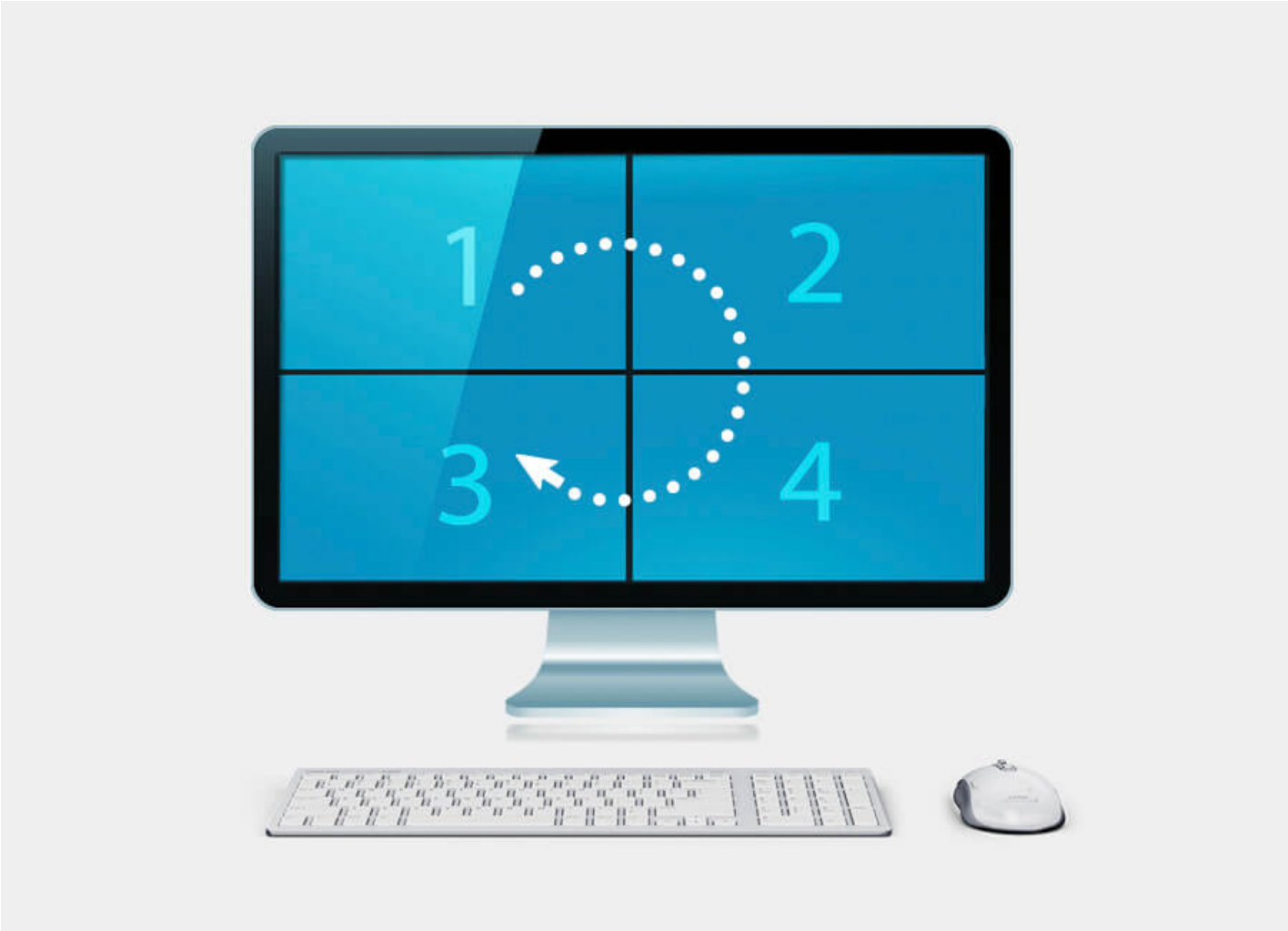

Поддержка подключения шлейфом и каскадом

Используя возможность управления при подключении шлейфом (Daisy Chain Control) можно управлять с одной консоли 3 дополнительными экземплярами CM1284 (до 16 видеоисточников).

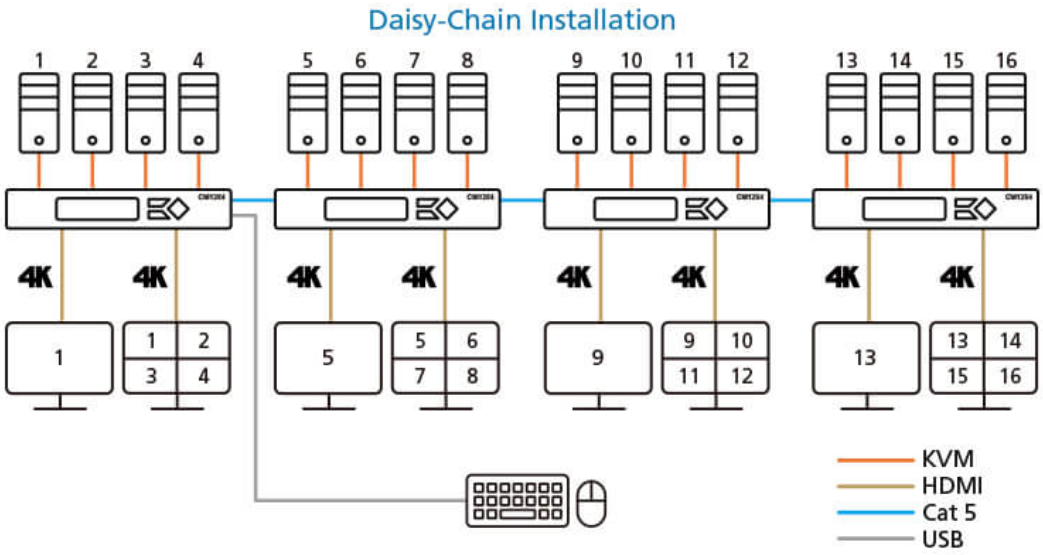

Кроме того, подключение каскадом до 2 уровней, позволяет подсоединить 4 дополнительных экземпляра CM1284 (до 16 источников видео), управляемых с единой консоли и режимом просмотра нескольких изображений в одном окне (до 4x4).

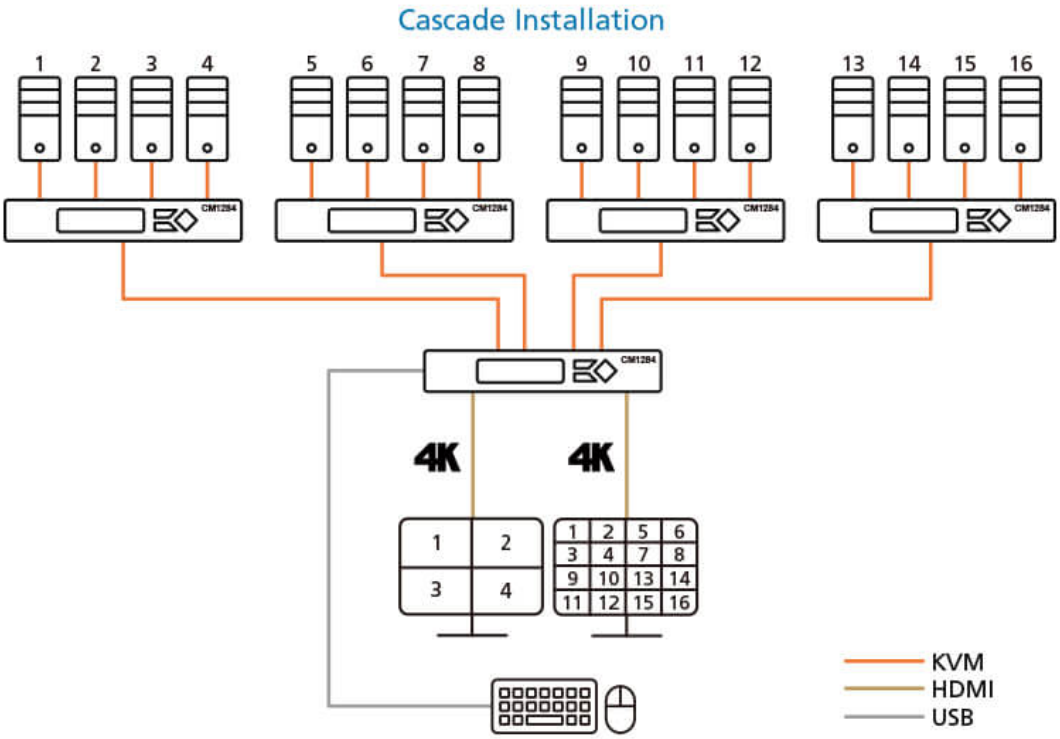

Применения

KVMP™-переключатель CM1284 идеально подходит для критичных по времени действий с использованием настольных компьютеров, требующих отслеживания в реальном времени нескольких источников видео и незамедлительно быстрого реагирования. Например, при использовании в роли пульта управления в средах вещания или наблюдения.

Описание

4-портовый, USB, HDMI, KVMP™-переключатель с функцией Multi-View модели CM1284 компании ATEN повышает эксплуатационную эффективность работы в режиме реального времени. Он дает пользователям возможность более эффективно управлять данными, позволяя одновременно выбирать, переключать и отображать несколько источников видеосигнала с помощью независимо управляемых клавиатуры и мыши.

Улучшенные возможности видеовывода обусловлены использованием HDMI-подключения, которое поддерживает разрешение изображения до 4K (4096 x 2160 при 30 Гц). Оснащение консоли двумя видео-выводами обеспечивает пользователям возможность мониторинга в режиме реального времени. При этом один из выводов поддерживает несколько вариантов отображения: в режиме Quad View (видео-вывод с четырех компьютеров на один монитор в окнах одинакового размера), «изображение в изображении» (Picture in Picture, (PiP)), «изображение рядом с изображением» (Picture by Picture, (PbP), «изображение на изображении» (Picture on Picture,(PoP)), в то время, как другой вывод работает в полноэкранном режиме (Full Screen). Наличие у CM1284 функции Boundless Switching (безграничного или бесконтактного переключения) позволяет пользователям переключаться на другие видеоисточники, просто перемещая курсор мыши по окнам. Это упрощает мгновенный доступ и управление необходимым Вам компьютером.

Для возможности управления дополнительными экземплярами (до 3-х штук, подключенных к 1-му основному) переключателя CM1284 с помощью одной консоли, поддерживается режим последовательного соединения (Daisy Chain Control, (DCC)). Также может использоваться режим соединения переключателей CM1284 каскадом (до 2-ух уровней и до 4-ех дополнительных экземпляров переключателя). Оба режима соединения позволяют увеличить количество одновременно отображаемых источников изображения до 16.

Учитывая постоянно растущий спрос на функционал многосекторального просмотра, переключатель CM1284 спроектирован для его удовлетворения и специально предназначен для применений, где необходим мониторинг в реальном времени, таких как авиационная промышленность, торгово-финансовые операции и медицина.

- Возможность одновременного отображения на одном экране консоли до четырех источников видео в различных режимах, включая: Quad View (видеовывод с четырех компьютеров на один монитор в окнах одинакового размера), «изображение в изображении» (Picture in Picture, (PiP)), «изображение рядом с изображением» (Picture by Picture, (PbP), «изображение на изображении» (Picture on Picture,(PoP))
- Оснащение консоли двумя видео-выводами - поддержка режима просмотра нескольких изображений (Multi-view) и полноэкранного режима (Full Screen)
- Возможность простого изменения размера и/или положения любого окна в режимах PiP или PbP согласно запросам пользователей
- Возможность конфигурирования системы с помощью передней панели, экранного меню (OSD), ИК-пульта дистанционного управления и команд последовательного интерфейса RS-232 – настройка режима отображения и выбор порта
- Поддержка высочайшего качества изображения - до 4K (4096 x 2160 при 30 Гц); YCbCr 4:2:2
- Наличие ниспадающего меню (Drop-down) – редактирование отображаемых окон, а также выполнение других функции с помощью мыши и экранной панели управления
- Возможность выбора компьютера с помощью кнопок на передней панели и «горячих клавиш», мыши и команд последовательного интерфейса [1]
- Поддержка функции Boundless Switching (безграничного или бесконтактного переключения) – позволяет для переключения на другие источники видео просто перемещать курсор мыши по окнам, даже при подключении переключателей в цепь
- Поддержка фокуса функции Boundless Switching – рамка окна показывает компьютер на котором в данный момент сфокусировано управление
- Поддержка расширенного рабочего стола с функцией Boundless Switching [2]
- Поддержка функции Video DynaSync™ – эксклюзивная технология компании ATEN устраняет проблемы с отображением при загрузке и оптимизирует разрешение при переключении между различными источниками
- Поддержка EDID Expert™, которая выбирает оптимальные настройки EDID для плавного переключения, высокого качества отображения и использования наилучшего разрешения на подключенных устройствах
- Поддержка режима последовательного соединения (Daisy Chain Control, (DCC)) — управление с одной консоли максимум тремя дополнительными экземплярами переключателя CM1284
- Поддержка режима подключения переключателей каскадом (до двух уровней) — управление с одной консоли максимум 16 компьютерами (в режиме 4 x 4 Multi-view)
- Совместимость с HDCP 1.4
- Функция эмуляции/обхода клавиатуры на консоли, поддерживающая большинство мультимедийных клавиатур
- Функция эмуляции/обхода порта для мыши на консоли, поддерживающая большинство драйверов мыши и многофункциональные мыши
- Независимое переключение фокуса для выбора порта USB-периферии, звука и KVM-переключателя
- Поддержка определения состояния питания
- Функция автосканирования
- Возможность обновление микропрограммы через USB-порт компьютера
- Богатые низкие частоты обеспечивает качественное звучание в аудиосистемах 2.1
- Поддержка многоязычных клавиатурных раскладок – поддержка английской, французской, японской и немецкой клавиатур
- Возможность «горячего» подключения
- Поддержка комбинаций клавиатур через эмуляцию (для Sun / Mac) [3]

Примечание:
1. Переключение портов мышью поддерживается только в режиме эмуляции мыши и только при использовании 3-кнопочной USB-мыши с колесом прокрутки
2. Эта функция поддерживается только Multi-View KVMP™-переключателями начиная с микропрограммы версии 2.3.222 или более поздней.
3. Клавиатуры Mac эмулируются комбинациями клавиатуры ПК. Клавиатуры Mac работают только с компьютерами этих фирм

Спецификация

Компьютерные подключения	4
Выбор порта	Кнопки передней панели, «горячие» клавиши, ИК-пульт дистанционного управления, экранное меню (OSD), команды интерфейса RS-232
Разъемы	
Порты консоли	2 x гнезда USB тип A 2 x гнезда HDMI (черного цвета) 2 x миниатюрных гнезда стерео 3.5мм (зеленого цвета; 1 x передняя панель, 1 x задняя панель) 2 x миниатюрных гнезда стерео 3.5мм (розового цвета; 1 x передняя панель, 1 x задняя панель) 2 x гнезда RJ-45
Порты KVM (Компьютера)	4 x гнезда USB тип B (белого цвета) 4 x гнезда HDMI (черного цвета) 4 x миниатюрных гнезда стерео 3.5мм (зеленого цвета) 4 x миниатюрных гнезда стерео 3.5мм (розового цвета)
Питание	1 x разъем IEC320
USB концентратор	2 x гнезда USB 2.0 тип A (1 x передняя панель, 1 x задняя панель)
Переключатели	
Выбрано	11 x кнопок
Светодиодные индикаторы	
KVM	4 (оранжевого цвета)
Аудио	4 (зеленого цвета)
USB	4 (зеленого цвета)
Эмуляция	
Клавиатура/ Мышь	USB
Видео	4096 x 2160 при 30 Гц; YCbCr 4:2:2
Интервал проверки	5, 10, 15, 30, 60, 90 секунд (по-умолчанию: 5 секунд)
Номинальная входная мощность	100–240 В переменного тока; 50–60 Гц; 1 A
Энергопотребление	AC110V:16.0W:101BTU/h AC220V:14.8W:95BTU/h Примечание: ● Величина, измеряемая в ваттах, показывает типичное энергопотребление устройства без внешней нагрузки. ● Величина, измеряемая в БТЕ/ч (BTU/h), показывает энергопотребление устройства при полной загрузке.
Температура и влажность	
Рабочая температура	0-40°C
Температура хранения	-10-60°C
Влажность	0-80% рт. ст. без образования конденсата
Физические свойства	
Корпус	Металлический
Масса	2.46 kg (5.42 lb)
Размеры (Д x Ш x В)	43.72 x 16.40 x 4.40 cm (17.21 x 6.46 x 1.73 in.)
Примечание	Обратите внимание, что для некоторых изделий монтируемых стойку, физические размеры (ШхГхВ) выражаются в формате (ДхШхВ).

Топологическая схема

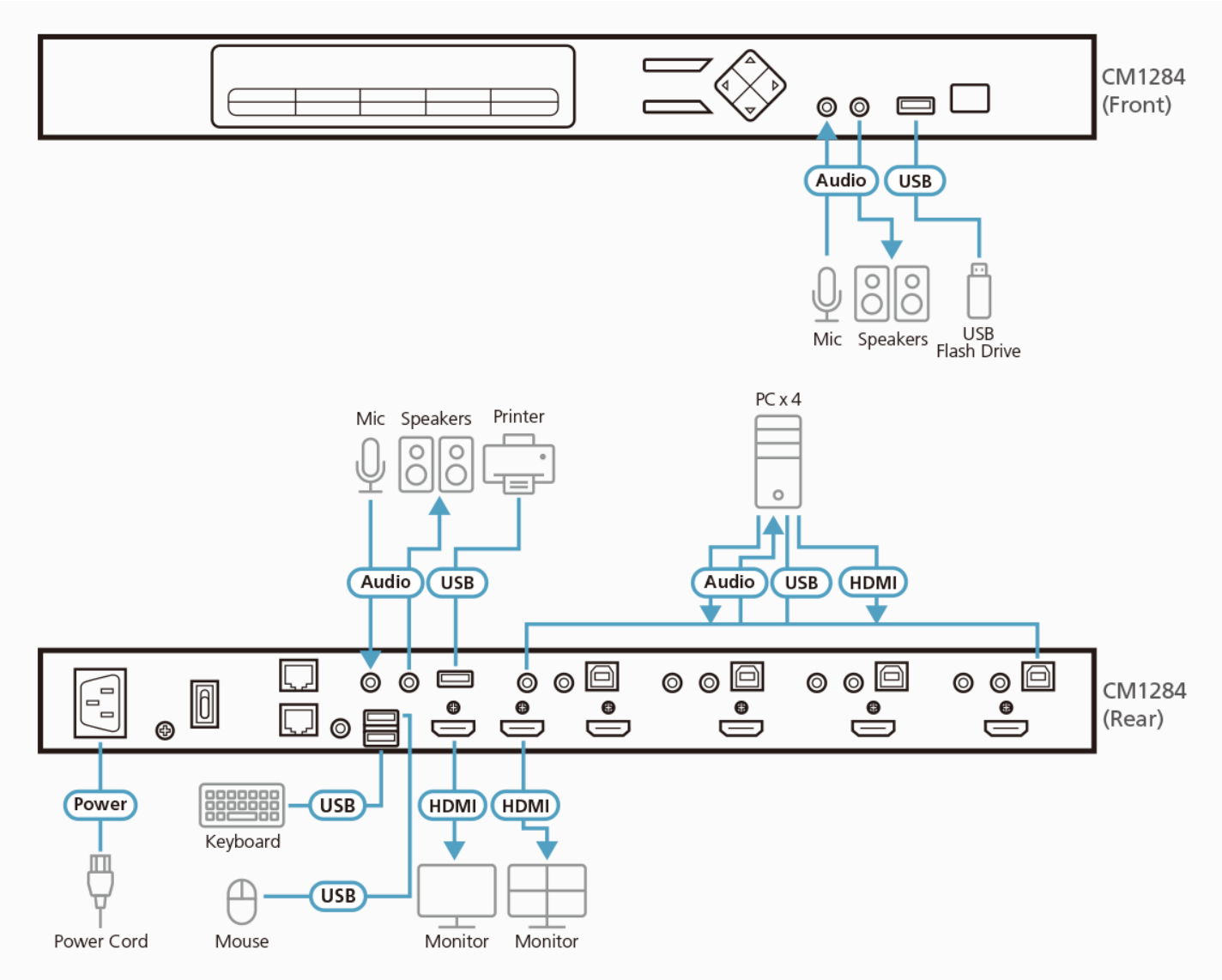

ATEN International Co., Ltd.
3F., No.125, Sec. 2, Datong Rd., Sijhih District., New Taipei City 221, Taiwan
Phone: 886-2-8692-6789 Fax: 886-2-8692-6767
www.aten.com E-mail: marketing@aten.com

© Copyright 2015 ATEN® International Co., Ltd.
ATEN and the ATEN logo are trademarks of ATEN International Co., Ltd.
All rights reserved. All other trademarks are the property of their respective owners.