Simply Better Connections

CS1764A

4-портовый, USB DVI/звук KVMP™-переключатель

Переключатель CubiQ™ CS1764A USB 2.0 DVI KVMP™ является представителем нового поколения KVM-переключателей (клавиатура, видео и мышь), объединяя в себе 4-портовый KVM-переключатель и 2-портовый USB 2.0-концентратор, и обеспечивая возможность подключения цифрового монитора (DVI).

Кроме того, CS1764A поддерживает новую технологию Video DynaSync™ от ATEN, которая оптимизирует разрешение экрана и функцию определения состояния питания, позволяющую KVM-переключателю при выключении одного компьютера автоматически переключаться на следующий включенный компьютер..

Действуя, как KVM-переключатель, это устройство позволяет пользователям получить доступ к четырем компьютерам, используя единую консоль с монитором, USB-клавиатурой и с USB-мышью. В качестве USB 2.0-концентратора, это устройство позволяет каждому компьютеру поочередно пользоваться любыми подключенными к концентратору периферийными устройствами.

Описание

- Одна USB-консоль управляет четырьмя компьютерами DVI и двумя дополнительными устройствами USB 2.0
- Встроенный 2-портовый USB 2.0-концентратор
- Полная совместимость со спецификацией USB 2.0
- Выбор компьютера кнопками на передней панели или горячими клавишами
- Поддержка звука – полная поддержка низких частот обеспечивает высокое качество звучания при использования систем объемного звучания 2.1
- Поддержка различных платформ – Windows, Linux, Mac и Sun
- Высочайшее качество видеоизображения – 1920 x 1200, 60 Гц; DDC2B
- Независимое переключение фокуса KVM, USB и звука
- Поддержка цифровых (DVI) и аналоговых мониторов – полная совместимость со спецификациями DVI
- Совместимость с HDCP
- Video DynaSync™ – хранит EDID (Extended Display Identification Data – расширенные идентификационные данные дисплея) монитора консоли для оптимизации разрешения
- Определение состояния питания – если один из компьютеров выключается, CS1764A автоматически переключается на следующий включенный компьютер
- Эмуляция/обход порта мыши поддерживает большинство драйверов мыши и многофункциональные мыши
- Поддержка и эмуляция* клавиатур Sun/Mac
- Режим автосканирования для слежения за всеми компьютерами
- Обновление прошивки по USB

* 1. Клавиатуры Mac/Sun эмулируются комбинациями клавиатуры ПК
2. Клавиатуры Sun/Mac работают только с компьютерами этих фирм

Спецификация

Компьютерные подключения	4
Выбор порта	Клавиша быстрого вызова, нажимная кнопка, мышь
Разъемы	
Порты консоли	Гнездо USB тип A (задняя панель) - 2 шт. Гнездо DVI-I (белого цвета) - 1 шт. Миниатюрное гнездо стерео (зеленого цвета; передняя панель -1 шт.; задняя панель - 1 шт.) - 2 шт. Миниатюрное гнездо стерео (розового цвета; передняя панель - 1 шт.; задняя панель - 1 шт.) - 2 шт.
KVM порты	Гнездо USB тип B (белого цвета) - 4 шт. Гнездо DVI-I (белого цвета) - 4 шт. Миниатюрное гнездо стерео (зеленого цвета) - 4 шт. Миниатюрное гнездо стерео (розового цвета) - 4 шт.
Питание	Разъем для подключения источника постоянного тока - 1 шт.
USB концентратор	Гнездо USB тип A (передняя панель - 1 шт., задняя панель - 1 шт.)
Переключатели	
Выбрано	Кнопка - 4 шт.
Светодиодные индикаторы	
Связь по USB	4 (Зеленого цвета)
В сети/ Выбрано	4 (Оранжевого цвета)
Эмуляция	
Клавиатура/ Мышь	USB
Видео	1920 x 1200 при 60 Гц ; DDC2B
Интервал проверки	1 - 99 секунд (По умолчанию: 5 с)
Энергопотребление	DC5.3V:3.69W:43BTU/h Примечание: ● Величина, измеряемая в ваттах, показывает типичное энергопотребление устройства без внешней нагрузки. ● Величина, измеряемая в БТЕ/ч (BTU/h), показывает энергопотребление устройства при полной загрузке.
Температура и влажность	
Рабочая температура	0 - 50°C
Температура хранения	-20 - 60°C
Влажность	0-80% рт. ст. без образования конденсата
Физические свойства	
Корпус	Металлический
Масса	0.94 kg (2.07 lb)
Размеры (Д x Ш x В)	27.00 x 8.80 x 5.55 cm (10.63 x 3.46 x 2.19 in.)
Примечание	Обратите внимание, что для некоторых изделий монтируемых стойку, физические размеры (ШхГхВ) выражаются в формате (ДхШхВ).

Топологическая схема

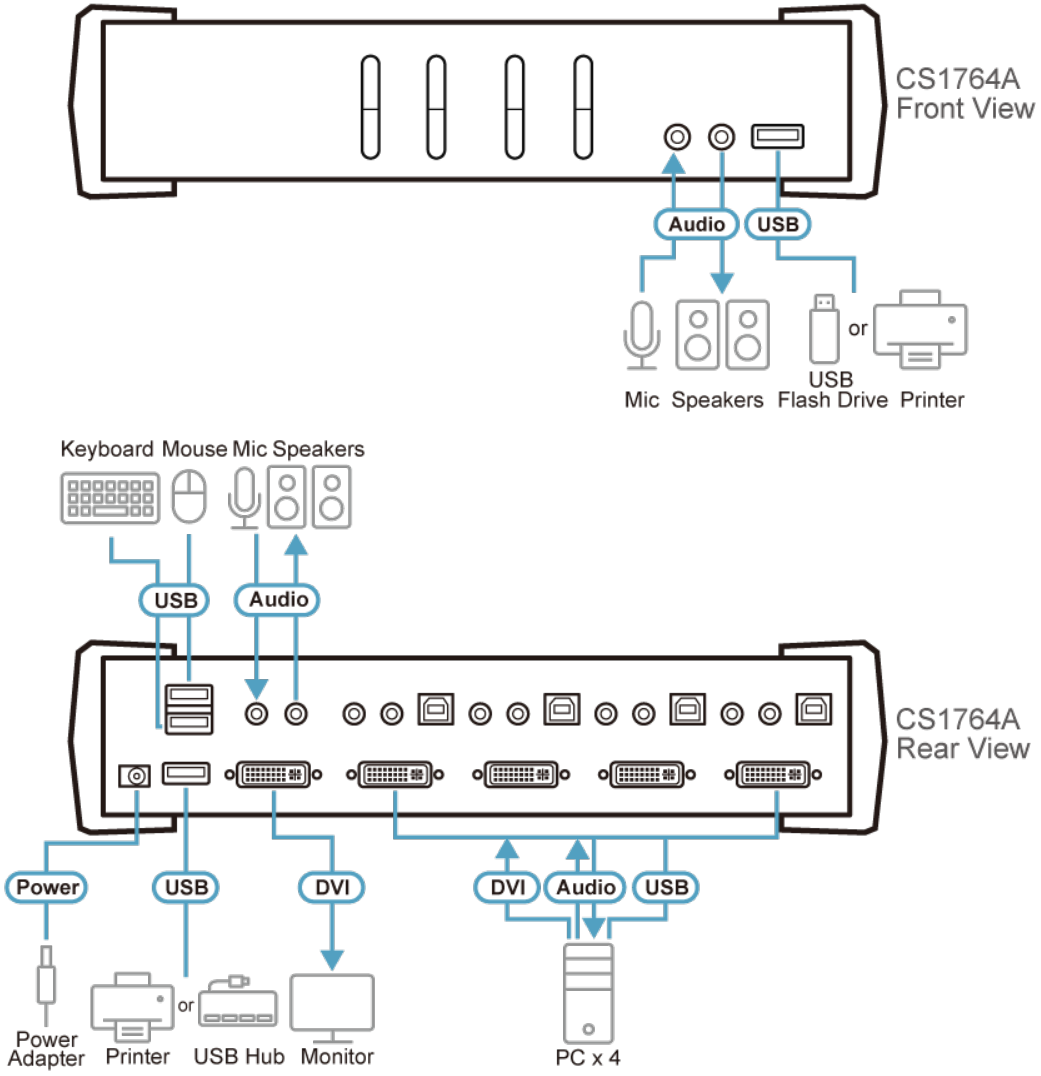

ATEN International Co., Ltd.
3F., No.125, Sec. 2, Datong Rd., Sijhih District., New Taipei City 221, Taiwan
Phone: 886-2-8692-6789 Fax: 886-2-8692-6767
www.aten.com E-mail: marketing@aten.com

© Copyright 2015 ATEN® International Co., Ltd.
ATEN and the ATEN logo are trademarks of ATEN International Co., Ltd.
All rights reserved. All other trademarks are the property of their respective owners.