Simply Better Connections

RCM101A

1-портовый VGA KVM-переключатель с доступом по IP и поддержкой 1-локального/1-удаленного сеанса совместной работы

Устройство RCM101A компании ATEN поддерживает режим Panel Array для отслеживания всех машин при использовании нескольких продуктов из RCM-линейки компании. В нем предлагаются расширенные и эксклюзивные RCM и OCR API (DDL) интерфейсы с различными функциями для облегченного управления. Кроме того, использование дополнительной кнопки управления IP-доступом к KVM модели 2XRT-0015G дает пользователям RCM101A возможность включения или отключения привилегий удаленного управления.

Устройство RCM101A характеризует превосходное качество изображения с разрешением уровня HD до 1920 x 1200, наличие порта LUC (USB-консоли на основе ноутбука) для осуществления более удобного доступа к KVM-переключателю, дружественное экранное меню, а также функция поддержки виртуальных носителей, не требующая использования дополнительного кабеля.

Системные операторы, используя стандартные веб-браузеры или прикладные программы для Windows и на основе Java, могут получать доступ к компьютерам и управлять ими, находясь на значительном удалении от них. С помощью стандартного сетевого кабеля категории 5e/6 переключатель RCM101A легко подключается к локальной (LAN) или глобальной (WAN) сети, а с компьютером или локальным KVM-переключателем соединяется через специальный KVM-кабель.

Поскольку в RCM101A для установления соединения используется стандартный протокол TCP/IP, то к подключенному к нему серверу или KVM-переключателю можно получить доступ с любого компьютера через Интернет - вне зависимости расположен ли он в соседнем помещении, в другой области страны или в филиалах, находящихся в других частях мира.

Для доступа через браузер предлагаются клиенты под управлением Windows и Java. При этом, без использования браузера доступ может быть получен с помощью отдельных программ-клиентов также предназначенных как для Windows, так и для Java, позволяя осуществить IP-подключение и вход в систему из любой точки мира через Интернет. Наличие клиента на Java-основе гарантирует, что RCM101A является независимой платформой, которая способна работать практически со всеми операционными системами.

Для соответствия современным требованиям безопасности функция поддержки виртуальных носителей, реализованная в RCM101A, позволяет отображать на удаленном сервере считыватель смарт-карт или карт общего доступа (CAC) локального компьютера пользователя. KVM-переключатель RCM101A обеспечивает быстрый, надежный и экономичный способ для удаленного доступа и управления широко распространенными группами оборудования, включающими в себя множество компьютеров.

Описание

- ## Эксклюзивные функции RCM-продуктов
  - Поддержка кнопки управления IP-доступом к KVM модели 2XRT-0015G, позволяющей пользователям включать/отключать привилегии удаленного управления
  - Поддержка режима Panel Array или программного обеспечения от ATEN для отслеживания всех машин, операторами располагающими с несколькими RCM-продуктами
  - Поддержка эксклюзивного интегрированного интерфейса RCM API (DLL) с различными функциями, нацеленными на системных интеграторов
  - Поддержка интерфейса OCR API (DLL) для оптического распознавания символов

- ## Оборудование
  - Обеспечивает доступ по IP к KVM-переключателям, не имеющим встроенного IP-функционала*
  - Поддержка PS/2,USB, Sun Legacy (13W3), а также последовательных (RS-232) подключений
  - Локальная консоль обеспечивает поддержку клавиатуры и мыши с интерфейсами PS/2 и USB**
  - Поддержка мультиплатформенных серверных сред: устройства последовательной передачи данных на базе Windows, Mac, Sun, Linux и VT100
  - Функция поддержки виртуальных носителей
  - Поддержка высокого разрешения изображения – до 1920 x 1200 @ 60 Гц при 24-битной глубине цвета на локальной консоли; до 1920 x 1200 @ 60 Гц при 24-битной глубине цвета для сеансов удаленной связи
  - Увеличенная частота кадров обеспечивает четкое видеоизображение
    * Модели, подходящие для каскадного подключения: CS1308, CS1316, CS1754*, CS1758*, CS1708A, CS1716A
    • Некоторые функции RCM101A могут не поддерживаться, в зависимости от функциональных возможностей включенного в каскад переключателя. (Например, некоторые переключатели не поддерживают функцию виртуальных носителей)
    • Некоторые функции включенных в каскад переключателей могут не поддерживаться RCM101A. (Например, звук в модели CS1754).
    ** Поскольку существует большое количество клавиатур/мышей с функциями, специально разработанными для ОС, отличных от Windows, они могут быть не адаптированы и могут иметь проблемы с совместимостью.

- Управление
  - Порт LUC (USB-консоль на основе ноутбука) – выделенный USB-порт для непосредственного подключения ноутбука, упрощающего работу с консоли
  - Простая настройка с помощью экранного меню (OSD) на локальной консоли
  - До 64 учетных записей пользователей – до 32 одновременно работающих пользователей
  - Функция завершения сеанса – администраторы могут завершать текущие сеансы
  - Регистрация событий и поддержка сервера регистрации на основе Windows
  - Важные события системы отправляются по электронной почте и с помощью ловушек SNMP; также имеется поддержка системного журнала (Syslog)
  - Возможность удаленного обновления микропрограммы
  - Режим совместного использования портов позволяет нескольким пользователям одновременно подключаться к серверу
  - Режим совместного локального/удаленного использования позволяет легко предоставлять права совместного или исключительного доступа к консоли
  - Поддержка DDNS (динамической системы доменных имен)
  - Экспорт/импорт учетных записей пользователей и параметров конфигурации
  - Разрешение доступа через браузер – дополнительная функция безопасности, позволяющая разрешить/запретить доступ через браузер/http/https
  - Поддержка IPv6

- Удобный интерфейс
  - Средства управления на основе браузера и программ для ОС представляют собой унифицированный многоязычный интерфейс, что позволяет снизить затраты на обучение пользователей и повысить производительность
  - Поддержка клиентов различных платформ (Windows, Mac OS X, Linux, Sun)
  - Поддержка различных браузеров (IE, Chrome, Firefox, Safari, Opera, Netscape)
  - Пользовательский интерфейс на основе только Web-технологий позволяет администраторам выполнять задачи без предустановленного программного обеспечения Java
  - Полноэкранный, изменяемый или масштабируемый виртуальный удаленный рабочий стол
  - Функция настройки быстрого запуска Magic Panel

- Средства повышенной безопасности
  - Поддержка считывателя смарт-карт / карт общего доступа (CAC)
  - Поддержка внешней идентификации: RADIUS, LDAP, LDAPS и MS Active Directory
  - Шифрование с использованием TLS 1.2 для защиты пароля при входе пользователя
  - Поддержка фильтра IP/MAC
  - Поддержка защиты паролем
  - Закрытые ключи CA

- Функция поддержки виртуальных носителей (Virtual Media)
  - Функция поддержки виртуальных носителей позволяет организовать работу с файлами, устанавливать программное обеспечение и исправления на операционную систему, проводить диагностическое тестирование
  - Работа с серверами с поддержкой USB на уровне операционной системы и BIOS
  - Поддержка DVD/CD приводов USB 2.0, запоминающих устройств USB, жестких дисков и образов ISO
  - Отсутствие необходимости применения отдельного кабеля для виртуальных устройств добавляет удобство использования

- Виртуальный удаленный рабочий стол
  - Настройка качества и допустимых отклонений видеосигнала для оптимизации скорости передачи данных; возможность использования монохромных цветов, а также задания порогов и настроек шума для сжатия данных в условиях малой полосы пропускания
  - Полноэкранное или масштабируемое изображение
  - Электронная доска сообщений для общения удаленных пользователей
  - Экранная клавиатура с поддержкой нескольких языков
  - Функция Mouse DynaSync™ – автоматически синхронизирует движения мыши на локальном и удаленном устройстве
  - Поддержка макрокоманд выхода
  - Доступ на уровне BIOS

Спецификация

Разъемы	
Порты консоли	1 x разъем SPHD-18 (желтого цвета)
Порты KVM (Компьютера)	1 x гнездо SPHD-18 (желтого цвета)
Порт USB консоли ноутбука (LUC)	1 x гнездо мини-USB тип B
PON	1 x разъем DB-9
RS-232	1 x разъем DB-9
Порты LAN	1 x гнездо RJ-45
Питание	1 x разъем для подключения источника постоянного тока
Переключатели	
Сброс параметров	1 x полутопленная кнопка
Светодиодные индикаторы	
Питание	1 (оранжевого цвета)
Связь	1 (зеленого цвета)
10/100/1000 Мбит/с	1 (оранжевый / оранжевый + зеленый / зеленый)
Эмуляция	
Клавиатура/ Мышь	USB; PS/2
Видео	до 1920 x 1200 при 60 Гц; DDC2B
Энергопотребление	DC5.3V:4.79W:31BTU/h Примечание: ● Величина, измеряемая в ваттах, показывает типичное энергопотребление устройства без внешней нагрузки. ● Величина, измеряемая в БТЕ/ч (BTU/h), показывает энергопотребление устройства при полной загрузке.
Температура и влажность	
Рабочая температура	0 - 50°C (для RCM101A) 0 - 40°C (для адаптера питания)
Температура хранения	-20 - 60°C
Влажность	0 - 80% рт. ст. без образования конденсата
Физические свойства	
Корпус	Металлический
Масса	0.49 kg (1.08 lb)
Размеры (Д x Ш x В)	20.00 x 8.14 x 2.50 cm (7.87 x 3.2 x 0.98 in.)
Примечание	Обратите внимание, что для некоторых изделий монтируемых стойку, физические размеры (ШхГхВ) выражаются в формате (ДхШхВ).

Топологическая схема

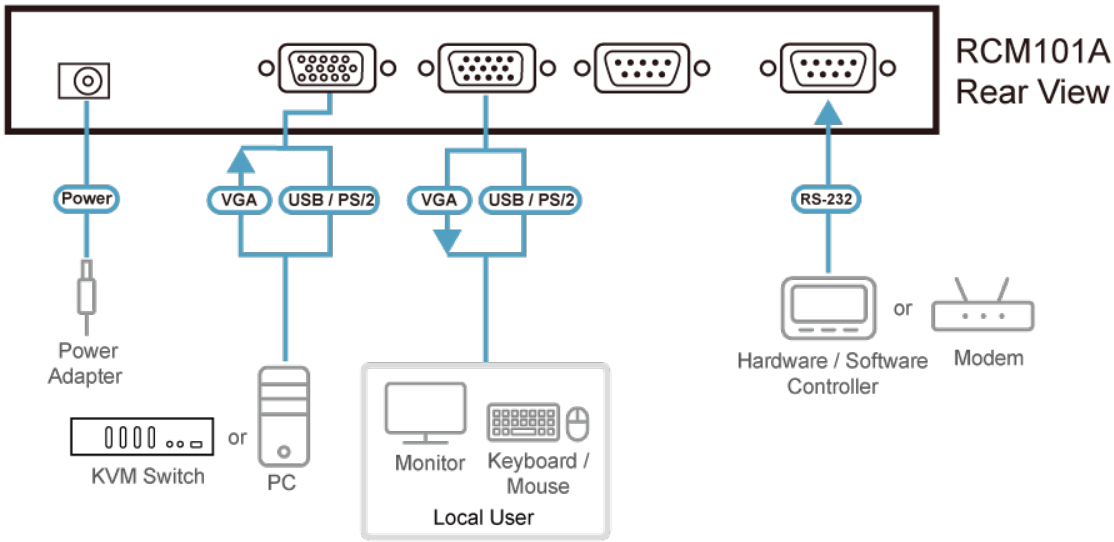

ATEN International Co., Ltd.
3F., No.125, Sec. 2, Datong Rd., Sijhih District., New Taipei City 221, Taiwan
Phone: 886-2-8692-6789 Fax: 886-2-8692-6767
www.aten.com E-mail: marketing@aten.com

© Copyright 2015 ATEN® International Co., Ltd.
ATEN and the ATEN logo are trademarks of ATEN International Co., Ltd.
All rights reserved. All other trademarks are the property of their
respective owners.