Simply Better Connections

CS1308

8-портовый, PS/2, USB, VGA, KBM-переключатель

Simply Better Connections

CS1308

8-Port PS/2-USB VGA KVM Switch

С помощью одного набора клавиатуры, мыши и монитора KVM-переключатель CS1308 ускоряет доступ к 8 ПК, позволяя ИТ-персоналу одновременно и продуктивно управлять несколькими компьютерами, просто переключаясь между ними. Обладая функцией каскадного подключения дополнительных 8 переключателей, CS1308 расширяет возможности централизованного управления с единой KVM-консоли до 64 ПК.

Cascadable

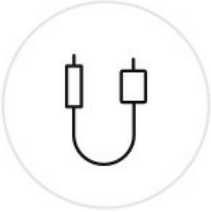

Hot-plugging

Rack Mountable

Video DynaSync™

Один консольный кабель, два варианта подключения

Два типа консольных KVM-кабелей разной длины могут быть использованы на выбор с CS1308. Это позволяет подключать клавиатуру/мышь с интерфейсами PS/2 или USB, гибкого подстраиваясь под требования к оборудованию.

Беспроблемная интеграция разных платформ

CS1308 позволяет объединять управление различными компьютерными системами (Windows, Mac, Linux и Sun) с помощью одной KVM-консоли.

Применения

Simply Better Connections

Сравнение продуктов

Описание

KVM-переключатель CS1308 – устройство управления, обеспечивающее доступ к 64 компьютерам с одной консоли (клавиатура, монитор и мышь). В каскад можно добавить 8 переключателей, что позволяет управлять 64 компьютерами с единой KVM-консоли. Поддерживаются соединения по интерфейсам USB и PS/2, как для консоли, так и компьютеров.

- Одна USB-PS/2-консоль управляет 8 компьютерами
- Двухуровневое каскадирование – управление 64 компьютерами
- Двойной интерфейс – поддерживает компьютеры с клавиатурой и мышью PS/2 или USB
- Поддержка различных платформ – Windows 2000/XP/Vista, Linux, Mac и Sun
- Поддержка Video DynaSync™ – эксклюзивная технология ATEN – позволяет обойти проблемы с отображением при загрузке и оптимизировать разрешение при переключении между портами
- Поддержка клавиатур USB на ПК, Mac и Sun
- Автоопределение интерфейса PS/2 и USB
- Эмуляция клавиатуры и мыши USB или PS/2 – компьютеры загружаются даже если фокус консоли находится в другом месте
- Высочайшее качество видеоизображения – до 2048 x 1536; DDC2B
- Выбор компьютера осуществляется при помощи кнопок на передней панели, горячих клавиш и экранного меню
- Двухуровневая защита паролем – просмотр и управление компьютерами осуществляются только авторизованными пользователями – до четырех пользователей и администратор с отдельными профилями для каждого
- Функция автосканирования отслеживает указанные пользователем компьютеры
- "Горячее подключение" – добавляйте и отключайте компьютеры без выключения переключателя
- Включение/выключение зуммера горячей клавишей или через экранное меню
- Возможность обновления прошивки
- Установка ПО не требуется
- Предназначен для установки на столе или в стойке (19-дюймовая стойка, 1U)

Спецификация

Компьютерные подключения	
Прямое	8
Максимальное значение	64 (через каскадное подключение)
Выбор порта	Экранное меню, клавиша быстрого вызова, нажимная кнопка
Разъемы	
Порты консоли	Разъем SPHD-18 (желтого цвета) - 1 шт.
KVM порты	Гнездо SPHD-15 (желтого цвета) - 8 шт.
Обновление микропрограммы	Гнездо RJ-11 (черного цвета) - 1 шт.
Питание	Разъем для подключения источника постоянного тока - 1 шт.
Переключатели	
Порты	Нажимная кнопка - 8 шт.
Обновление микропрограммы	Ползунок - 1 шт.
Светодиодные индикаторы	
В сети	8 (Оранжевого цвета)
Выбрано	8 (Зеленого цвета)
Питание	1 (Темно-зеленого цвета)
Эмуляция	
Клавиатура/ Мышь	PS/2, USB
Видео	2048 x 1536; DDC2B
Интервал проверки	1 - 255 секунд (По умолчанию: 5 секунд)
Энергопотребление	DC5.3V:2.34W:19BTU/h Примечание: ● Величина, измеряемая в ваттах, показывает типичное энергопотребление устройства без внешней нагрузки. ● Величина, измеряемая в БТЕ/ч (BTU/h), показывает энергопотребление устройства при полной загрузке.
Температура и влажность	
Рабочая температура	0-50˚C
Температура хранения	-20-60˚C
Влажность	0-80% рт. ст. без образования конденсата
Физические свойства	
Корпус	Металлический
Масса	1.89 kg (4.16 lb)
Размеры (Д x Ш x В)	43.72 x 16.13 x 4.40 cm (17.21 x 6.35 x 1.73 in.)
Примечание	Обратите внимание, что для некоторых изделий монтируемых стойку, физические размеры (ШхГхВ) выражаются в формате (ДхШхВ).

Топологическая схема

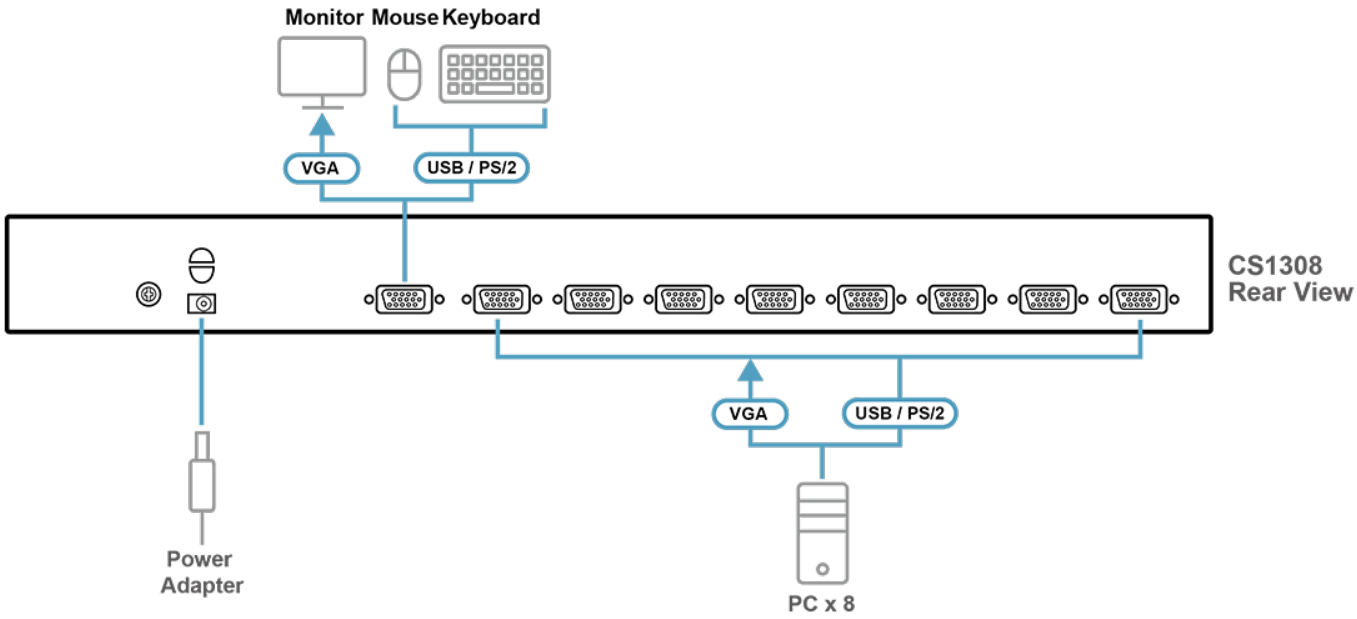

ATEN International Co., Ltd.
3F., No.125, Sec. 2, Datong Rd., Sijhih District., New Taipei City 221, Taiwan
Phone: 886-2-8692-6789 Fax: 886-2-8692-6767
www.aten.com E-mail: marketing@aten.com

© Copyright 2015 ATEN® International Co., Ltd.
ATEN and the ATEN logo are trademarks of ATEN International Co., Ltd.
All rights reserved. All other trademarks are the property of their respective owners.