Simply Better Connections

KN1000A

Однопортовый KVM-коммутатор с доступом по IP и встроенным однопортовым переключателем питания

Новая модель однопортового KVM-коммутатора с доступом по IP от компании ATEN, получившая индекс KN1000A, предназначена для организации удаленного доступа и управления обычными KVM-коммутаторами и серверами, не имеющими встроенного IP-функционала. Это устройство позволяет удаленно следить за работой и управлять компьютерами с помощью стандартного Интернет-браузера или приложений на основе Windows/Java, что дает возможность поиска и устранения неисправностей на уровне BIOS, избавляя от необходимости постоянного присутствия на обслуживаемом объекте. Кроме того, на тот случай, если локальная сеть выйдет из строя, то в качестве резервного канала KN1000A поддерживает возможность доступа через внешний модем.

Для большего удобства управления и отслеживания распределенных серверов с удаленной консоли, имеется встроенный однопортовый переключатель питания, обеспечивающий удаленное управление питанием (включение, выключение и перезагрузка) локально подключенного к устройству KN1000A сервера. Вместе с этим для управления состоянием питания большего числа устройств, может быть добавлен блок распределения питания (PDU) от компании ATEN. Также KVM-коммутатор KN1000A с помощью Интернет-подключений обеспечивает удаленное управление последовательными консолями, позволяя осуществлять контроль над устройствами, поддерживающими консольный доступ, например над сетевыми коммутаторами.

Обладая уникальным портом для подключения USB-консоли (LUC), позволяющего осуществить быстрый доступ к KVM с помощью ноутбука, а также удобным экранным меню, функцией поддержки виртуальных носителей, не требующей дополнительных кабелей и возможностью работы с разрешением изображения до 1920 x 1200, KVM-коммутатор KN1000A позволяет без затруднений одновременно выполнять несколько задач.

Реализованная в KN1000A функция поддержки виртуальных носителей позволяет с удаленной консоли передавать файлы, проводить диагностическое тестирование, а также выполнять установку приложений и обновлений. Для выполнения любых задач по обработке данных не требуется физически монтировать оптический привод на сервере. Вы можете легко и эффективно находить и устранять неисправности на уровне операционной системы и BIOS, находясь при этом в любой точке мира.

Для обеспечения простого и гибкого удаленного доступа предлагаются клиенты под управлением Windows и Java, представленные в различных версиях - на основе браузера и в виде Windows-приложения. Каждое из приложений предоставляет уникальный способ для входа в систему и получения доступ к удаленному серверу из любой точки мира. Наличие клиента на основе Java гарантирует, что KN1000A является устройством независимым от платформы и позволяет работать с большинством операционных систем.

Благодаря этим современным функциям KN1000A является самым быстрым, надежным и недорогим решением для удаленного доступа и управления широко распространенными мульти-компьютерными системами, такими как киоски и банкоматы.

Описание

- **Оборудование**
- Обеспечивает доступ по IP к KVM-коммутаторам и серверам, не имеющим встроенного IP-функционала [1]
- Встроенный однопортовый переключатель питания
- Поддержка PS/2, USB, Sun Legacy (13W3) и последовательного подключения (RS-232)
- Локальная консоль обеспечивает поддержку клавиатуры и мыши PS/2 и USB
- Поддержка мультиплатформенных серверных сред: Windows, Mac, Sun, Linux и устройств последовательной передачи данных на базе VT100
- Функция поддержки виртуальных носителей
- Поддержка высокого разрешения изображения – до 1920 x 1200 @ 60 Гц при 24-битной глубине цвета на локальной консоли; до 1920 x 1200 @ 60 Гц при 24-битной глубине цвета для сеансов удаленной связи

  Примечание:

  1. Список совместимых продуктов приведен внизу этой страницы в соответствующем разделе.

- **Управление**
- Поддержка до 64 учетных записей пользователей
- Поддержка до 32 одновременных входов (параллельных сеансов)
- Функция завершения сеанса – администраторы могут завершать текущие сеансы
- Регистрация событий и поддержка сервера регистрации на основе Windows
- Уведомления о важных событиях системы отправляются по электронной почте SMTP; кроме того имеется поддержка ловушек SNMP и системного журнала
- Возможность удаленного обновления микропрограммы
- Управление последовательными консолями – терминальный доступ. Доступ к подключенному к KN1000A устройству через встроенное последовательное средство просмотра или программное обеспечение от сторонних производителей (например PuTTY) в сеансах Telnet и SSH
- Поддержка PPP-доступа (с помощью модема) в режимах вызова/обратного вызова для работы по дополнительному или каналу с низкой пропускной способностью
- Режим совместного использования портов позволяет нескольким пользователям одновременно подключаться к серверу
- Интеграция с программным обеспечением для централизованного управления ATEN CC2000
- Интеграция с блоками распределения питания (PDU) от компании ATEN для удаленного управления состоянием питания
- Функция удаленного включения и выключения питания, а также поддержка инициализации по локальной сети
- Составление расписания для включения/выключения розетки электропитания. Задачи управления питанием могут быть запланированы на ежедневной, еженедельной, ежемесячной или заданной пользователем временной основе
- Поддержка безопасного отключения питания
- Поддержка автоматического тестового опроса устройства (Auto-Ping) для определения его статуса. Если по истечении заданного промежутка времени не возникает отклика на тестовый опрос (ping), то автоматически выполняется назначенное действие
- Поддержка DDNS (динамическая система имен доменов)
- Экспорт/импорт учетных записей пользователей и настроек
- Управление способами доступа через браузер (выключение браузера, http или https)

- **Удобный интерфейс**
- Графические интерфейсы на основе браузера и прикладных программ представляет собой унифицированный многоязычный интерфейс, что позволяет снизить затраты на обучение пользователей и повысить производительность
- Поддержка клиентов различных платформ (Windows, Mac OS X, Linux, Sun)
- Поддержка различных браузеров: Internet Explorer, Chrome, Firefox, Safari, Opera, Netscape
- Пользовательский интерфейс на основе только Web-технологий позволяет администраторам выполнять задачи без предустановленного программного обеспечения Java
- Полноэкранный, изменяемый или масштабируемый виртуальный удаленный рабочий стол
- Панель Magic Panel – специальная убираемая панель управления с настраиваемыми функциональными значками

- **Улучшенная безопасность**
- Поддержка считывателя смарт-карт / карт общего доступа (CAC)
- Поддержка внешней идентификации: RADIUS, LDAP, LDAPS и MS Active Directory
- Поддержка шифрования с использованием TLS 1.2 и 2048-битового RSA-сертификатов для защиты пароля при входе пользователя с помощью браузера
- Поддержка гибкого шифрования дает возможность пользователям использовать любую комбинацию 56-битного DES, 168-битного 3DES, 256-битного AES, 128-битного RC4 или случайные варианты для независимого шифрования данных с клавиатуры/мыши, видео и функции виртуальных носителей
- Фильтр IP/MAC для повышения уровня безопасности
- Поддержка защиты паролем
- Закрытые ключи CA

- **Функция поддержки виртуальных носителей (Virtual Media)**
- Функция поддержки виртуальных носителей позволяет организовать работу с файлами, устанавливать программное обеспечение и исправления на операционную систему, проводить диагностическое тестирование
- Работа с серверами с поддержкой USB на уровне операционной системы и BIOS
- Поддержка DVD/CD приводов USB 2.0, запоминающих USB-устройств, жестких дисков и образов ISO

- **Виртуальный удаленный рабочий стол**
- Доступ на уровне BIOS
- Настройка качества и допустимых отклонений видеосигнала для оптимизации скорости передачи данных; возможность использования монохромных цветов, а также задания порогов и настроек шума для сжатия данных в условиях малой полосы пропускания
- Полноэкранное или масштабируемое изображение
- Электронная доска сообщений для общения удаленных пользователей
- Экранная клавиатура с поддержкой нескольких языков
- Функция Mouse Dynasync™
- Поддержка макрокоманд выхода

Спецификация

Разъемы	
Порты консоли	1 x разъем SPHD-18 (желтого цвета)
Порты KVM (Компьютера)	1 x гнездо SPHD-18 (желтого цвета)
Порт USB консоли ноутбука (LUC)	1 x гнездо мини-USB тип B (черного цвета)
PON	1 x разъем DB-9 (черного цвета)
RS-232	1 x разъем DB-9 (черного цвета)
Порты LAN	1 x гнездо RJ-45
Входы питания	1 x IEC320 C14
Электрические розетки	1 x IEC320 C13
Питание	1 x разъем для подключения источника постоянного тока
Переключатели	
Сброс параметров	1 x полутопленная кнопка
Светодиодные индикаторы	
Питание	1 (оранжевого цвета)
Электрические розетки	1 (оранжевого цвета)
Связь	1 (зеленого цвета)
10/100/1000 Мбит/с	1 (10: оранжевый / 100: оранжевый и зеленый / 1000: зеленый)
Эмуляция	
Клавиатура/ Мышь	USB; PS/2
Видео	до 1920 x 1200 @ 60 Гц; DDC2B
Номинальная входная мощность	100–240 В~; 50-60 Гц; 10A
Выход	100–240 В~; 50-60 Гц; 9A
Энергопотребление	DC5.3V:4.48W:30BTU/h Примечание: ● Величина, измеряемая в ваттах, показывает типичное энергопотребление устройства без внешней нагрузки. ● Величина, измеряемая в БТЕ/ч (BTU/h), показывает энергопотребление устройства при полной загрузке.
Температура и влажность	
Рабочая температура	0-40°C
Температура хранения	-20-60°C
Влажность	0 - 80% рт. ст. без образования конденсата
Физические свойства	
Корпус	металлический
Масса	0.88 kg (1.94 lb)
Размеры (Д x Ш x В)	31.00 x 8.39 x 4.20 cm (12.2 x 3.3 x 1.65 in.)
Примечание	Обратите внимание, что для некоторых изделий монтируемых стойку, физические размеры (ШхГхВ) выражаются в формате (ДхШхВ).

Топологическая схема

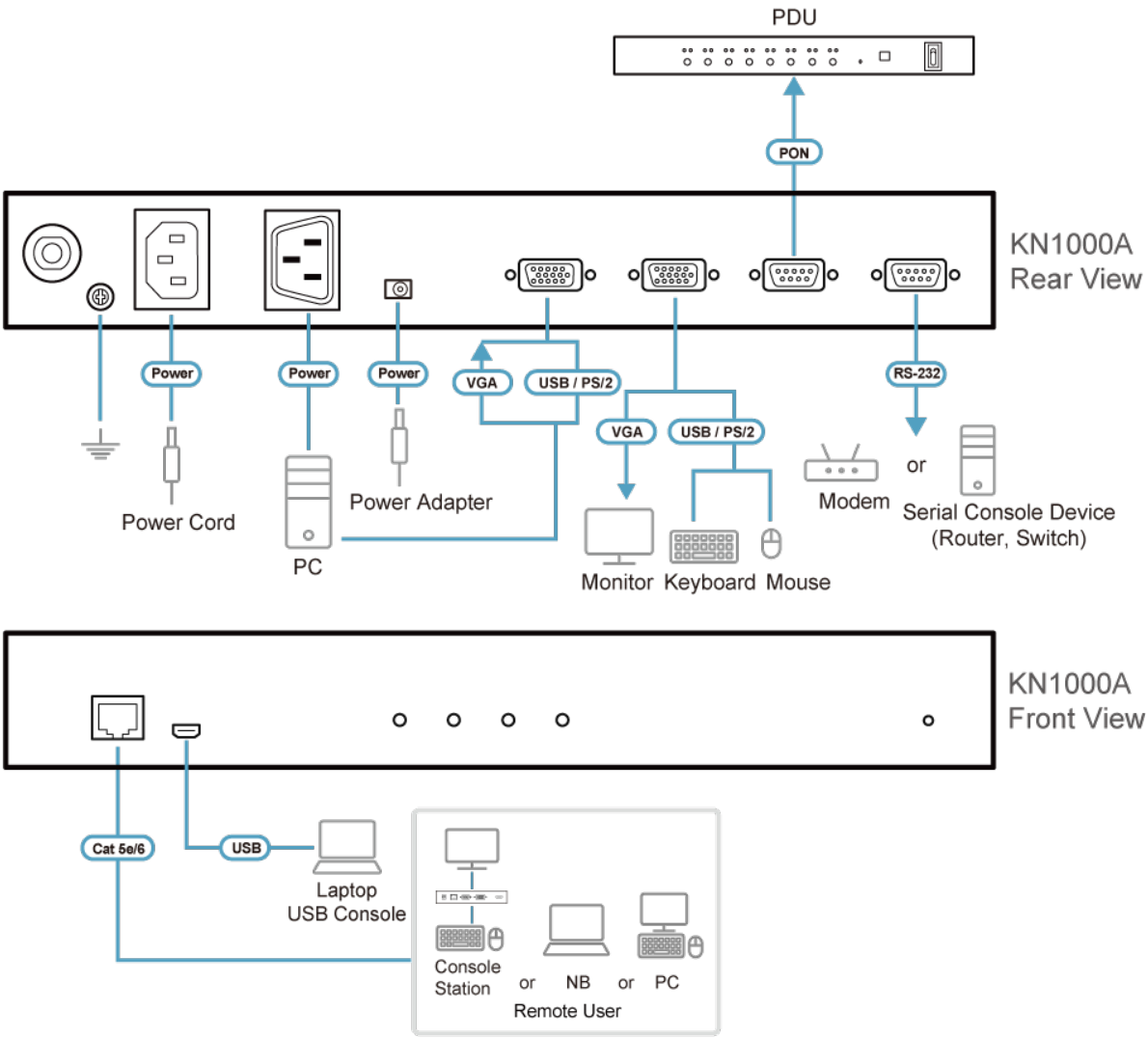

ATEN International Co., Ltd.
3F., No.125, Sec. 2, Datong Rd., Sijhih District., New Taipei City 221, Taiwan
Phone: 886-2-8692-6789 Fax: 886-2-8692-6767
www.aten.com E-mail: marketing@aten.com

© Copyright 2015 ATEN® International Co., Ltd.
ATEN and the ATEN logo are trademarks of ATEN International Co., Ltd.
All rights reserved. All other trademarks are the property of their respective owners.