Simply Better Connections

CL1000

КВМ-консоль с интерфейсами PS/2, VGA и ЖК-дисплеем

KVM-консоль линейки CL1000 оснащена встроенным 17-дюймовым (CL1000M) или 19-дюймовым (CL1000N) ЖК-дисплеем со светодиодной подсветкой, полноформатной клавиатурой и тачпадом, в монтируемом в стойку, выдвижном корпусе (Slideaway™) высотой 1U, и выступает в роли внешнего пользовательского интерфейса для стандартных KVM-переключателей.

Пользователи у которых уже есть KVM-переключатель, могут воспользоваться преимуществами данных моделей для экономии пространства и повышения эффективности, избежав лишних затрат на покупку KVM-переключателя. Обе модели являются решениями, обеспечивающими удобный доступ к KVM-переключателям уже установленным в Вашем стоечном оборудовании.

Примечание: доступны дополнительные комплекты для монтажа в стойку. Для получения дополнительной информации обратитесь к находящемуся ниже разделу "Совместимые принадлежности".

CL1000M: 17" ЖК-дисплей
CL1000N: 19" ЖК-дисплей

Описание

- Эксклюзивная светодиодная подсветка – разработана компанией ATEN для подсвечивания клавиатуры и панели тач-пад для улучшения видимости в условиях низкой освещенности
- Интегрированная KVM-консоль с 17-дюймовым или 19-дюймовым ЖК-дисплеем со светодиодной подсветкой, в выдвижном корпусе с зазорами сверху и снизу для плавной работы в стойке высотой 1U*
- Возможность вращения модуля ЖК-дисплея на 120 градусов, что позволяет выбрать удобный угол просмотра
- Высота корпуса Slideaway™ меньше стандарта 1U – зазоры сверху и снизу обеспечивают удобство установки в системной стойке высотой 1U
- Совместимость с KVM-переключателями с интерфейсами PS/2 или USB при их подключении с помощью специальных KVM-кабелей или конвертеров [1]
- Встроенный источник питания
- Возможность регулировки глубины для размещения в стойке
- Высокое разрешение изображения:
  • Поддерживает входное разрешение изображения до 1920 x 1200 при 60 Гц; и до 1280 x 1024 при 75 Гц на встроенном ЖК-дисплее
  • Поддерживает DDC, DDC2, DDC2B
  • Эмуляция DDC на ЖК-мониторе – настройки видеоизображения каждого подключенного компьютера автоматически регулируются для оптимального отображения на мониторе
- Доступны дополнительные комплекты для монтажа в стойку, включая вариант для облегченной установки [2]

Примечание:
1. Для получения дополнительной информации см. находящийся ниже раздел «Совместимые кабели».
2. Обратитесь к дилеру компании ATEN для получения информации о продукте.
* Совместимые комплекты для монтажа в стойку:
CL1000M: 2X-010G, 2K-0003, 2K-0004
CL1000N: 2X-023G, 2K-0003, 2K-0004

Дополнительная информация о быстром монтаже в стойку...

Спецификация

Function	CL1000M	CL1000N
Компьютерные подключения		
Прямое	1	1
Разъемы		
KVM порты	1 x гнездо SPHD (желтого цвета)	1 x гнездо SPHD (желтого цвета)
Питание	1 x IEC 60320/C14	1 x IEC 60320/C14
Переключатели		
Сброс параметров	1 x полу-утопленная кнопка	Нет
Питание	1 x переключатель	Нет
Питание ЖК дисплея	Нет	1 x кнопка
Настройка параметров ЖК дисплея	4 x кнопки	4 x кнопки
Светодиодные индикаторы		
Питание	1 x KVM-консоль (темно-зеленого цвета) 1 x ЖК-дисплей (оранжевого цвета)	1 x KVM-консоль (темно-зеленого цвета) 1 x ЖК-дисплей (оранжевого цвета)
Блокировка	1 x NumLock (зеленого цвета) 1 x CapsLock (зеленого цвета) 1 x ScrollLock (зеленого цвета)	1 x NumLock (зеленого цвета) 1 x CapsLock (зеленого цвета) 1 x ScrollLock (зеленого цвета)
Источник светодиодной подсветки	1 x светодиодный источник света	1 x светодиодный источник света
Видео		
Разрешение входного видеосигнала	1920 x 1200 при 60 Гц; 1280 x 1024 при 75 Гц, DDC2B	1920 x 1200 при 60 Гц; 1280 x 1024 при 75 Гц, DDC2B
Спецификации панели		
Размер экрана	17" ЖК-дисплей с активной матрицей (TFT-LCD)	19" ЖК-дисплей с активной матрицей (TFT-LCD)
Разрешение	1280 x 1024 при 75 Гц	1280 x 1024 при 75 Гц
Шаг пикселя	0.264 мм x 0.264 мм	0.294 мм x 0.294 мм
Время отклика	5 мс	5 мс
Угол обзора	170° (по горизонтали), 160° (по вертикали)	170° (по горизонтали), 160° (по вертикали)

Коэффициент контрастности	1000:1	1000:1
Поддержка цвета	16.7 млн. цветов	16.7 млн. цветов
Яркость	250 кд/м²	250 кд/м²
Эмуляция		
Клавиатура/ Мышь	PS/2, USB(с помощью кабеля 2L-520xUP)	PS/2, USB(с помощью кабеля 2L-520xUP)
Номинальная входная мощность	100 - 240 В переменного тока; 50/60 Гц; 1 А	100 - 240 В переменного тока; 50/60 Гц; 1 А
Энергопотребление	AC110V:19.6W:92BTU/h AC220V:21.3W:100BTU/h Примечание: ● Величина, измеряемая в ваттах, показывает типичное энергопотребление устройства без внешней нагрузки. ● Величина, измеряемая в БТЕ/ч (BTU/h), показывает энергопотребление устройства при полной загрузке.	AC110V:29.2W:137BTU/h AC220V:29.3W:137BTU/h Примечание: ● Величина, измеряемая в ваттах, показывает типичное энергопотребление устройства без внешней нагрузки. ● Величина, измеряемая в БТЕ/ч (BTU/h), показывает энергопотребление устройства при полной загрузке.
Температура и влажность		
Рабочая температура	0-50˚C	0-50˚C
Температура хранения	-20-60˚C	-20-60˚C
Влажность	0-80% рт. ст. без образования конденсата	0-80% рт. ст. без образования конденсата
Физические свойства		
Корпус	Металл + пластмасса	Металл + пластмасса
Масса	12.02 kg (26.48 lb)	11.06 kg (24.36 lb)
Размеры (Д x Ш x В)	48.00 x 53.83 x 4.40 cm (18.9 x 21.19 x 1.73 in.)	48.30 x 58.52 x 4.40 cm (19.02 x 23.04 x 1.73 in.)
Тип	корпус с одними направляющими (Single Rail)	корпус с одними направляющими (Single Rail)
Примечание	Обратите внимание, что для некоторых изделий монтируемых стойку, физические размеры (ШхГхВ) выражаются в формате (ДхШхВ).	

Топологическая схема

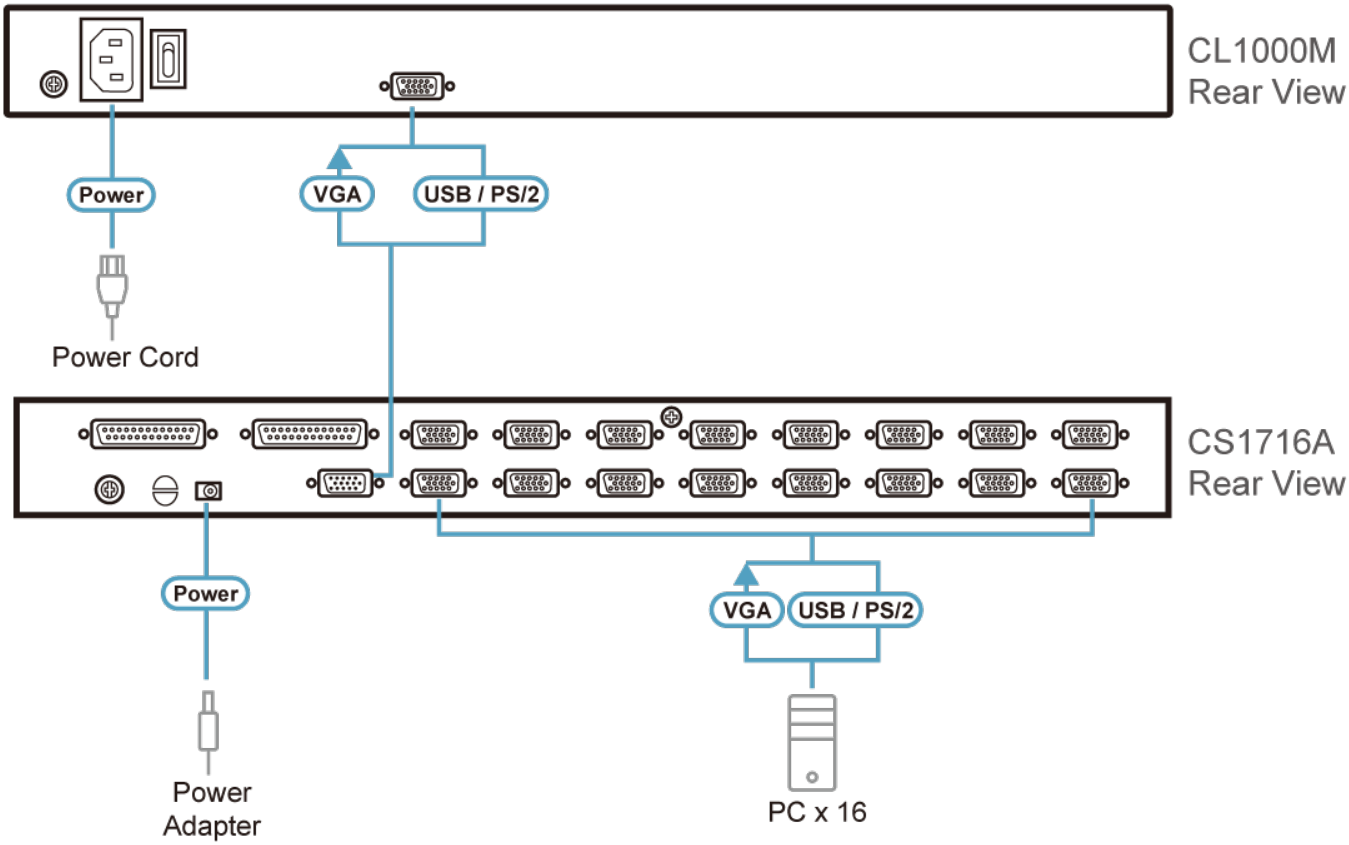

ATEN International Co., Ltd.
3F., No.125, Sec. 2, Datong Rd., Sijhih District., New Taipei City 221, Taiwan
Phone: 886-2-8692-6789 Fax: 886-2-8692-6767
www.aten.com E-mail: marketing@aten.com

© Copyright 2015 ATEN® International Co., Ltd.
ATEN and the ATEN logo are trademarks of ATEN International Co., Ltd.
All rights reserved. All other trademarks are the property of their respective owners.