Simply Better Connections

CE920

USB, DisplayPort, KBM-удлинитель с поддержкой HDBaseT™ 2.0 (4K@100 м)

KBM-удлинитель CE920 компании ATEN поддерживает новейшую технологию HDBaseT™ 2.0, позволяющую с помощью одного кабеля Cat6 / 2L-2910 осуществить передачу видеосигналов уровня 4K, стерео звука, а также USB, Ethernet* и RS-232 сигналов на расстояние до 100 метров. Применение технологии HDBaseT™ 2.0 гарантирует самую надежную передачу сигнала на соответствующем рынке, а также обеспечивает возможность работы в режиме большого радиуса действия (long-reach) передавая видео уровня Full HD 1080P на расстояние до 150 метров. Поддержка широкого спектра передаваемых сигналов наряду с простым кабельным подключением, делает KBM-удлинитель CE920 идеально подходящим для применений, где необходим удобный удаленный доступ. Например, центры управления транспортом, медицинские учреждения, промышленные склады и рабочие станции с расширенными возможностями.

*Примечание: CE920-AT поддерживает функцию Ethernet, а CE920-ATA не поддерживает.

Описание

- Поддержка технологии HDBaseT™ 2.0
  - Расширяет расстояние передачи сигналов видео, аудио, USB, RS-232 и Ethernet [1] с использованием одного кабеля Cat6 / 6a / 2L-2910 Cat 6
  - Улучшенное обнаружение и коррекция ошибок для предотвращения помех сигнала во время передачи видео высокого качества
  - Индикация состояния и светодиодная индикация передачи сигнала HDBaseT™ на удаленном устройстве
- Наличие буфера EDID для плавного включения и высококачественного отображения
- Поддержка работы на больших расстояниях с превосходным качеством изображения
  - В режиме HDBaseT™ Standard до 4K при 100 м (Cat 6 / 6a / 2L-2910)
  - В режиме HDBaseT™ Long-Reach до 1080P при 150 м
- Наличие переключателя режима Long Reach – переключается между режимами HDBaseT™ Standard и Long Reach в один щелчок
- Полноскоростные порты USB 2.0 – обеспечивает устойчивую скорость передачи для периферийных устройств
- Совместимость с HDCP
- Поддерживает 2-канальный стереозвук для применений, требующих высокого качества
- Поддержка функции пробуждения ПК с помощью одной кнопки
- Встроенная защита от электростатического разряда 8кВ / 15кВ (контактное напряжение 8 кВ, напряжение воздуха 15 кВ)

Примечание:
1. CE920-AT поддерживает функцию Ethernet, а CE920-ATA не поддерживает.

Спецификация

Function	CE920L	CE920R
Разъемы		
Порты консоли	Нет	1 x гнездо DisplayPort (черного цвета) 3 x гнезда USB тип A 1 x гнездо аудио 3,5 мм (зеленого цвета) 1 x гнездо аудио 3,5 мм (розового цвета) 1 x гнездо RJ-45 (черного цвета) Примечание: порт RJ-45 предназначен для устройств, поддерживающих Ethernet-подключение

KVM порты	1 x гнездо DisplayPort (черного цвета) 1 x гнездо USB тип B (белого цвета) 1 x гнездо аудио 3,5 мм (зеленого цвета) 1 x гнездо аудио 3,5 мм (розового цвета) 1 x гнездо RJ-45 (черного цвета) Примечание: порт RJ-45 предназначен для устройств, поддерживающих Ethernet-подключение	Нет
RS-232	1 x гнездо DB-9 (черного цвета)	1 x разъем DB-9 (черного цвета)
Питание	1 x разъем для подключения питания постоянного тока, с фиксацией	1 x разъем для подключения питания постоянного тока, с фиксацией
От устройства к устройству	1 x гнездо RJ-45 (черного цвета)	1 x гнездо RJ-45 (черного цвета)
Светодиодные индикаторы		
Питание	1 (Зеленого цвета)	1 (Зеленого цвета)
Связь	1 (Оранжевого цвета)	1 (Оранжевого цвета)
Видеовыход	Нет	1 (Оранжевого цвета)
Переключатели		
Включение поддержки режима Long Reach	1 x ползунковый переключатель	1 x ползунковый переключатель
Обновление микропрограммы	1 x ползунковый переключатель	1 x ползунковый переключатель
Нажимные кнопки		
Кнопка активации	Нет	1 x кнопка
Видео	До 4K на 90м (Cat 5e) / 100м (Cat 6/6a/ATEN 2L-2910 Cat6) 1080P на 100м (Cat 5e/6/6a) *Поддержка 4K: 4096 x 2160 / 3840 x 2160 при 30 Гц (4:4:4)	До 4K на 90м (Cat 5e) / 100м (Cat 6/6a/ATEN 2L-2910 Cat6) 1080P на 100м (Cat 5e/6/6a) *Поддержка 4K: 4096 x 2160 / 3840 x 2160 при 30 Гц (4:4:4)
Энергопотребление	DC5V:3.99W:19BTU Примечание: ● Величина, измеряемая в ваттах, показывает типичное энергопотребление устройства без внешней нагрузки. ● Величина, измеряемая в БТЕ/ч (BTU/h), показывает энергопотребление устройства при полной загрузке.	DC5V:6.74W:47BTU Примечание: ● Величина, измеряемая в ваттах, показывает типичное энергопотребление устройства без внешней нагрузки. ● Величина, измеряемая в БТЕ/ч (BTU/h), показывает энергопотребление устройства при полной загрузке.
Температура и влажность		
Рабочая температура	0–40°C	0–40°C
Температура хранения	-20–60°C	-20–60°C
Влажность	0–80% рт. ст. без образования конденсата	0–80% рт. ст. без образования конденсата
Физические свойства		
Корпус	Металлический	Металлический
Масса	0.63 kg (1.39 lb)	0.64 kg (1.41 lb)
Размеры (Д x Ш x В)	18.20 x 12.19 x 2.87 cm (7.17 x 4.8 x 1.13 in.)	18.20 x 12.19 x 2.87 cm (7.17 x 4.8 x 1.13 in.)
Примечание	DisplayPort v1.1 поддерживает до 4Kx2K при 30 Гц. CE920-AT поддерживает функцию Ethernet, а CE920-ATA не поддерживает	DisplayPort v1.1 поддерживает до 4Kx2K при 30 Гц. CE920-AT поддерживает функцию Ethernet, а CE920-ATA не поддерживает
Примечание	Обратите внимание, что для некоторых изделий монтируемых стойку, физические размеры (ШхГхВ) выражаются в формате (ДхШхВ).	

Топологическая схема

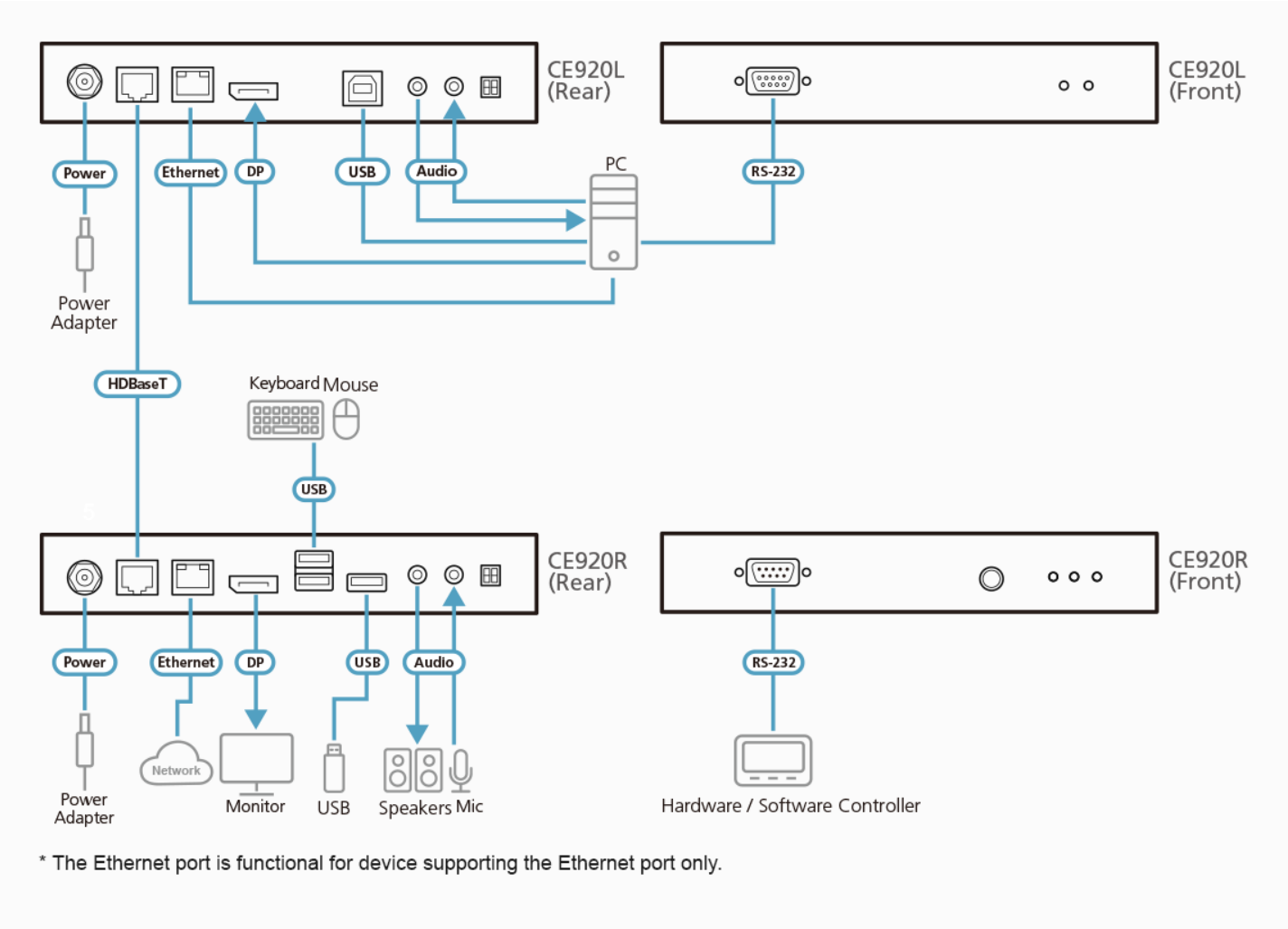

ATEN International Co., Ltd.
3F., No.125, Sec. 2, Datong Rd., Sijhih District., New Taipei City 221, Taiwan
Phone: 886-2-8692-6789 Fax: 886-2-8692-6767
www.aten.com E-mail: marketing@aten.com

© Copyright 2015 ATEN® International Co., Ltd.
ATEN and the ATEN logo are trademarks of ATEN International Co., Ltd.
All rights reserved. All other trademarks are the property of their respective owners.