Simply Better Connections

CS1142H4

2-портовый, USB, HDMI, защищенный KVM-переключатель с поддержкой Dual Display (совместим с PSD PP v4.0)

Защищенный KVM-переключатель CS1142H4 компании ATEN специально разработан в соответствие с повышенными требованиями безопасности для надежных групп оборудования оборонного назначения. Защищенный KVM-переключатель CS1142H4 соответствует стандарту PSD PP v4.0 (профиль защиты для периферийных устройств с общим доступом, версия 4.0), сертифицированному Национальным партнерством по повышению надежности информации (NIAP).

Помимо изоляции при передаче данных между периферийными устройствами и каждым компьютером-источником защищенный KVM-переключатель CS1142H4 также позволяет компьютерам с разными уровнями безопасности совместно использовать одну клавиатуру, мышь, монитор, комплект динамиков. Соответствие требованиям PSD PP v4.0 позволяет гарантировать, что при использовании возможности совместного доступа к периферийным устройствам, когда фокус переключается на нужный порт, обеспечивается максимальная защита данных пользователя, предотвращая несанкционированные потоки данных или утечку между подключенными источниками. К ключевым функциям защиты относятся следующие: изолированный и однонаправленный поток данных, ограничение подключения периферийных устройств и фильтрация, защита пользовательских данных, настраиваемая фильтрация звука и устройств, а также функций управления, конструкция с защитой от несанкционированного доступа. Сохраняя конфиденциальность информации и обеспечивая повышенную безопасность, защищенный KVM-переключатель обладает удобным дизайном, позволяющим незамедлительно создать безопасную среду.

Для повышения уровня безопасности в KVM-переключателе CS1142H4 реализованы способы только физического переключения с использованием кнопок на передней панели и пульта удаленного переключения порта (RPS) [1]. Благодаря многоуровневой защите гарантируется высокая степень безопасности компьютеров и сохранности данных в таких применениях, как правительственные и военные учреждения, медицинские учреждения, банковские, финансовые и другие организации, часто обрабатывающие в отдельных сетях конфиденциальные или особой важности данные.

Примечание: 1. Пульт удаленного переключения порта не входит в комплект поставки и приобретается отдельно.

Описание

- ## Соответствие общим критериям NIAP
  - Соответствует требованиям стандарта безопасности PSD PP v4.0 (профиль защиты для периферийных устройств с общим доступом, версия 4.0)

- ## Многоуровневая безопасность
  - Обнаружение вскрытия корпуса на постоянной основе – при обнаружении физического вмешательства защищенные KVM-переключатели серии PSD PP v4.0 переводятся в нерабочее состояние
  - Наличие защитных пломб – обеспечивающих визуальную индикацию любых попыток доступа к внутренним компонентам защищенного KVM-переключателя компании ATEN с поддержкой PSD PP v4.0
  - Отсутствие возможности замены внутренней микропрограммы – предотвращает перепрограммирование защищенных KVM-переключателя компании ATEN с поддержкой PSD PP v4.0
  - Ограничение подключений к периферийным устройствам – неавторизованные HID-устройства (устройства взаимодействия с человеком) и видео устройства будут отклоняться
  - Выбор порта только с помощью кнопок / пульта удаленного переключения порта (RPS) [1] для повышения безопасности
  - Светодиодные индикаторы отображающие фильтрацию периферийных устройств и состояния безопасности KVM-переключателя
  - Настраиваемая фильтрация звука защищает от его утечки.
  - Прочный металлический корпус

- ## Изоляция канала данных и однонаправленный поток данных
  - Надлежащая изоляция путей передачи данных – данные не могут передаваться между компьютерами
  - Защищенный KVM-переключатель компании ATEN с поддержкой PSD PP v4.0 изолирует и управляет потоком данных между устройствами консоли и подключенными компьютерами
  - Однонаправленный поток данных – обеспечивает однонаправленный поток данных между устройствами консоли и выбранным компьютером
  - Поддержка аналогового звука (только динамики) [2]

- ## Защита данных пользователя
  - Данные клавиатуры/мыши защищенного KVM-переключателя компании ATEN с поддержкой PSD PP v4.0 автоматически удаляются при переключении фокуса на другой порт

- ## Управление безопасностью
  - Поддержка административной настройки фильтрации портов клавиатуры/мыши для запрещения определенных USB-устройств взаимодействия с человеком (HID)
  - Предоставляет административные функции авторизованным администраторам для просмотра данных журнала KVM-переключателя

- ## Превосходное качество изображения
  - Превосходное качество изображения – до 4K (3840 x 2160 при 60 Гц) [3]
  - Поддержка Video DynaSync™ – эксклюзивная технология компании ATEN устраняет проблемы с отображением при загрузке и оптимизирует разрешение при переключении между различными источниками

1. Пульт удаленного переключения порта не входит в комплект поставки и приобретается отдельно.
2. Поддерживается только аналоговый ввод для динамиков.
3. Защищенные HDMI KVM-переключатели поддерживают видеовывод на консоли до 3840 x 2160 при 60 Гц.

Спецификация

Компьютерные подключения	2
Выбор порта	Кнопки, пульт удаленного переключения порта
Разъемы	
Порты консоли	2 x HDMI Female (Black) 2 x USB Type-A Female (White) 1 x Mini Stereo Jack Female (Green; front panel)
KVM порты	2 x USB Type-B Female (White) 4 x HDMI Female (Black) 2 x Mini Stereo Jack Female (Green)
Питание	1 x 3-prong AC Socket
Селектор удаленных портов	1 x RJ-11 (Black; rear panel)
Переключатели	
Выбор порта	2 x кнопки
Сброс параметров	1 x полу-утопленная кнопка
Питание	1 x переключатель
Светодиодные индикаторы	
Питание	1 (зеленого цвета)
В сети/ Выбрано (Порт KVM)	2 (оранжевого цвета)
Видео	2 (зеленого цвета)
Фиксация клавиш Lock	3 (зеленого цвета)
Эмуляция	
Клавиатура/ Мышь	USB
Видео	Макс. 3840 x 2160 при 60 Гц (UHD)
Номинальная входная мощность	100–240 В~; 50-60 Гц; 1A
Энергопотребление	AC110V:5.4W:33BTU/h AC220V:5.3W:33BTU/h Примечание: ● Величина, измеряемая в ваттах, показывает типичное энергопотребление устройства без внешней нагрузки. ● Величина, измеряемая в БТЕ/ч (BTU/h), показывает энергопотребление устройства при полной загрузке.
Температура и влажность	
Рабочая температура	0-50°C
Температура хранения	-20-60°C
Влажность	0 - 80% рт. ст. без образования конденсата
Физические свойства	
Корпус	Металлический
Масса	2.06 kg (4.54 lb)
Размеры (Д x Ш x В)	33.50 x 16.39 x 6.55 cm (13.19 x 6.45 x 2.58 in.)
Примечание	Обратите внимание, что для некоторых изделий монтируемых стойку, физические размеры (ШхГхВ) выражаются в формате (ДхШхВ).

Топологическая схема

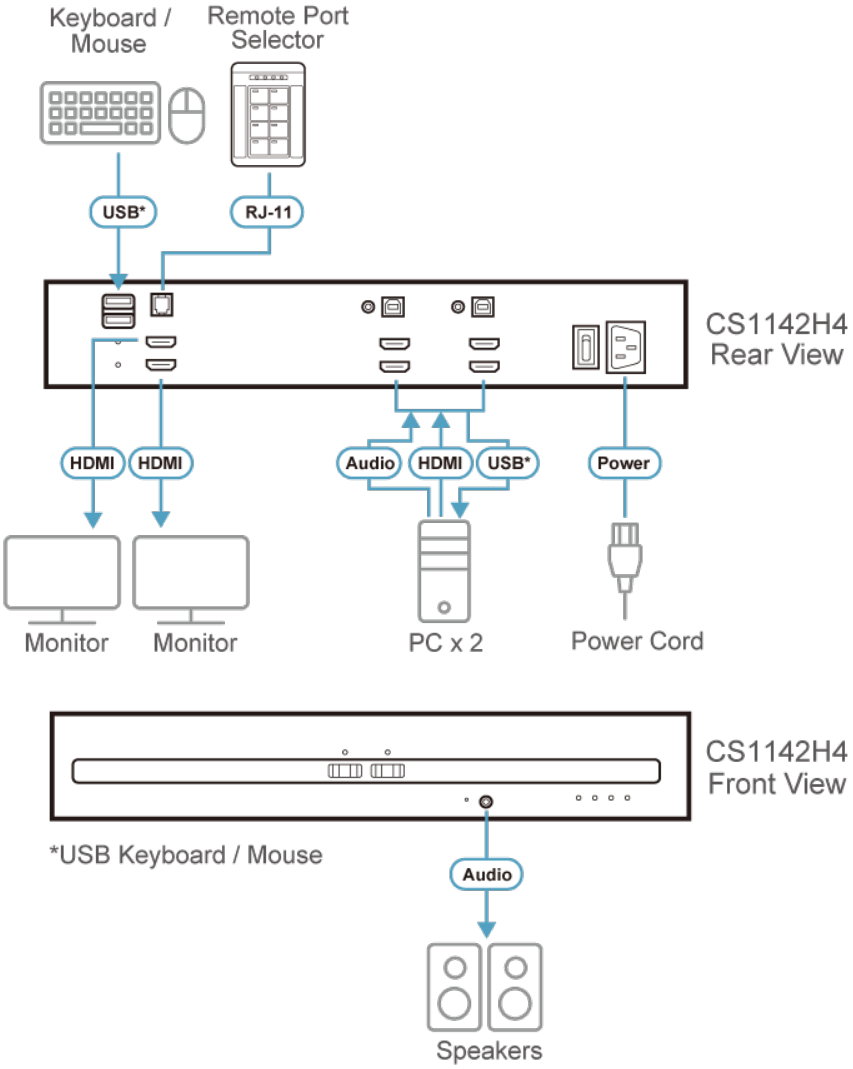

ATEN International Co., Ltd.
3F., No.125, Sec. 2, Datong Rd., Sijhih District., New Taipei City 221, Taiwan
Phone: 886-2-8692-6789 Fax: 886-2-8692-6767
www.aten.com E-mail: marketing@aten.com

© Copyright 2015 ATEN® International Co., Ltd.
ATEN and the ATEN logo are trademarks of ATEN International Co., Ltd.
All rights reserved. All other trademarks are the property of their respective owners.