CS62U

2-портовый, USB, VGA, аудио, кабельный KVM-переключатель (1.8м)

Компактный кабельный KVM-переключатель CS62U позволяет быстро переключаться между двумя ПК с интерфейсами VGA с помощью единой KVM-консоли, расширяя рабочее пространство на столе, поддерживая его в чистоте и порядке, тем самым повышая производительность труда. При этом возможность совместного использования звуковой системы поможет сделать многозадачную работу между компьютерами более приятной.

Беспроблемная интеграция разных платформ

CS62U позволяет объединять управление различными компьютерными системами (Windows, Mac, Linux и Sun) с помощью одной KVM-консоли.

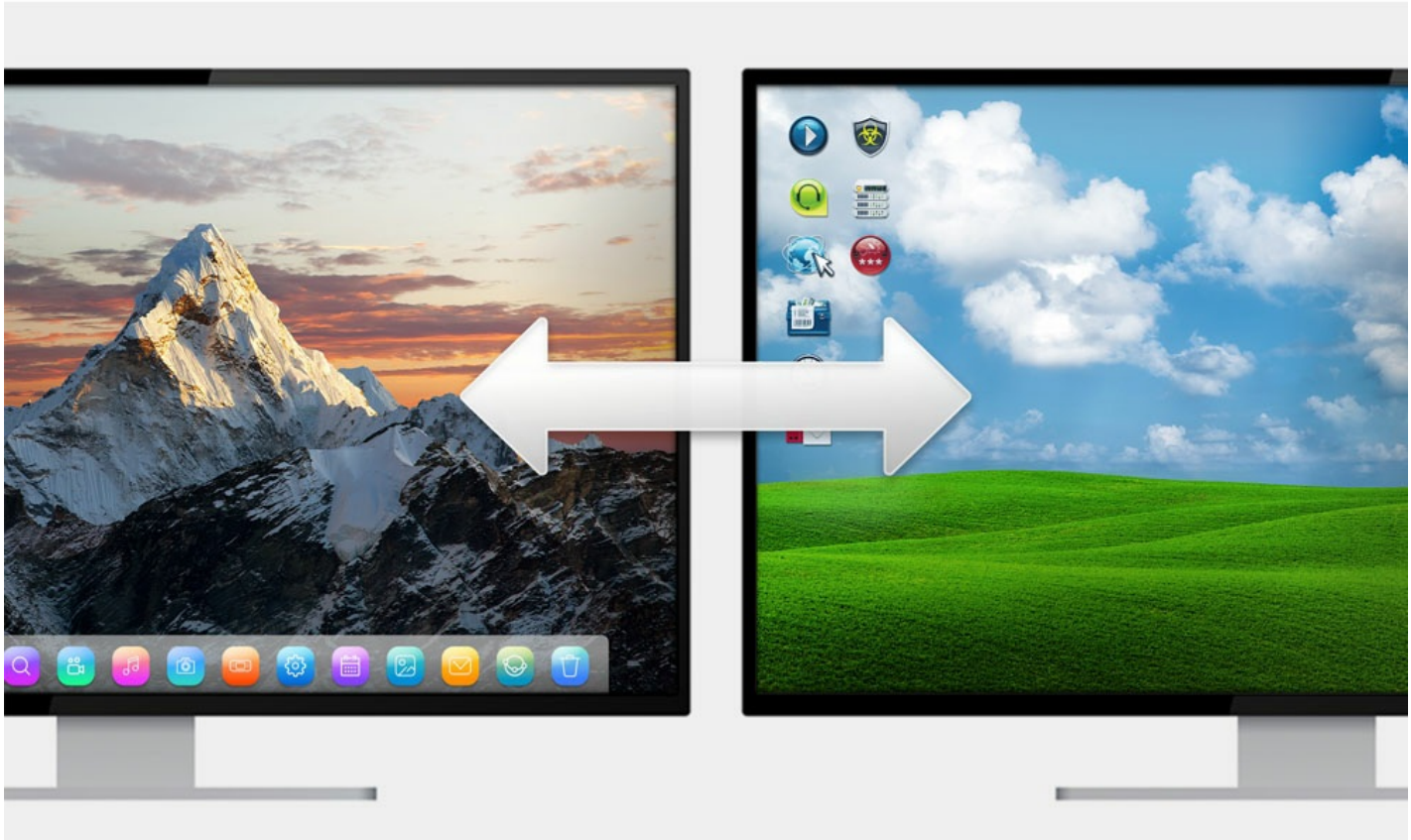

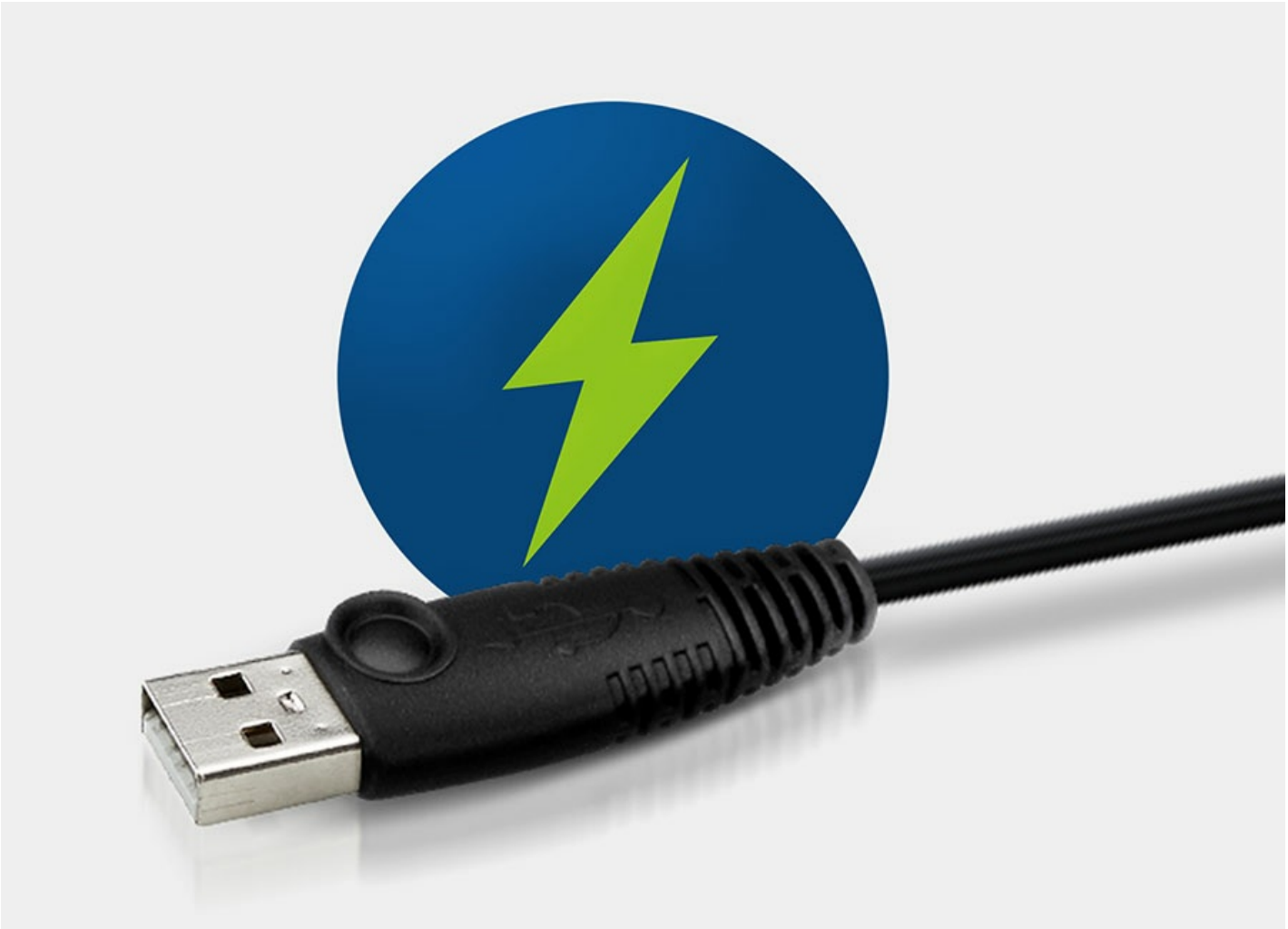

Подсоедините и включайтесь в работу

CS62U поддерживает горячее USB-подключение и получает питание по USB-шине от управляемых KVM-источников.

Применения

Сравнение продуктов

CS22U

2-Port USB VGA Cable KVM Switch with Remote Port Selector

CS62U

2-Port USB VGA/Audio Cable KVM Switch

CS72U

2-Port USB VGA/Audio KVM Switch

CS82U

2-Port PS/2-USB VGA KVM Switch

	CS22U	CS62U	CS72U	CS82U
Number of Computers	2			
Computer Interface	VGA			
Keyboard / Mouse	USB	USB	USB	PS/2, USB
Max. Resolution	2048 x 1536 ; DDC2B			
Port Selection	Remote Port Selector	Hotkey / Mouse	Pushbutton	Hotkey / Pushbutton / Mouse
KVM Cable Length	0.9 m	1.8 m	1.2 m*	1.2 m*
Speaker	-	•	•	-
Microphone	-	-	•	-

*The KVM cable sets are provided to connect the KVM switch to the PCs. KVM cables of 1.8 m, 3 m and 5 m lengths are also available for purchase.

Описание

Компания ATEN предлагает комплексное KVM-решение для USB-подключений. CS62U соединяет два USB-компьютера с одной USB-консолью для создания полноценной USB-системы, совместимой со всеми операционными платформами, включая Windows, Mac, Linux и Sun.

- Управление двумя компьютерами с USB с помощью одной консоли
- Компактная конструкция с встроенными кабелями длиной 1,8 м
- Выбор ОС и языка клавиатуры с помощью "горячей" клавиши
- Выбор компьютера – горячими клавишами или мышью
- Поддержка нескольких платформ – Windows, Linux, Mac и Sun
- Поддержка Video DynaSync™ – эксклюзивная технология ATEN – позволяет обойти проблемы с отображением при загрузке и оптимизировать разрешение при переключении между портами
- Функция эмуляции/обхода порта мыши на консоли поддерживает большинство драйверов мыши
- USB-порт мыши может использоваться для USB-концентратора и общего пользования USB-периферией*
- Поддержка игровых клавиатур
- Поддержка многофункциональных и беспроводных клавиатур и мышей
- Конструкция «все в одном»
- Поддержка динамиков
- Превосходное качество изображения – 2048 x 1536 при 60 Гц; DDC2B
- Функция автосканирования для отслеживания работы компьютеров
- Питание от шины
- Поддержка и эмуляция клавиатур Sun/Mac

* Для использования USB-порта мыши в качестве USB-концентратора, пользователи должны сначала отключить режим эмуляции мыши.

Спецификация

Компьютерные подключения	2
Выбор порта	"Горячей" клавишей, мышью
Разъемы	
Порты консоли	2 x гнезда USB тип A 1 x гнездо HDB-15 (синего цвета) 1 x миниатюрное гнездо стерео 3.5мм (зеленого цвета)
KVM порты	2 x разъема USB тип A 2 x разъема HDB-15 (синего цвета) 2 x миниатюрных разъема стерео 3.5мм (зеленого цвета)
Светодиодные индикаторы	
Выбрано	2 (Зеленого цвета)
Длина кабеля	
Компьютер	2 x 1,8 м
Эмуляция	
Клавиатура/ Мышь	USB
Видео	2048 x 1536 при 60 Гц; DDC2B
Интервал проверки	5 секунд
Энергопотребление	DC5V:0.328W:6BTU
Температура и влажность	
Рабочая температура	0 - 50°C
Температура хранения	-20 - 60°C
Влажность	0-80% рт. ст. без образования конденсата
Физические свойства	
Корпус	Пластмассовый
Масса	0.37 kg (0.81 lb)
Размеры (Д x Ш x В)	8.75 x 6.08 x 2.80 cm (3.44 x 2.39 x 1.1 in.)
Примечание	Обратите внимание, что для некоторых изделий монтируемых стойку, физические размеры (ШхГхВ) выражаются в формате (ДхШхВ).
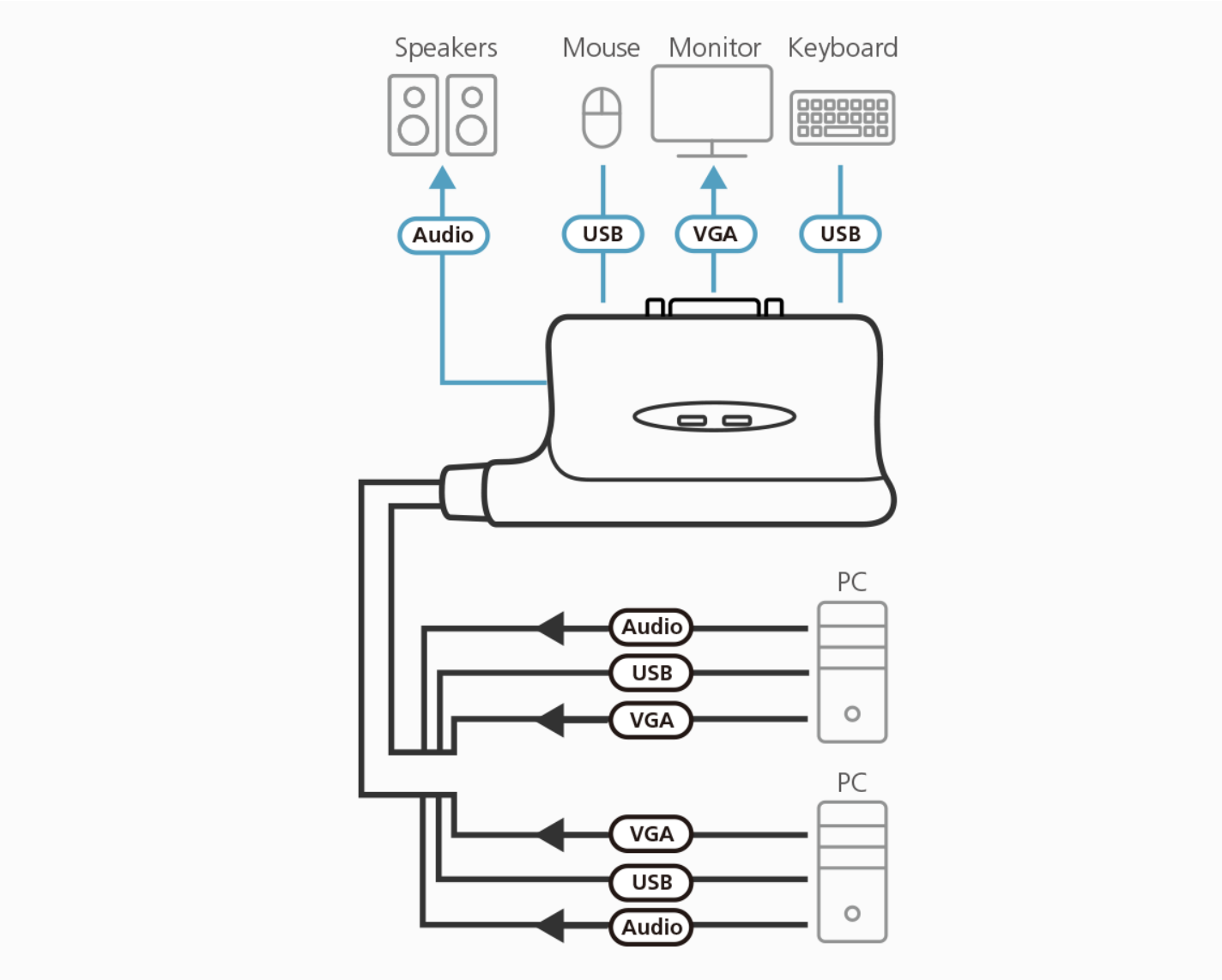
Топологическая схема