Simply Better Connections

UC232A1

Преобразователь интерфейса USB-RS232 (1 м)

Simply Better Connections

Compatible with

Windows 10, 8, 7 / macOS / Linux

Поддержка нескольких ОС

UC232A1 совместим с различными операционными системами, такими как macOS, Linux, Windows 7/8/10.

Стабильная производительность, быстрота передачи

UC232A1 совместим с USB 2.0 и оснащен прочным кабелем, повышающим способность противостояния электромагнитным помехам, обеспечивая быструю и надежную передачу сигнала со скоростью до 921,6 Кбит/с.

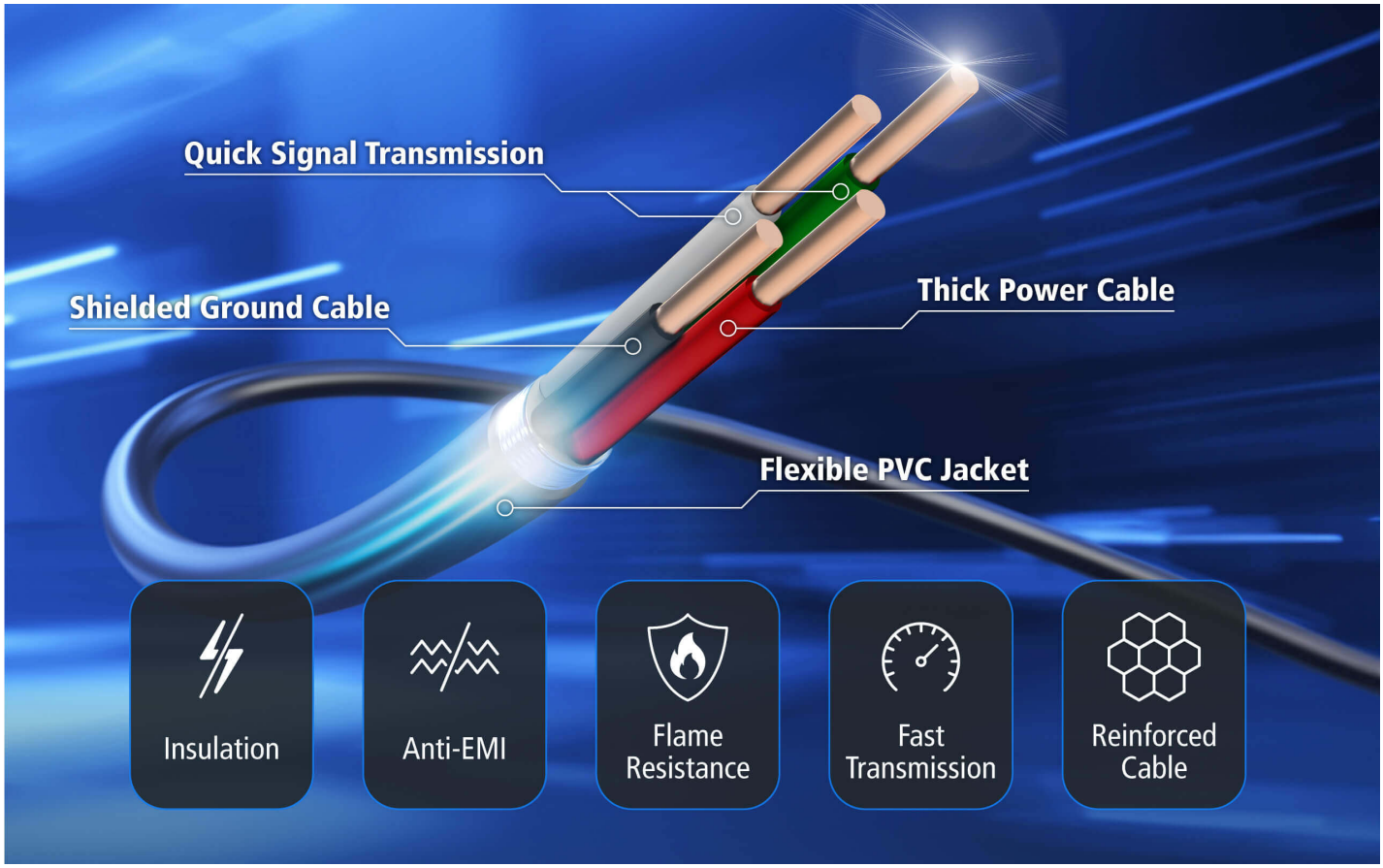
Quick Signal Transmission
Shielded Ground Cable
Thick Power Cable
Flexible PVC Jacket
Insulation
Anti-EMI
Flame Resistance
Fast Transmission
Reinforced Cable

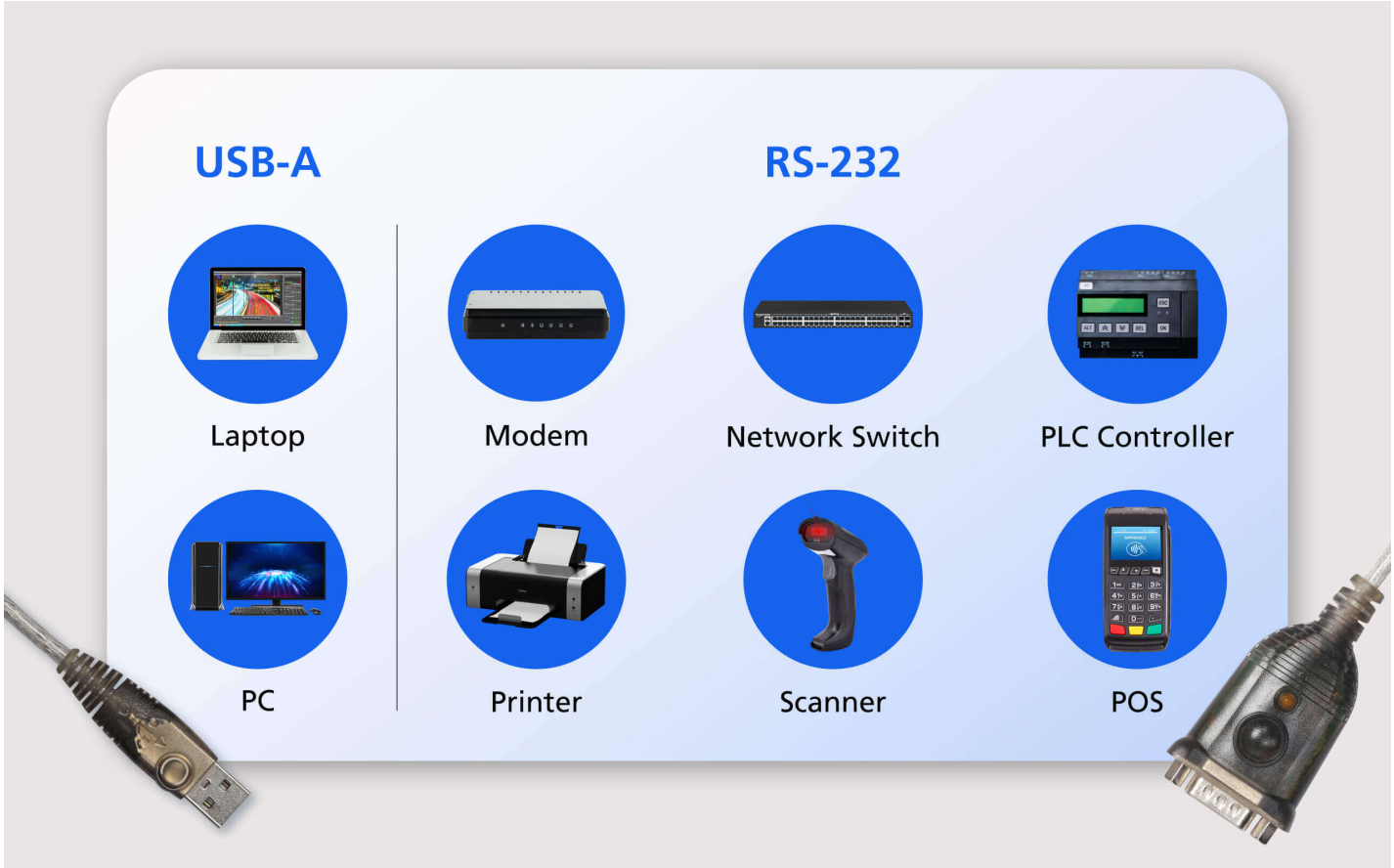
USB-A
RS-232
Laptop
Modem
Network Switch
PLC Controller
PC
Printer
Scanner
POS

Широкий спектр совместимости с последовательными устройствами

UC232A1 позволяет Вашему ПК или ноутбуку управлять различными последовательными устройствами стандарта RS232, такими как модем, сетевой коммутатор, контроллер ПЛК, принтер, сканер, POS-терминал и т. д.

Применения

1.
2.
3.
4.

Сканирование штрих-кодов

Simply Better Connections

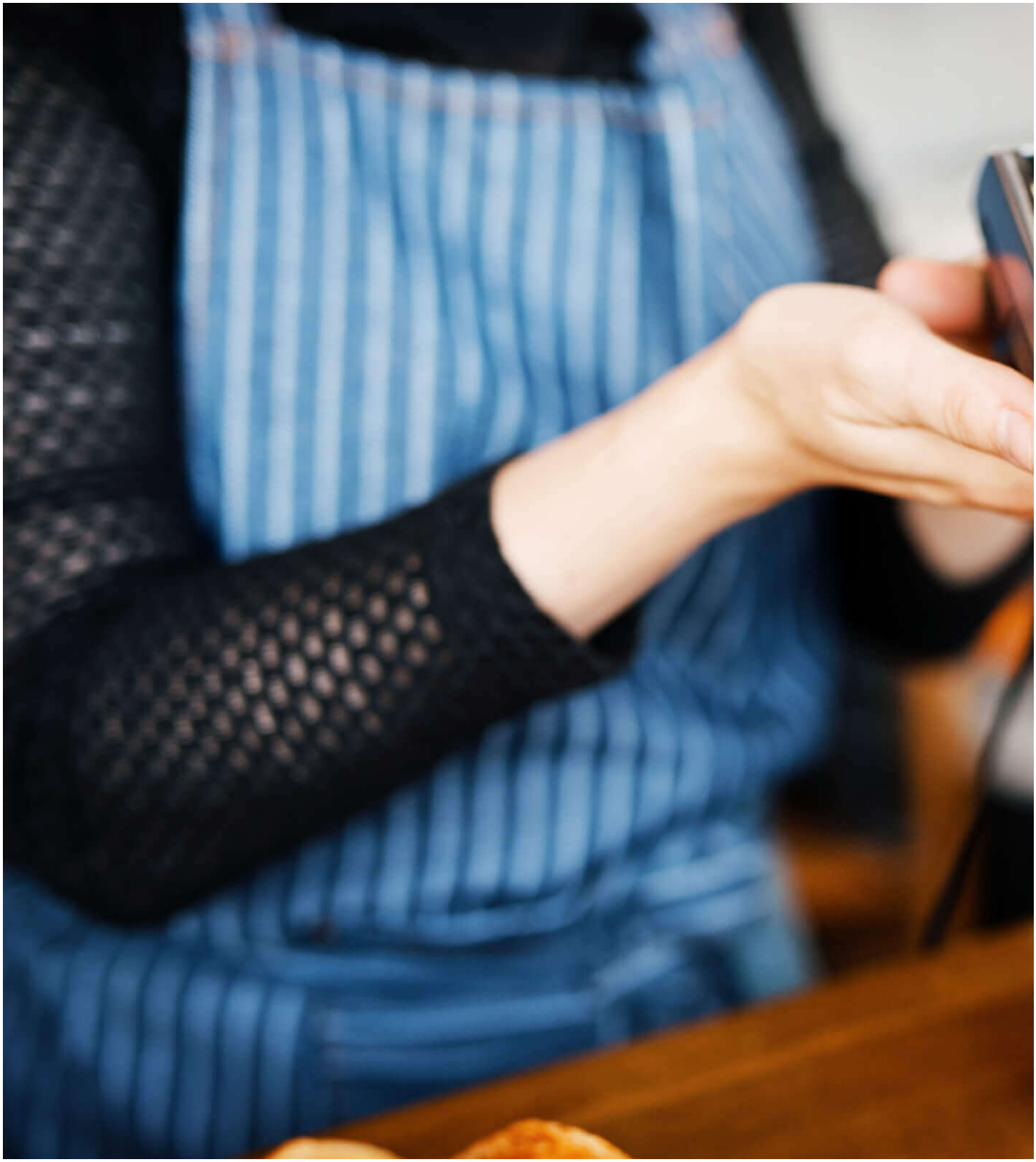

POS-терминал

Программирование ПЛК

Медицинский/научный инструмент

Previous Next

Сравнение продуктов

Продукты линейки UC232 хорошо подходят для различных применений, включая промышленную автоматизацию, ИТ-сети и системы управления.

Simply Better Connections

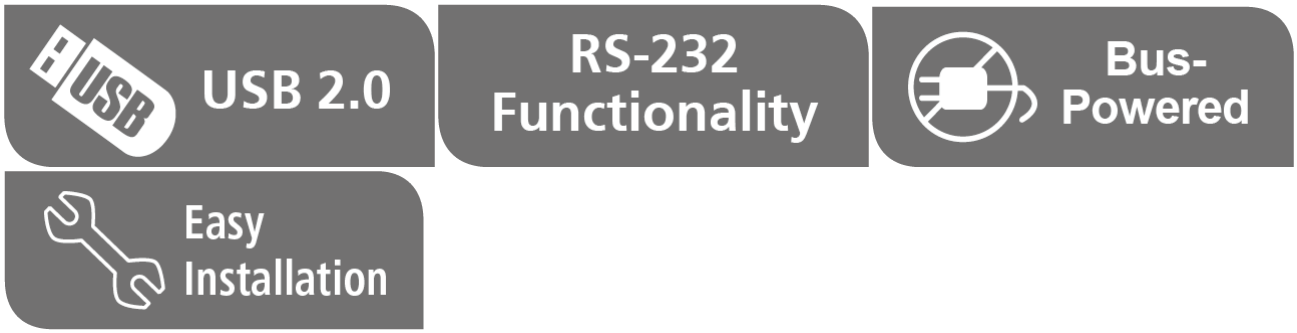

Описание

Преобразователь интерфейса USB в последовательный интерфейс RS232 модели UC232A - идеальный помощник для ноутбуков и настольных компьютеров, не имеющих последовательных разъемов COM или DB9. Устройство работает с быстродействующими системами ПК и Mac со скоростью передачи данных до 921.6 кбит/с и поэтому является удобным решением для сопряжения промышленных автоматизированных систем, научной аппаратуры, систем кассовых терминалов и другого специализированного промышленного и потребительского оборудования.

Теперь UC232A работает с мобильными устройствами, такими как вычислительные хост-системы (Android 3.2 и последующих версий). Комплект программ для разработчика (SDK) можно загрузить в разделе "Поддержка и загрузки". Чтобы загрузить демо-версию приложения для мобильных устройств из магазина Google Play, перейдите по ссылке или считайте QR-код.

ПРИМЕЧАНИЕ
Если Ваше ядро Linux между v2.6.15 ~ v5.4 и Ваше устройство имеет новую версию чипсета, обновите драйвер Linux
Примечание: этот драйвер работает только с устройством на чипсете 2021 или более поздней версии.
Воспользуйтесь ссылкой ниже, чтобы определить версию чипсета вашего устройства
https://eservice.aten.com/eServiceCx/Common/FAQ/view.do?id=18695

- Поддержка последовательного интерфейса RS232
- Проверенная эффективность в защите от электромагнитных помех (anti-EMI) для стабильной передачи данных
- Полностью совместим со спецификацией USB
- Скорость передачи данных – до 921.6 кбит/с
- Работает с сотовыми телефонами, карманными персональными компьютерами (PDA), цифровыми камерами, модемами или терминальным адаптером ISDN
- Поддержка ОС: Windows, Mac, Linux.

Спецификация

Разъемы	
USB порт	1 x разъем USB тип A (белого цвета)
Последовательный	1 x разъем DB-9 (серебристого цвета)
Скорость обработки данных	До 921.6 Кб/с
Длина кабеля	1 м
Светодиодные индикаторы	Питание (Оранжевого цвета)
Режим мощности	Питание от шины
Спецификация USB	Совместимость с USB
Температура и влажность	
Рабочая температура	0-40˚C
Температура хранения	-20-60˚C
Влажность	0-80% рт. ст. без образования конденсата
Физические свойства	
Корпус	Пластмассовый
Масса	0.06 kg (0.13 lb)
Размеры (Д x Ш x В)	6.59 x 3.40 x 1.60 cm (2.59 x 1.34 x 0.63 in.)
Примечание	Обратите внимание, что для некоторых изделий монтируемых стойку, физические размеры (ШхГхВ) выражаются в формате (ДхШхВ).

Топологическая схема

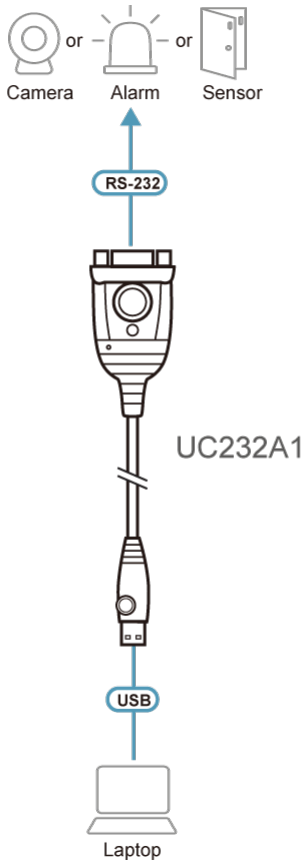

ATEN International Co., Ltd.
3F., No.125, Sec. 2, Datong Rd., Sijhih District., New Taipei City 221, Taiwan
Phone: 886-2-8692-6789 Fax: 886-2-8692-6767
www.aten.com E-mail: marketing@aten.com

© Copyright 2015 ATEN® International Co., Ltd.
ATEN and the ATEN logo are trademarks of ATEN International Co., Ltd.
All rights reserved. All other trademarks are the property of their respective owners.