Simply Better Connections

VS162

Разветвитель DVI и Аудио 2-портовый

Видеоразветвитель VS162 усиливает и дублирует входные сигналы DVI-видео и аудио на 2 выхода DVI-видео и аудио. Идеально подходит для любого широковещания, аудиторий или опытных пользователей компьютеров.

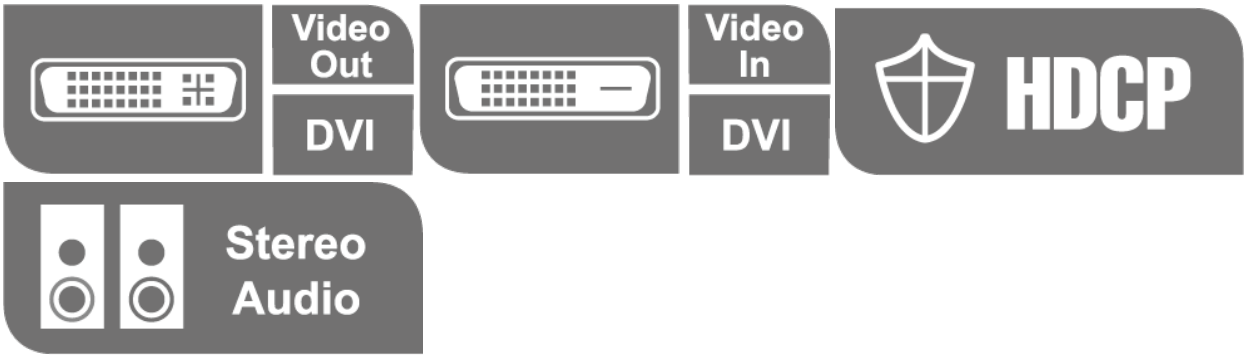

Описание

- Подключает компьютеры с DVI-графикой к нескольких DVI-совместимым мониторам или проекторам.
- Полностью совместим со спецификациями DVI-Digital и DVI-Analog.
- Поддерживает стандарт DDWG (рабочая группа с цифровыми дисплеями) для DVI-совместимых мониторов.
- Возможно подключение громкоговорителя для прослушивания аудио.
- Возможно создание каскадов до 3 уровней – подключение до 8 видеосигналов.
- Расстояние каскадирования: От источника к устройству – 1,8 м, от устройства к устройству – 5 м, от устройства к дисплею – 5 м.
- Устанавливается за считанные минуты.
- Поддерживает наивысшее разрешение видео в режиме Single Link (до 1920 x 1200).
- Совместим с DDC, DDC2, DDC2B (только порт 1).
- Совместим с HDCP.
- Поддержка ОС: Windows 2000, Windows XP, Linux, Mac и Sun

Спецификация

Видеовход	
Интерфейсы	Гнездо DVI-I - 1 шт. (белого цвета)
Импеданс	100 Ω
Макс. расстояние	1,8 м
Видеовыход	
Интерфейсы	Гнездо DVI-I - 2 шт. (белого цвета)
Импеданс	100 Ω
Видео	
Макс. скорость передачи данных	6,75 гбит/с (2,25 гбит/с на каждую полосу)
Макс. частота пикселизации	225 МГц
Соответствие	Совместимость с HDCP
Макс. разрешение	До 1920 x 1200
Макс. расстояние	До 5 м
Аудио	
Вход	Миниатюрное гнездо стерео (зеленого цвета) - 1 шт.
Выход	Миниатюрное гнездо стерео (зеленого цвета) - 2 шт.
Разъемы	
Питание	Разъем для подключения источника постоянного тока - 1 шт.
Энергопотребление	DC5.3V:2.36W:11BTU/h Примечание: ● Величина, измеряемая в ваттах, показывает типичное энергопотребление устройства без внешней нагрузки. ● Величина, измеряемая в БТЕ/ч (BTU/h), показывает энергопотребление устройства при полной загрузке.
Температура и влажность	
Рабочая температура	0-50°C
Температура хранения	-20 - 60°C
Влажность	0 - 80% рт. ст. без образования конденсата
Физические свойства	
Корпус	Металлический
Масса	0.62 kg (1.37 lb)
Размеры (Д x Ш x В)	21.00 x 8.80 x 5.55 cm (8.27 x 3.46 x 2.19 in.)
Картонная упаковка	5 шт.
Примечание	Обратите внимание, что для некоторых изделий монтируемых стойку, физические размеры (ШхГхВ) выражаются в формате (ДхШхВ).

Топологическая схема

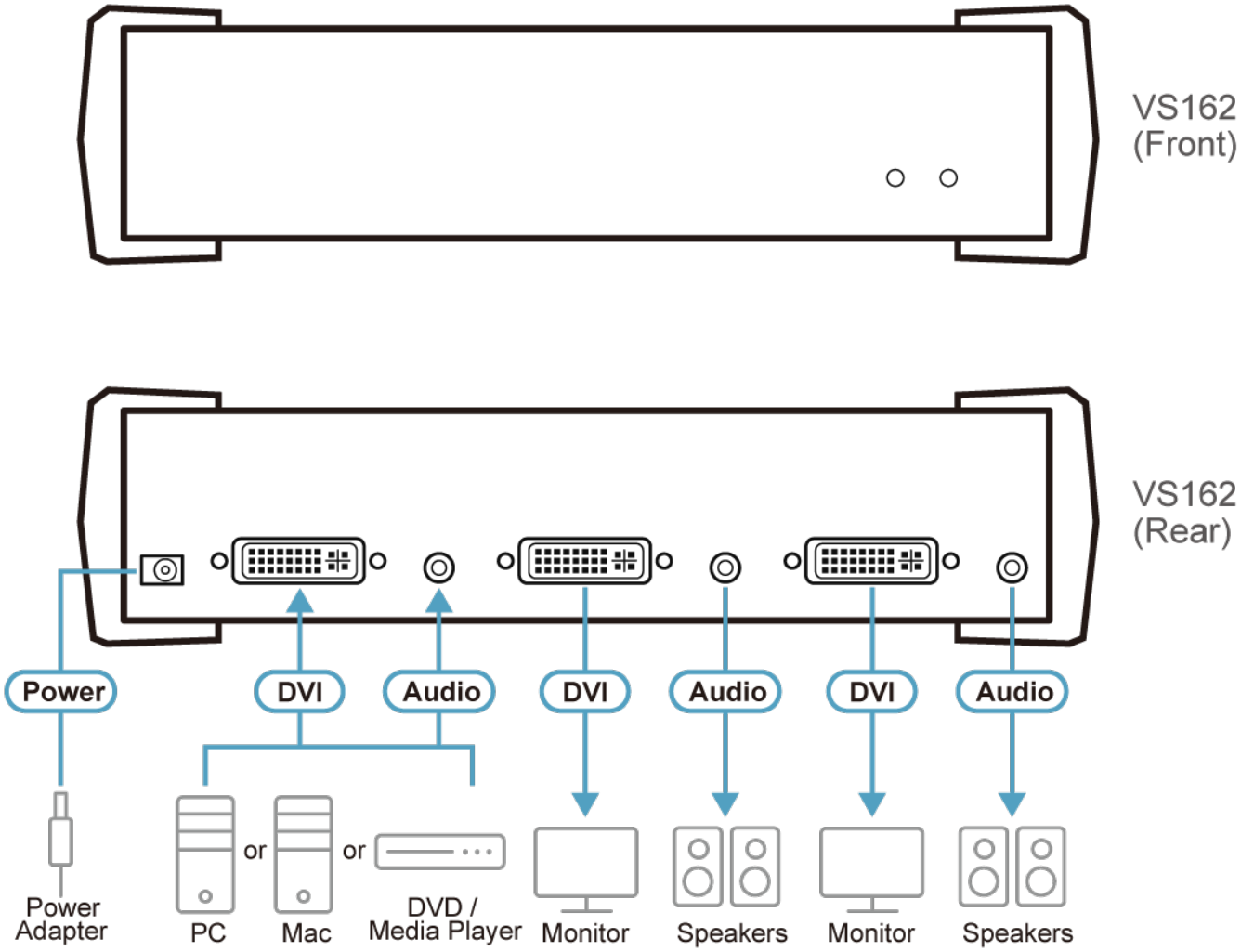

ATEN International Co., Ltd.
3F., No.125, Sec. 2, Datong Rd., Sijhih District., New Taipei City 221, Taiwan
Phone: 886-2-8692-6789 Fax: 886-2-8692-6767
www.aten.com E-mail: marketing@aten.com

© Copyright 2015 ATEN® International Co., Ltd.
ATEN and the ATEN logo are trademarks of ATEN International Co., Ltd.
All rights reserved. All other trademarks are the property of their respective owners.