Simply Better Connections

VE882

Оптический удлинитель HDMI (1080p@600м)

Оптический HDMI удлинитель VE882 увеличивает стандартную длину кабеля HDMI при помощи оптического волокна для передачи звукового и видеосигнала высокой четкости на большие расстояния.

VE882 принимает аудио-видео поток из источника и конвертирует его для дальнейшей передачи по оптоволокну на скорости до 3,125 Гбит/с (для разрешений вплоть до 1080p при 60 Гц, 24-бит).

VE882 также увеличивает дальность приема ИК пульта дистанционного управления и дальность передачи через RS-232 (до 115 кбит/с) в обоих направлениях, что позволяет подключать последовательные устройства, такие как сенсорные экраны и сканеры штрих-кода.

Описание

- Увеличивает дальность передачи HDMI, IR и RS-232 сигналов с помощью одного волоконно-оптического кабеля
- Большое расстояние – до 600 м
- HDMI (3D, Deep Color), HDCP совместимость – скорость передачи до 3.125 Гбит/с
- Видео высокого качества – до 1080p при 60 Гц
- Поддерживает полный диапазон частот ИК-сигналов от 30KHz до 60KHz
- Используется один оптический кабель для соединения устройств
- Поддержка широкоформатного изображения
- Встроенная защита от электростатического разряда 8KB/15KB
- Оснащен последовательным портом RS-232 для подключения периферийных устройств, таких как сенсорные экраны, сканеры штрих-кодов, и т.д.
- Поддержка двунаправленной передачи ИК сигнала, одновременно только в 1 сторону
- Установка в стойку
- Горячее подключение

Примечание: VE882 поддерживают многомодовый оптический кабель категории OM3

Спецификация

Function	VE882R	VE882T
Видеовход		
Интерфейсы	Нет	1 x гнездо HDMI тип A (черного цвета)
Импеданс	Нет	100 Ω
Макс. расстояние	Нет	3 м (2L-7D03H)
Видеовыход		
Интерфейсы	1 x гнездо HDMI тип A (черного цвета)	Нет
Импеданс	100 Ω	Нет
Макс. расстояние	3 м (2L-7D03H)	Нет

Видео		
Макс. скорость передачи данных	6,75 гбит/с (2,25 гбит/с на каждую полосу)	6,75 гбит/с (2,25 гбит/с на каждую полосу)
Макс. частота пикселизации	225 МГц	225 МГц
Соответствие	HDMI (3D, Deep Color) Совместимость с HDCP 1.4	HDMI (3D, Deep Color) Совместимость с HDCP 1.4
Макс. разрешение	До 1080p	До 1080p
Макс. расстояние	1 x модуль SFP (* Примечание) 600м (SM), (одномодовый) 300м (MM), (многомодовый)	1 x модуль SFP (* Примечание) 600м (SM), (одномодовый) 300м (MM), (многомодовый)
Аудио		
Вход	Нет	1 x гнездо HDMI тип A (черного цвета)
Выход	1 x гнездо HDMI тип A (черного цвета)	Нет
Управление		
RS-232	1 x 3-контактный клеммный разъем (зеленого цвета)	1 x 3-контактный клеммный разъем (зеленого цвета)
ИК	1 x миниатюрное гнездо гнездо стерео (черного цвета); полнодиапазонная передача 30~60 КГц	1 x миниатюрное гнездо гнездо стерео (черного цвета); полнодиапазонная передача 30~60 КГц
Разъемы		
Питание	1 x разъем для подключения питания постоянного тока	1 x разъем для подключения питания постоянного тока
От устройства к устройству	1 x двунаправленный оптический разъём SFP (LC)	1 x двунаправленный оптический разъём SFP (LC)
Энергопотребление	DC5.3V:4.69W:22BTU/h Примечание: ● Величина, измеряемая в ваттах, показывает типичное энергопотребление устройства без внешней нагрузки. ● Величина, измеряемая в БТЕ/ч (BTU/h), показывает энергопотребление устройства при полной загрузке.	DC5.3V:5.80W:27BTU/h Примечание: ● Величина, измеряемая в ваттах, показывает типичное энергопотребление устройства без внешней нагрузки. ● Величина, измеряемая в БТЕ/ч (BTU/h), показывает энергопотребление устройства при полной загрузке.
Температура и влажность		
Рабочая температура	0-40°C	0-40°C
Температура хранения	-20 - 60°C	-20 - 60°C
Влажность	0 - 80% рт. ст. без образования конденсата	0 - 80% рт. ст. без образования конденсата
Физические свойства		
Корпус	Металлический	Металлический
Масса	0.44 kg (0.97 lb)	0.44 kg (0.97 lb)
Размеры (Д x Ш x В)	14.17 x 10.30 x 3.00 cm (5.58 x 4.06 x 1.18 in.)	14.17 x 10.30 x 3.00 cm (5.58 x 4.06 x 1.18 in.)
Картонная упаковка	5 шт.	5 шт.
Примечание	1. Указана приблизительная дальность функционирования. Как правило, максимальное расстояние зависит от таких факторов, как тип волокна, ширина полосы пропускания, сращивание разъемов, потери, модовая или хроматическая дисперсия, условия окружающей среды и изломы. 2. Рекомендуется использовать одномодовый волоконно-оптический кабель, соответствующий техническим характеристикам IEC 60793- 2-50 B1.1 или ITU-T G.652.B 3. VE882 поддерживает оптоволокно OM3, увеличивающее расстояние передачи до 300 метров	1. Указана приблизительная дальность функционирования. Как правило, максимальное расстояние зависит от таких факторов, как тип волокна, ширина полосы пропускания, сращивание разъемов, потери, модовая или хроматическая дисперсия, условия окружающей среды и изломы. 2. Рекомендуется использовать одномодовый волоконно-оптический кабель, соответствующий техническим характеристикам IEC 60793- 2-50 B1.1 или ITU-T G.652.B 3. VE882 поддерживает оптоволокно OM3, увеличивающее расстояние передачи до 300 метров
Примечание	Обратите внимание, что для некоторых изделий монтируемых стойку, физические размеры (ШхГхВ) выражаются в формате (ДхШхВ).	

Топологическая схема

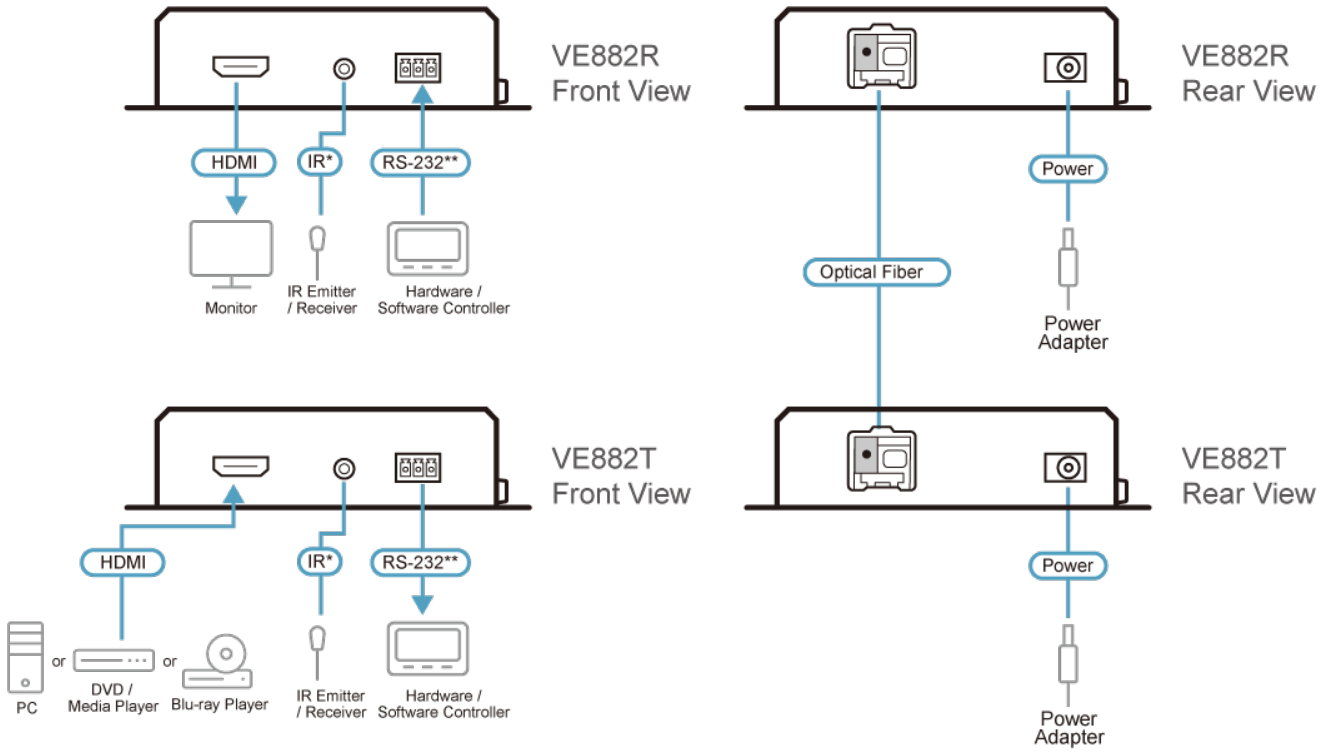

* The IR bypass channel is bi-directional. The IR transmitter and IR receiver can be plugged either into the VE882T or VE882R unit depending on the device you want to control remotely.
** The unit supports bi-directional RS-232 bypass transmission. To remotely control a PC through serial controller, connect the RS-232 port of the receiver to a serial controller, and then connect the RS-232 port of the transmitter to a PC, and vice versa.

ATEN International Co., Ltd.
3F., No.125, Sec. 2, Datong Rd., Sijhih District., New Taipei City 221, Taiwan
Phone: 886-2-8692-6789 Fax: 886-2-8692-6767
www.aten.com E-mail: marketing@aten.com

© Copyright 2015 ATEN® International Co., Ltd.
ATEN and the ATEN logo are trademarks of ATEN International Co., Ltd.
All rights reserved. All other trademarks are the property of their respective owners.