Simply Better Connections

VM1600A

Модульный матричный коммутатор 16x16

3 YEAR WARRANTY

reddot award 2015
winner interface design

Линейка модульных матричных решений компании ATEN включает в себя модульные матричные коммутаторы VM1600A/ VM3200, работающие в сочетании с широким набором плат ввода-вывода, поддерживающих возможность «горячей» замены. Данное решение позволяет в реальном времени организовать контроль и расширенный доступ для управления одновременно 16/32 видеоисточниками и дисплеями, с помощью модульных платы ввода/вывода, установленных в едином шасси. Благодаря разработанной компанией ATEN технологии Seamless Switch™ матричные коммутаторы VM1600A/VM3200 сочетают в себе высокоскоростную функцию переключения изображения наряду с уникальным масштабатором (скейлером), что позволяет легко интегрироваться с системами создания видеостен.

Решения из линейки модульных матричных продуктов компании ATEN легко расширяются и идеально подходят для широкомасштабных аудио/видео применений. Таких как, станции широковещания, связанные с трафиком и транспортными средствами диспетчерские пункты, центры экстренной помощи и любые иные применения в которых требуется высокоскоростная и настраиваемая передача аудио/видео сигналов.

Обладая усовершенствованным и одновременно интуитивно понятным дизайном, позволяющим обеспечить наилучшее распространение и управление аудио-визуальным контентом, данные решения весьма надежны и низки по затратам на обслуживание. Графический интерфейс, имеющий награду Red Dot Award, дает возможность доступа к устройству из любого места по локальной сети или через Интернет. Никогда еще настройка видеостены или системы отображения цифровой информации не была проще.

4K HDMI™ HIGH-DEFINITION MULTIMEDIA INTERFACE

Описание

- Соединяет любые 16 источников сигнала с любыми 16 устройствами отображения, используя различные сочетания модульных матричных плат ввода-вывода компании ATEN
- Возможность конфигурирования системы несколькими способами: кнопками на передней панели, по RS-232, RS-485/422-подключению, Ethernet-соединению с помощью веб-интерфейса или программы Telnet
- Возможность быстрого и гибкого просмотра и управления с помощью приложения ATEN Video Matrix Control App
- Поддержка 4K-разрешений изображения – до UHD (3840 x 2160) и DCI (4096 x 2160) с частотами обновления 30 Гц (4:4:4) и 60 Гц (4:2:0)*
- Встроенный масштабатор (Scaler) – масштабирует изображение уровня 4K для преобразования входных разрешений в оптимальные разрешения экрана*
- Поддержка технологии Seamless Switch™ – возможность переключения с близкой к нулю задержкой, позволяющей обеспечить непрерывность видеопотока, переключение в режиме реального времени и стабильную передачу сигналов*
- Поддержка функции создания видеостен – позволяет, используя веб-интерфейс, создавать настраиваемые макеты видеостен*
- Возможность планирования на основе календаря – предоставляет возможность создания профилей соединений, которые могут быть синхронизированы с часами реального времени
- Поддержка функции EDID Expert, которая выбирает оптимальные настройки EDID для плавного переключения, высокого качества отображения и использования наилучшего разрешения на разных экранах
- Поддержка звука – стереозвук может быть извлечен из HDMI-потока или встроен в него*
- Двунаправленный канал RS-232 - позволяет одновременно управлять через веб-интерфейс подключенными последовательными устройствами
- Поддержка дополнительного резервного модуля питания для повышения надежности
- Конструкция с поддержкой «горячей» замены для простой установки плат ввода/вывода, вентиляторного модуля и блоков питания
- При совместном использовании с рекомендуемым инжектором питания VE44PB и установленных платах ввода/вывода с HDBaseT, позволяет выполнять подачу питания по HDBaseT, избавляя от необходимости создания отдельной инфраструктуры для электропитания, тем самым снижая общую стоимость
- Дополнительный резервный блок питания, обеспечивающий надежность для применений с критической важностью
- Совместимость с HDCP 2.2*
- Поддержка функций HDMI: 3D, Deep Color, 4K*
- Поддержка интерфейса управления потребительской электроникой (CEC)*
- Возможность установки в стойку (высота 6U)

  Примечание:

  1. Доступность функций, помеченных «*» зависит от установленной платы ввода/вывода..
  2. При использовании технологии Seamless Switch™ недоступны функции 3D, Deep Color и чересстрочные (interlace) разрешения (такие как 1080i). Для использования указанных режимов необходимо отключить технологию Seamless Switch™.
  3. При включенной функции Seamless Switch™ или построения видеостены, воспроизводимое видео может не отображаться в пределах диапазона. В этом случае настройте параметры отображения на вашем устройстве.

Спецификация

Плата вывода	4 x слота
Плата ввода	4 x слота
Видеовход	
Интерфейсы	В зависимости от установленной платы ввода/вывода
Макс. скорость передачи данных	15.2 Гбит/с (3,8 Гбит/с на каждую полосу)
Аудио	
Вход	В зависимости от установленной платы ввода
Выход	В зависимости от установленной платы вывода
Управление	
RS-232	Разъем: 1 x гнездо DB-9 (черного цвета) Конфигурации контактов последовательного управления: Контакт 2 = Tx, Контакт 3 = Rx, Контакт 5 = Земля Скорость (бит/с) и протокол: Скорость (бит/с): 19200, Биты данных: 8, Стоповые биты: 1, Четность: Нет, Управление потоками: Нет
RS-485/RS-422	Разъем: 1 x 5-полюсной разъем с невыпадающими винтами
Ethernet	Разъем: 1 x гнездо RJ-45
Параметры EDID	Режимы EDID: Default / Port1 / Remix / Customized (поддержка мастера установки EDID)
Разъемы	
Питание	1 x гнездо переменного тока с 3 штырьками
Питание	
Номинальная входная мощность	100-240 В переменного тока; 50-60 Гц; 3/6 A
Энергопотребление	AC110V:460W:166BTU/h AC220V:460W:156BTU/h Примечание: ● Величина, измеряемая в ваттах, показывает типичное энергопотребление устройства без внешней нагрузки. ● Величина, измеряемая в БТЕ/ч (BTU/h), показывает энергопотребление устройства при полной загрузке.
Вентилятор	Воздушный поток: 55.2 куб.футов/мин Рабочее напряжение: 10.8 - 13.8 В постоянного тока Рабочая температура: -10 - 70°C
Температура и влажность	
Рабочая температура	0 - 40°C
Температура хранения	-20 - 60°C
Влажность	0 - 80% рт. ст. без образования конденсата
Физические свойства	
Корпус	Металлический
Масса	15.11 kg (33.28 lb)
Размеры (Д x Ш x В)	48.20 x 46.66 x 26.59 cm (18.98 x 18.37 x 10.47 in.)
Высота стойки (в юнитах, U)	6U
Картонная упаковка	1 штука
Примечание	Обратите внимание, что для некоторых изделий монтируемых стойку, физические размеры (ШхГхВ) выражаются в формате (ДхШхВ).

Топологическая схема

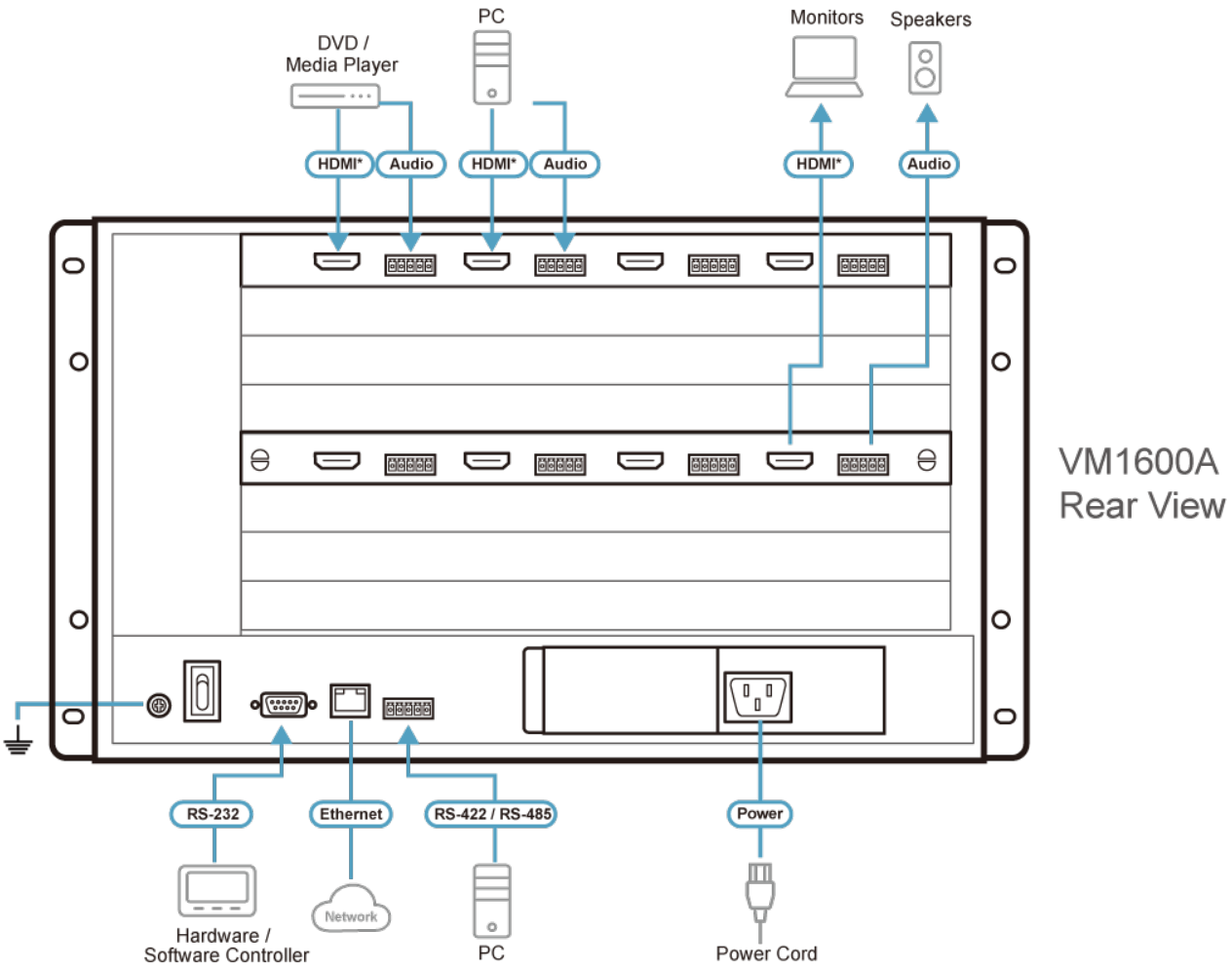

* The video interface differs depending on the I/O board that installed.

ATEN International Co., Ltd.
3F., No.125, Sec. 2, Datong Rd., Sijhih District., New Taipei City 221, Taiwan
Phone: 886-2-8692-6789 Fax: 886-2-8692-6767
www.aten.com E-mail: marketing@aten.com

© Copyright 2015 ATEN® International Co., Ltd.
ATEN and the ATEN logo are trademarks of ATEN International Co., Ltd.
All rights reserved. All other trademarks are the property of their respective owners.