Simply Better Connections

CL3884NW

4埠USB HDMI多視窗雙滑軌寬螢幕LCD KVM多電腦切換器

ATEN CL3884NW LCD KVM多電腦切換器整合一組鍵盤、滑鼠觸控板及18.5吋LED背光模組技術的LCD液晶螢幕於1U機架式滑軌設計的機體內，是節省空間且操作方便的KVM多電腦切換器解決方案。CL3884NW的雙滑軌設計，可讓LCD螢幕與鍵盤/滑鼠觸控板模組分別單獨抽拉使用或收闔，最大化地利用機房空間；不需使用鍵盤/滑鼠觸控板模組時，可將該模組推收至機架中收納隱藏，僅保留LCD螢幕裸露在機架外，方便使用者監看管理電腦伺服器的設備狀態。

CL3884NW提供兩組控制端螢幕輸出，支援影像即時更新。這兩台螢幕皆可設定為多視窗畫面顯示，包含四分割畫面模式、PiP (Picture in Picture)模式、PbP (Picture by Picture)模式及PoP (Picture on Picture)模式，且使用者可依需求自行設計顯示模式的畫面配置方式。此外，CL3884NW支援Cascade串接兩層，讓使用者可同時管理多達16台電腦設備。

CL3884NW支援ATEN獨特的無邊快切(Boundless Switching)專利技術，使用者只需將滑鼠游標移至或超過任一分割視窗界線，即可直接切換鍵盤及滑鼠的控制至該視窗畫面顯示的設備上，幫助使用者直覺快速地選擇想要控制的目標設備。其配備另一項ATEN專利技術 – 螢幕動態同步顯示(Video DynaSync™)，讓使用者享受更好的螢幕視訊解析度和更快的系統間切換速度。同時，不同的EDID模式提供順暢的啟動和高畫質顯示，並排除螢幕的相容性問題。

為了提供更高的操作便利性，使用者可選擇額外連接一組控制端至CL3884NW以管理電腦，並透過這組外接控制端，將電腦設備管理的操作距離延長。CL3884NW的機身前端配備一個USB周邊設備連接埠；機身後端設有一組外接KVM控制端連接埠(USB鍵盤/滑鼠及HDMI介面螢幕)。同時，CL3884NW在電腦連接埠及外接控制端連接埠各配置一個喇叭插孔，支援外接喇叭播放音訊。

作為具有豐富多樣化功能的LCD KVM多電腦切換器，CL3884NW可滿足使用者對優化空間利用、卓越視訊品質、彈性佈線安裝和操作多樣性各方面的需求，特別適合追求有效利用電腦控制室空間的產業。

備註：另有多款機架安裝套件可供選購。相關產品資訊請參考下方相容配件。

功能

- 可靠性及操作多樣性
  - 單一螢幕支援多視窗畫面顯示，可管理控制多達4個影像來源，並且支援四分割畫面模式、PiP (Picture in Picture)模式、PbP (Picture by Picture)模式及PoP (Picture on Picture)模式
  - 快速存取工具列 - 直覺的使用者介面便於編輯顯示畫面尺寸和位置
  - 支援外接一組USB/HDMI外部控制端，以享有一共兩組控制端螢幕管理所連接的伺服器*
  - 使用者可依需求自行設計顯示模式的畫面配置方式
  - 高視訊品質 - 1920 x 1200 @ 60 Hz
  - 透過前面板按鍵、熱鍵、螢幕選單(OSD)和RS-232指令，輕鬆地在伺服器間進行切換
  - 無邊快切技術(Boundless Switching) - 只需將滑鼠游標移至或超過任一分割視窗界線，即可將鍵盤及滑鼠的控制，直接快速地切換至該分割視窗畫面顯示的設備
  - 螢幕動態同步顯示技術(Video DynaSync™) - ATEN獨家技術可幫助KVM多電腦切換器切換不同影像設備來源時，排除設備開啟時可能會發生的影像顯示問題，並同時優化處理螢幕顯示解析度
  - 在PiP或PbP多視窗畫面顯示模式下，使用者可隨意調整任一分割視窗的大小及位置
  - EDID Expert™ - 協助您選擇最佳的EDID設定，提供順暢的啟動、高畫質顯示和跨螢幕呈現最佳解析度
  - Cascade串接兩層 - 可管理達16台伺服器，並支援以4 x 4多視窗畫面模式顯示
  - 自動掃描模式 - 可持續監看使用者所選擇的伺服器狀態
  - 支援廣播模式 - 可將指令同時傳送至系統架構下的所有伺服器
  - 機身前端額外有一個支援熱插拔的USB周邊設備連接埠
    *LCD螢幕和外部控制端螢幕可同時顯示多視窗畫面；同時使用這兩個控制端螢幕時，若要顯示全螢幕畫面，請從中選擇一組設定。

- 優化空間利用
  - ATEN獨家設計的LED照明燈 - 在燈光視線不佳的操作環境下使用，提升使用者對鍵盤及滑鼠觸控板的能見度
  - 整合18.5吋LED背光模組技術的寬螢幕LCD液晶螢幕和KVM控制端於雙滑軌設計的機體內，略小於1U的雙滑軌機構設計，可輕鬆安裝於1U高度的機架空間內
  - 雙滑軌設計 - LCD螢幕與鍵盤/滑鼠觸控板模組可分別獨立抽拉與收闔
  - 控制端鎖定功能 - 不使用鍵盤/滑鼠觸控板模組時，可將該模組安全地推收在機架內，並且固定在原來的位置

- 彈性安裝
  - 配件附有標準機架安裝套件
  - 另有多款機架安裝套件（包含簡易型機架安裝套件）可供選購*
  - 無需額外安裝軟體
  - 支援韌體更新
  - 支援USB熱插拔

    一人上架安裝套件簡介...

規格

電腦連接數	
直接連接數	4
最大連接數	16 (Cascade串接)
連接埠選擇	OSD螢幕選單、熱鍵、面板按鍵、RS-232指令
連接介面	
KVM 連接埠	4 x HDMI 母頭 4 x USB Type B 母頭 4 x 3.5mm 音訊插孔 母頭 (綠)
電源	1 x IEC 60320/C14
序列	1 x RJ-45 母頭
外部控制端連接埠	1 x HDMI 母頭 (黑) 2 x USB Type A 母頭 (黑) 1 x 3.5mm 音訊插孔 母頭 (綠)
USB連接埠	1 x USB Type A 母頭 (前面板)
開關	
連接埠選擇	4 x 按鍵
多視窗畫面模式	5 x 按鍵
螢幕顯示模式	3 x 按鍵
重置	1 x 內嵌式按鍵
韌體更新	1 x 滑動式開關
電源	1 x 翹板開關
LCD 控制	4 x 按鍵

LCD 電源	1 x LED按鍵
LED 燈	
電源	1 (深綠)
鎖定	1 x Num Lock (綠) 1 x Caps Lock (綠) 1 x Scroll Lock (綠)
LED 照明燈	1 x LED 照明燈
面板規格	
螢幕尺寸	18.5" TFT-LCD
解析度	1920 x 1080 @ 60 Hz
回應時間	20 ms
觀看角度	178° (H), 178° (V)
支援色彩	16.77M colors
對比率	1000 : 1
亮度	350 cd/m²
視訊	
輸入影像解析度	1920 x 1200 @ 60 Hz
第二組控制端	1920 x 1200 @ 60 Hz
掃描間隔	5, 10, 15, 30, 60, 90 秒 (預設值：5 秒)
模擬功能	
鍵盤 / 滑鼠	USB
最大輸入額定值	100-240V AC, 50-60Hz, 1A
耗電量	AC110V:35.2W:171BTU/h AC220V:35.7W:174BTU/h 附註: ● 單位=瓦特：表示設備在沒有外部負載情況下的典型功率損耗 ● 單位= BTU/h：表示設備滿載時的功率損耗
作業環境	
操作溫度	0-40°C
儲存溫度	-20-60°C
溼度	0-85% RH, 無凝結
機體屬性	
外殼材質	金屬
滑軌類型	雙滑軌
重量 g (公克), kg (公斤), lb(英磅)	11.20 kg (24.67 lb)
尺寸 - 長 x 寬 x 高 cm (公分), in. (英吋)	48.06 x 63.10 x 4.28 cm (18.92 x 24.84 x 1.69 in.)
本體尺寸 (長 x 寬 x 高)	44.92 x 58.40 x 4.28 cm (17.68 x 22.99 x 1.69 in.)
附註	對於部分上機架機種，規格表中尺寸 (長 x 寬 x 高) 亦代表 (寬 x 深 x 高)

連線圖

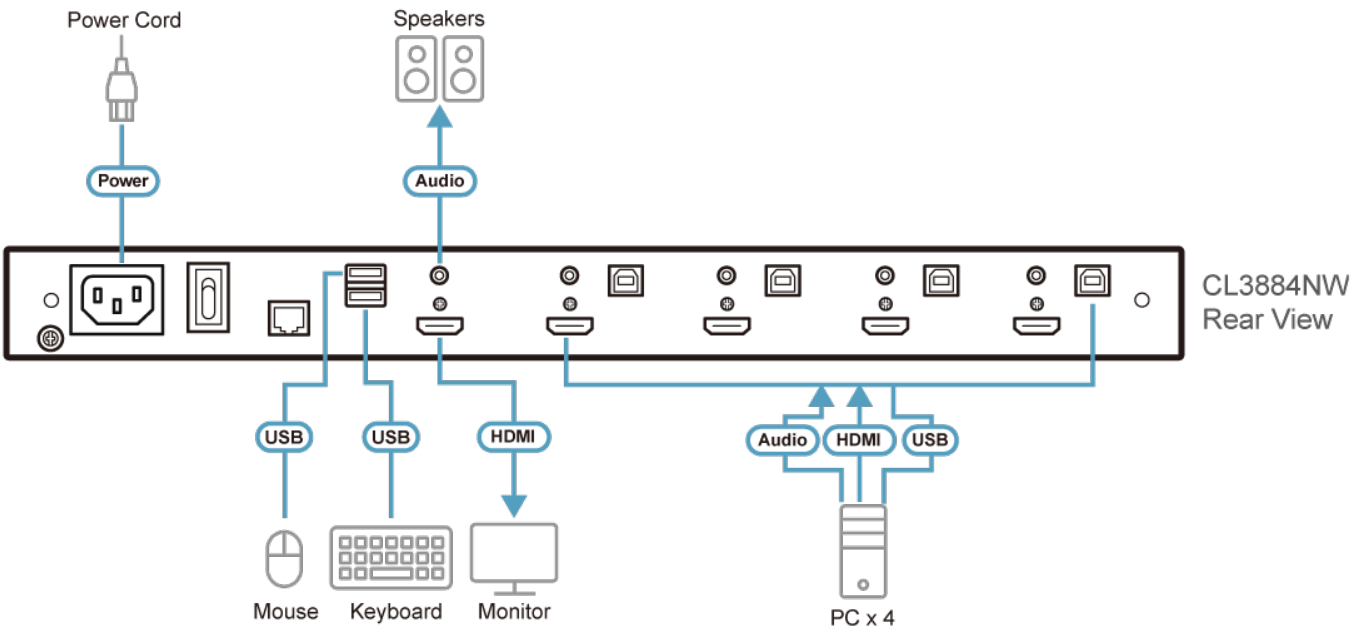

ATEN International Co., Ltd.
3F., No.125, Sec. 2, Datong Rd., Sijhih District., New Taipei City 221, Taiwan
Phone: 886-2-8692-6789 Fax: 886-2-8692-6767
www.aten.com E-mail: marketing@aten.com

© Copyright 2015 ATEN® International Co., Ltd.
ATEN and the ATEN logo are trademarks of ATEN International Co., Ltd.
All rights reserved. All other trademarks are the property of their respective owners.