Simply Better Connections

2XRT-0015G

KVM over IP 存取控制盒

透過2XRT-0015G KVM over IP 存取控制盒，使用者僅需按下控制按鍵，即可允許或禁止遠端over IP 控制權限。當2XRT-0015G 與KVM over IP 系列 [1]訊號延長器（傳送裝置）搭配使用，使用者能快速且輕鬆地啟用或禁止遠端訊號延長器（接收裝置）的控制權限，僅允許近端控制端的使用者進行操作。[2]

使用者可快速且輕易地安裝2XRT-0015G，只要將2XRT-0015G 的線材連接至KVM over IP 訊號延長器（傳送裝置）[3]，無須額外安裝軟體或是設定裝置，即可隨插即用。此外，2XRT-0015G 的線材長度達 5 公尺，方便使用者延長連接至訊號延長器（傳送裝置）的距離，使安裝更有彈性。

提醒：
1. 請往下捲動以了解更多相容性產品。
2. 須將KVM over IP 訊號延長器（傳送裝置）後方的滑動式開關撥至RS-232 Config 或 Access Control 位置。
3. 將2XRT-0015G 的RS-232 接頭連接至KVM over IP 訊號延長器（傳送裝置）的RS-232 連接埠，並將2XRT-0015G 的USB 接頭連接至電腦以透過USB 供電給2XRT-0015G。

功能

- 使用者僅需按下控制按鍵即可於Tx 近端控制端啟用 / 禁用 Rx 的遠端控制權限
- 隨插即用 - 無須安裝軟體即可使用
- 透過USB供電 - 無須外接電源
- 操作簡易
- 線長達5公尺，安裝更有彈性

規格

型號	2XRT-0015G
連接介面	
連線	USB, PS/2, RJ-11, RS-232
LED 燈	
狀態	按下：亮紅燈 再按一下則彈回原狀：不亮
機體屬性	
外殼材質	塑膠
重量 g (公克), kg (公斤), lb(英磅)	0.43 kg (0.95 lb)
尺寸 - 長 x 寬 x 高 cm (公分), in. (英吋)	7.20 x 10.39 x 11.00 cm (2.83 x 4.09 x 4.33 in.)
附註	對於部分上機架機種，規格表中尺寸 (長 x 寬 x 高) 亦代表 (寬 x 深 x 高)

連線圖

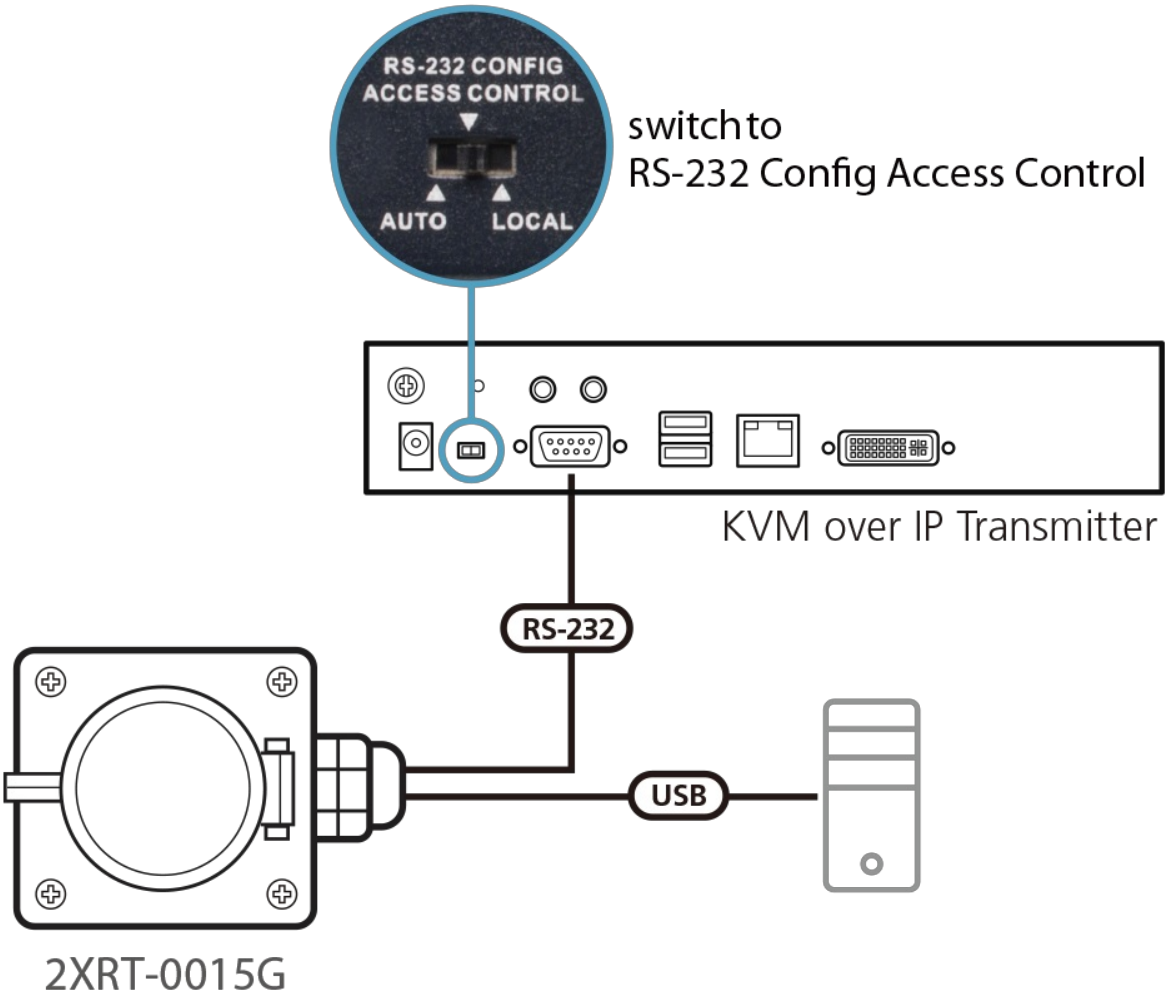

ATEN International Co., Ltd.
3F., No.125, Sec. 2, Datong Rd., Sijhih District., New Taipei City 221, Taiwan
Phone: 886-2-8692-6789 Fax: 886-2-8692-6767
www.aten.com E-mail: marketing@aten.com

© Copyright 2015 ATEN® International Co., Ltd.
ATEN and the ATEN logo are trademarks of ATEN International Co., Ltd.
All rights reserved. All other trademarks are the property of their respective owners.