Simply Better Connections

# 2XRT-0021G

ATEN桌上型KVM按鍵式線控器

ATEN 2XRT-0021G桌上型KVM按鍵式線控器，可與ATEN桌上型KVM多電腦切換器搭配使用，快速方便地在電腦間進行切換之際，更同時提高了工作效率、提升了使用上的便捷。線控器無需安裝任何額外的軟體，隨插即用可輕鬆地控制桌上型KVM多電腦切換器，只需按下線控器上的按鍵即可在電腦間輕鬆切換，KVM的狀態也會同步反映於KVM 前面板的LED指示燈及線控器上的LED指示燈。精巧的外型設計，讓使用者在桌面的視線範圍內即能輕鬆進行切換，避免作業環境雜亂、並大幅提高生產力。

## 功能

- 隨插即用 – 無需安裝額外的軟體
- 自動檢測機制
- 清楚的LED指示燈反映KVM的即時狀態
- 精巧的外型設計以及1.8公尺線長讓佈署操作輕鬆簡易

## 規格

| | |
|---|---|
| 連接介面 | |
| 連線 | RJ-11 |
| LED 燈 | |
| 線上 / 已選擇 (KVM 連接埠) | 8 (橘) |
| 線材長度 | 1.8 公尺 |
| 最大輸入額定值 | 5V; 0.15W |
| 耗電量 | DC5V:0.15W:1BTU/h<br><br>附註:<br>● 單位=瓦特：表示設備在沒有外部負載情況下的典型功率損耗<br>● 單位= BTU/h：表示設備滿載時的功率損耗 |
| 作業環境 | |
| 操作溫度 | 0-50°C |
| 儲存溫度 | -20-60°C |
| 溼度 | 0 - 80% RH, 無凝結 |
| 機體屬性 | |
| 外殼材質 | 塑膠 |
| 重量<br>g (公克), kg (公斤), lb(英磅) | 0.14 kg ( 0.31 lb ) |
| 尺寸 - 長 x 寬 x 高<br>cm (公分), in. (英吋) | 7.70 x 11.19 x 3.60 cm<br>(3.03 x 4.41 x 1.42 in.) |
| 附註 | 對於部分上機架機種，規格表中尺寸 (長 x 寬 x 高) 亦代表 (寬 x 深 x 高) |

連線圖

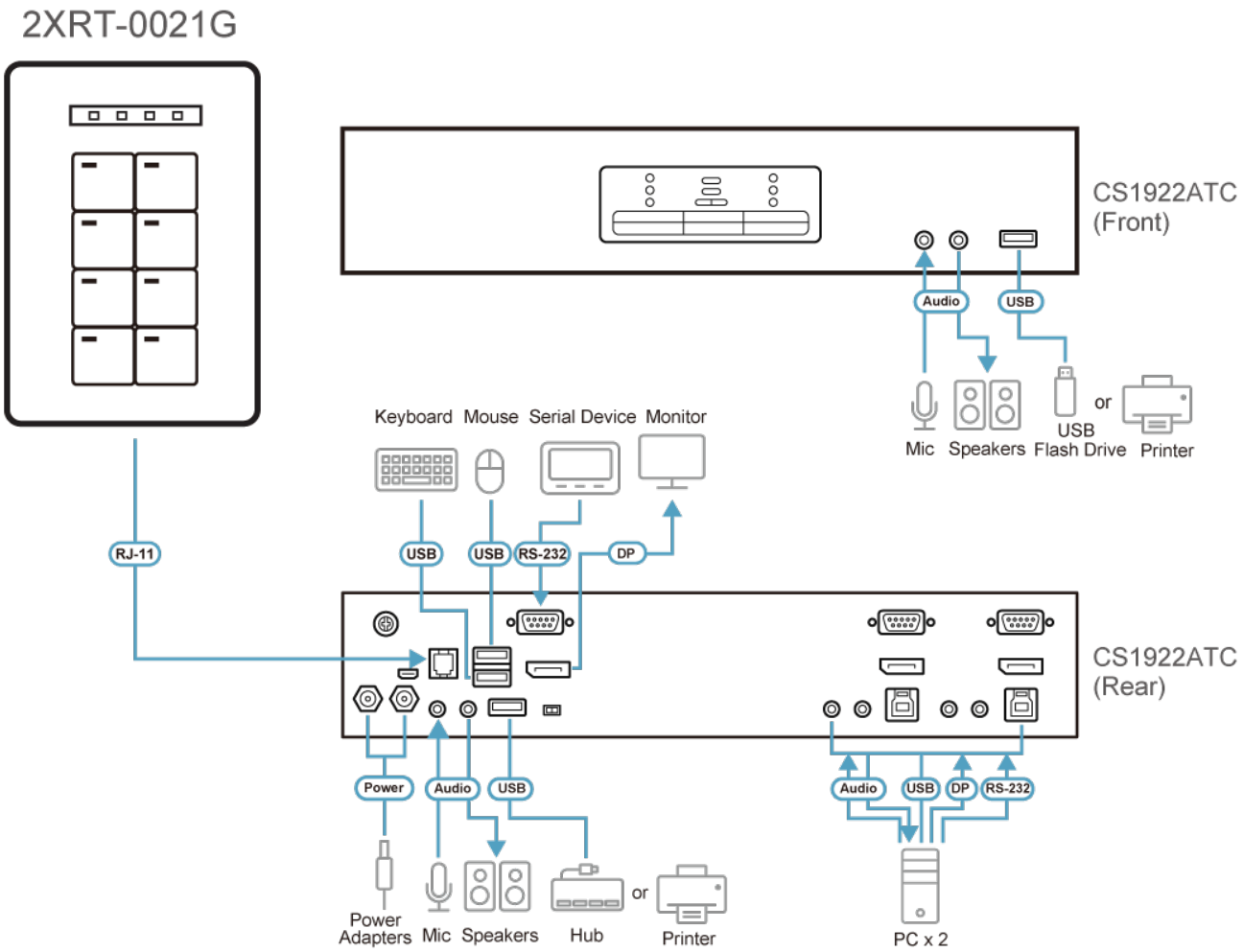


***ATEN International Co., Ltd.***
3F., No.125, Sec. 2, Datong Rd., Sijhih District., New Taipei City 221, Taiwan
Phone: 886-2-8692-6789 Fax: 886-2-8692-6767
www.aten.com E-mail: marketing@aten.com

© Copyright 2015 ATEN® International Co., Ltd.
ATEN and the ATEN logo are trademarks of ATEN International Co., Ltd.
All rights reserved. All other trademarks are the property of their respective owners.