Simply Better Connections

KA7188

USB HDMI 虛擬媒體電腦端模組 (支援智慧型讀卡機及Audio De-Embedder功能)

KA7188電腦端模組用以連接KVM多電腦切換器與對應電腦的HDMI視訊及USB連接埠[1]，，支援HDMI輸出並提供兩個USB接頭，可連接鍵盤/滑鼠、使用虛擬媒體或智慧型讀卡機 (Smart Card / CAC Reader) 等功能[2]。

KA7188支援Audio De-Embedder (音訊分離) 功能，可將HDMI訊號來源中的聲音訊號分離出來[3]，並具備外型輕巧、優異的訊號補償及延遲時滯 (Delay Skew) 同步化技術，可提供良好的視訊品質。

備註:
1. 為取得足夠電力，KA7188的兩個USB接頭須同時插入欲連接電腦的USB連接埠。
2. 欲知可相容的 KVM 多電腦切換器，請造訪 KVM Adapter Compatibility List (KVM電腦端模組相容性清單)
3. 由KA7188的音訊分離功能所分離出來的HDMI聲音訊號需透過KVM多電腦切換器輸出。

HDMI™
HIGH-DEFINITION MULTIMEDIA INTERFACE

功能

- 連接KVM切換器與對應電腦的HDMI視訊及USB連接埠
- 支援Audio De-Embedder (音訊分離) 功能
- 自動訊號補償 (ASC) – 無需依距離差異更改DIP開關設定
- 鍵盤及滑鼠模擬功能 – 拔除KVM 切換器連接埠上的連接線時，或是將連接線重新連接到其它連接埠時，仍可確保伺服器正常運作
- 支援虛擬媒體 (Virtual Media) 功能
- 支援Smart Card / CAC 讀卡機功能
- 超卓的影像品質 – 支援視訊解析度達1920 x 1200 (Reduced blanking)*
- 內建ASIC晶片，確保更高可靠性與相容性
- 體積輕巧
- 支援韌體更新

備註:
視訊解析度可能會隨著傳輸距離不同，欲知更多細節，請造訪所連接之KVM多電腦切換器的網頁。若使用未屏蔽線材時，視訊、音訊及長距離的傳輸訊號會被干擾。一般情況下，若距離超過40公尺，訊號可能會受到雜訊影響。

規格

連接介面	
連線	1 x RJ-45 母頭
電腦	2 x USB Type A 公頭 1 x HDMI 公頭
LED 燈	
連線	1 (綠)
電源	1 (橘)
作業環境	
操作溫度	0–50°C
儲存溫度	-20–60°C
機體屬性	
外殼材質	塑膠
重量 g (公克), kg (公斤), lb(英磅)	0.11 kg (0.24 lb)
尺寸 - 長 x 寬 x 高 cm (公分), in. (英吋)	9.10 x 5.60 x 2.14 cm (3.58 x 2.2 x 0.84 in.)
附註	對於部分上機架機種，規格表中尺寸 (長 x 寬 x 高) 亦代表 (寬 x 深 x 高)

連線圖

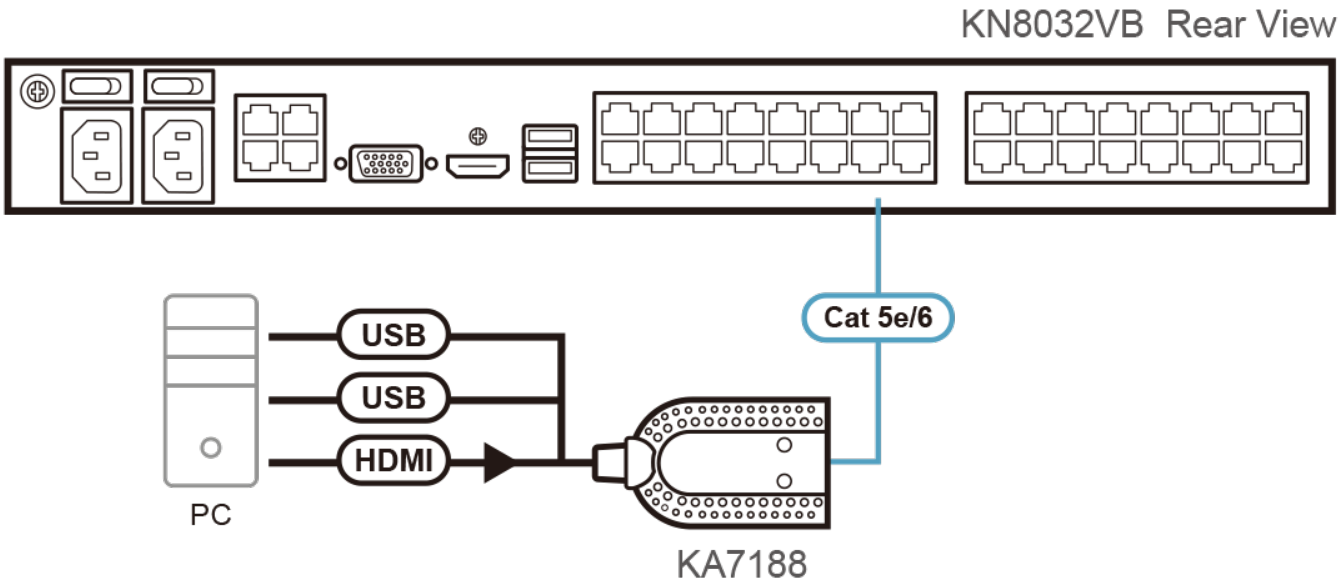

ATEN International Co., Ltd.
3F., No.125, Sec. 2, Datong Rd., Sijhih District., New Taipei City 221, Taiwan
Phone: 886-2-8692-6789 Fax: 886-2-8692-6767
www.aten.com E-mail: marketing@aten.com

© Copyright 2015 ATEN® International Co., Ltd.
ATEN and the ATEN logo are trademarks of ATEN International Co., Ltd.
All rights reserved. All other trademarks are the property of their respective owners.