Simply Better Connections

CL1308

8埠PS/2-USB VGA單滑軌LCD KVM多電腦切換器

隨著伺服器空間越來越少、維修成本越來越高，相較於以往，網路管理員更需找尋減少成本和空間需求的解決方案。藉由將LCD面板、完整鍵盤配置和觸控板整合到 1U 可安裝機架的滑動機殼上，ATEN LCD KVM多電腦切換器利用其KVM多電腦切換技術，提供了節省空間、極具效率的解決方案。

CL1308 LCD KVM 多電腦切換器配備整合式19吋LED 背光之LCD面板，能讓單一主控台 (鍵盤、滑鼠和螢幕) 存取並控制多達8台電腦。可串聯多達8台額外的切換器，使可連接的電腦總數達128台。透過一組由鍵盤、螢幕、滑鼠組成的主控台，便可控制這些電腦。

設定快速又簡單；僅需將纜線插入正確的連接埠即可。本切換器可用USB和PS/2來連接到電腦。CL1308可直接攔截鍵盤輸入訊號，因此不需要進行任何軟體配置。透過手動按下前面板的按鈕連接埠LED、從鍵盤輸入快速鍵組合，或透過選單式多國語言 OSD (On-Screen Display)系統等方式，即可輕易地在電腦間進行切換。

備註：另有多款機架安裝套件可供選購。相關產品資訊請參考下方相容配件。

CL1308N: 為19" LCD機種

功能

- 獨家的LED照明燈 - 於燈光不佳的使用環境下增加鍵盤及觸控板的可視度
- 透過二階串聯可連接多達8台交換器，單一主控台可控制多達128台電腦。
- 與19吋LED背光之LCD面板整合的KVM主控台
- 雙介面，可用 PS/2 或 USB 鍵盤和滑鼠來連接到電腦
- 支援多重平台，Windows 2000/XP/Vista、Linux、Mac 和 Sun
- 支援 PC、Mac和Sun的USB鍵盤
- 自動偵測 PS/2和USB介面
- USB或PS/2鍵盤和滑鼠模擬，即使主控台切換到其它裝置，仍可啟動電腦
- 絕佳畫質，高達 1280 x 1024 @ 75 Hz；DDC2B
- 透過前面板按鈕、快速鍵或多國語言 OSD (On-Screen Display) 選單，輕鬆地在電腦間進行切換
- 雙層密碼保護，僅授權的使用者可檢視並控制電腦；最多可為四個使用者和一位管理員提供個別的設定檔
- 自動掃描功能，可監控使用者選取的電腦
- 廣播模式，可同時在所有選取的電腦上執行操作
- 熱插拔，無須關閉切換器即可新增或移除電腦
- 透過快速鍵和 OSD 可開啟或關閉蜂鳴器
- 可安裝機架
- 另有多款機架安裝套件（包含簡易型機架安裝套件）可供選購
- 支援鍵盤多國語言-英文(US), 英文(UK), 法文, 德文, 德文(瑞士), 希臘文, 匈牙利文, 義大利文, 日文, 韓文, 俄羅斯文, 西班牙文, 瑞典文, 繁體中文, 土耳其文

  一人上架安裝套件簡介...

規格

型號	CL1308N
電腦連接數	
直接連接數	8
最大連接數	128 (堆疊串接)
連接埠選擇	OSD螢幕選單、熱鍵、按鍵
連接介面	
KVM 連接埠	8 x SPHD 母頭 (黃色)
韌體更新	1 x RJ-11 母頭
電源	1 x IEC 60320/C14
開關	
連接埠選擇	8 x 按鈕
重置	1 x 半嵌式按鍵
韌體更新	1 x 滑動式按鍵
電源	1 x 翹板開關
LCD 控制	4 x 按鈕
LCD 電源	1 x LED 按鈕
LED 燈	
線上	8 (橘)
已選擇	8 (綠)
電源	1 (深綠) 1 (橘)
鎖定	1 x Num Lock (綠) 1 x Caps Lock (綠) 1 x Scroll Lock (綠)
LED 照明燈	1 x LED 照明燈
面板規格	
螢幕尺寸	19" TFT-LCD
解析度	1280 ×1024 @ 75 Hz
回應時間	5 ms
觀看角度	170° (水平), 160° (垂直)
像素間距	0.294 釐米 x 0.294 釐米
支援色彩	16.77M 色彩
對比率	1000:1
亮度	250 cd/m²
視訊	
輸入影像解析度	高達 1920 × 1200 @ 60 Hz; 1280 × 1024 @ 75 Hz, DDC2B
掃描間隔	1-255 秒
模擬功能	
鍵盤 / 滑鼠	PS/2, USB
最大輸入額定值	100-240 V AC; 50-60 Hz; 1A

耗電量	AC110V:24.4W:114BTU/h AC220V:24.7W:116BTU/h 附註: ● 單位=瓦特：表示設備在沒有外部負載情況下的典型功率損耗 ● 單位= BTU/h：表示設備滿載時的功率損耗
作業環境	
操作溫度	0-50°C
儲存溫度	-20-60°C
溼度	0 - 80% RH, 無凝結
機體屬性	
外殼材質	金屬 + 塑膠
滑軌類型	單滑軌
重量 g (公克), kg (公斤), lb(英磅)	12.59 kg (27.73 lb)
尺寸 - 長 x 寬 x 高 cm (公分), in. (英吋)	48.30 x 68.92 x 4.40 cm (19.02 x 27.13 x 1.73 in.)
附註	對於部分上機架機種，規格表中尺寸 (長 x 寬 x 高) 亦代表 (寬 x 深 x 高)

連線圖

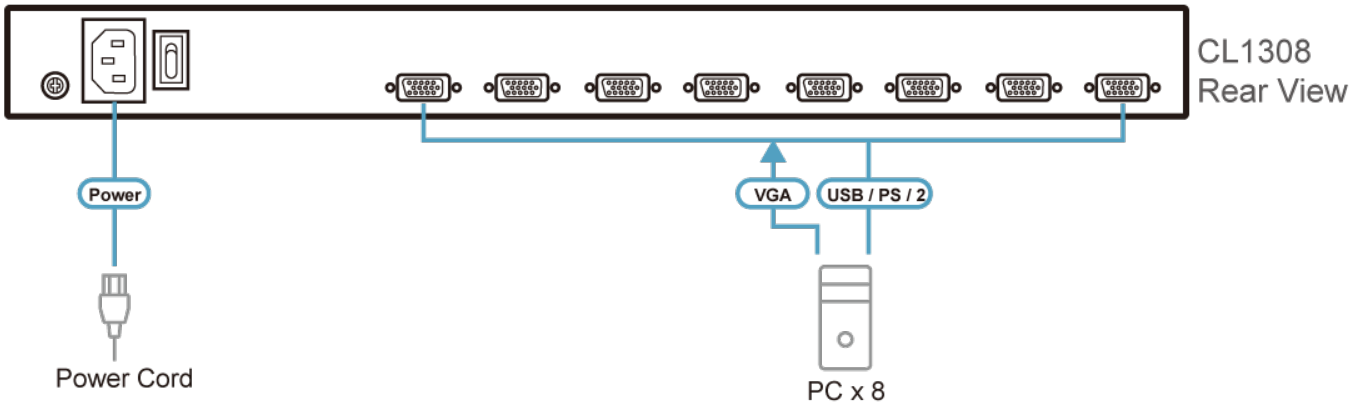

ATEN International Co., Ltd.
3F., No.125, Sec. 2, Datong Rd., Sijhih District., New Taipei City 221, Taiwan
Phone: 886-2-8692-6789 Fax: 886-2-8692-6767
www.aten.com E-mail: marketing@aten.com

© Copyright 2015 ATEN® International Co., Ltd.
ATEN and the ATEN logo are trademarks of ATEN International Co., Ltd.
All rights reserved. All other trademarks are the property of their respective owners.