Simply Better Connections

CS52DP

2埠USB-C DisplayPort 混合式KVM多電腦切換器

有越來越多的 Hot-desking (辦公桌、電腦等辦公資源共享) 行動工作者，在居家上班、混合辦公工作模式中，「敏捷」是處理多個任務、保持生產力的關鍵。小巧的 CS52DP，是滿足混合辦公的最佳選擇之一：藉由帶線式 KVM 切換器以的多功能及 USB-C 的靈活性，改造您的辦公空間。 輕鬆按一下外接式切換按鍵，即可使用1組 DisplayPort、USB 的電腦控制端，切換操控 1台DisplayPort 電腦和1台 USB-C 手機/筆電/平板，以簡化複雜的硬體安裝流程。

Simply Better Connections

4K視覺
清晰度

支援
音訊

USB周邊設備
分享

無須
外接電源

外接式
切換按鍵

卓越、色彩鮮艷的 4K 視訊品質

CS52DP 提供卓越、色彩鮮艷的視覺內容，讓你擁有增強的4K DCI (4096×2160) 畫質。支援DisplayPort 螢幕，在2台電腦間，共享1個螢幕。

節省桌面空間的設計

小巧的 CS52DP，具有隨插即用的 USB-C 連接線，不需要使用擴充基座，即可直接連接行動裝置 (如筆電)，以經濟實惠、整潔的方式擴充桌面空間。

Simply Better Connections

聯絡我們

如有產品上的疑問與需要，歡迎告訴我們

加入購物車

Simply Better Connections

聯繫ATEN專家

流暢的跨平台整合

CS52DP 整合不同的電腦作業系統 (Windows、Mac、Sun、Linux、Android 和iOS)，可從一台 KVM 操控2台不一樣作業系統的電腦。

攝影機

印表機

隨身碟

彈性的 USB 周邊設備分享

USB連接埠隨插即用，適用所有USB 2.0周邊設備，滿足大量傳輸資料的 工作需求。

應用場域

CS52DP 帶線式 KVM 多電腦切換器，最適合需要處理時間緊迫、多任務的工作環境使用：居家上班、辦公室、多媒體設計、金融服務。

Simply Better Connections

系列產品比較表

	CS52DP 2埠USB-C DisplayPort 混合式KVM多電腦切換器	CS1953 3埠USB-C DisplayPort 混合式KVMP™多電腦切換器
電腦連接數	2	3
控制端連接埠	USB Type A母頭 ×2 DisplayPort母頭 ×1 3.5mm音訊插孔 母頭 ×2	USB Type A母頭 ×2 DisplayPort母頭 ×1 3.5mm音訊插孔 母頭 ×2
KVM (電腦) 埠	CPU1： ● USB Type A母頭 ×1 ● DisplayPort母頭 ×1 ● 3.5mm音訊插孔 母頭 ×2 CPU1： ● USB Type-C 母頭 ×1 ● 3.5mm音訊插孔 母頭 ×2	CPU1和CPU2： ● USB 3.1 Gen 1 Type B母頭 ×2 ● DisplayPort母頭 ×2 ● 3.5mm音訊插孔 母頭 ×2 CPU3： ● USB Type-C 母頭 ×1 ● 3.5mm音訊插孔 母頭 ×1
螢幕介面	DisplayPort	
鍵盤、滑鼠	USB	
最高視訊解析度	4096 x 2160 @ 60Hz	
切換方式	外接式切換按鍵	熱鍵、滑鼠、前面板按鍵、外接式切換按鍵
喇叭	•	
麥克風	•	

聯繫 ATEN 專家

請填寫表格，ATEN專家將與您聯繫。

請輸入您的名字 *

請輸入您的姓氏 *

請輸入您的公司/單位 *

- 請選擇採購用途 *

請輸入您的電子郵件 *

手機/市話/公司電話及分機

- 最符合您的描述 *

- 請選擇您的產業別 *

是否有任何其它資訊要告訴我們? *

功能

CS52DP為一款2埠USB-C DisplayPort 混合式KVM多電腦切換器，可輕鬆透過此控制器存取一台USB-C介面的裝置以及一台DisplayPort介面的電腦；透過CS52DP的外接式切換按鍵，可以簡單且快速的切換電腦。

CS52DP不僅擁有輕巧外型，還提供了生動的4K超高畫質影像，大大提升工作效率；另外，CS52DP的USB供電模式，使用時不需要安裝任何軟體或額外設定裝置，此款隨插即用的多電腦切換器適用於任何工作環境，尤其特別適用於需要快速控制一台USB-C介面的裝置以及一台DisplayPort介面的電腦，在兩台裝置間快速處理多個工作的使用者。CS52DP輕巧精緻的外觀設計，讓使用者可有效率地安裝設備及整理佈線，提供節省空間的理想解決方案，讓辦公桌的桌上空間布置變得井然有序。

- 透過1組KVM控制端管理一台USB DisplayPort介面的電腦及USB-C介面的裝置
- 高畫質視訊解析度 – 最高可達 4096 x 2160 @ 60 Hz
- 透過外接式切換按鍵切換操作電腦
- 支援 DisplayPort Alternate Mode (DP Alt Mode)，透過USB連接可傳送DisplayPort訊號
- 符合DisplayPort 1.2及HDCP規範[1]
- USB供電設計 – 無需外接電源變壓器
- 控制端USB連接埠支援USB周邊裝置[2]
- 跨平台支援 – Windows, Mac, Linux, Android,以及 iOS
- 無需額外安裝軟體
- 掛鉤設計節省工作空間並提供井然有序的桌面環境
- 支援USB熱插拔

備註:
1. 為避免相容性問題，若搭配使用的螢幕為DisplayPort 1.4或以上版本時，請將設備設定為相容於DisplayPort 1.2的配置
2. 控制端USB連接埠連接其他USB周邊裝置時，CS52DP可能需要透過USB Micro-B電源連接埠外接電源。此連接外部電源的USB Micro-B 線材需額外自行購買

規格

電腦連接數	2
連接埠選擇	外接式切換按鍵
連接介面	
控制端連接埠	1 x DisplayPort 母頭 2 x USB Type-A 母頭 1 x 3.5毫米 音訊插孔母頭 (綠色) 1 x 3.5毫米 音訊插孔母頭 (粉紅色)
KVM (電腦) 連接埠	CPU1: 1 x DisplayPort 公頭 1 x USB Type-A 公頭 1 x 3.5毫米 音訊插孔公頭 (綠色) 1 x 3.5毫米 音訊插孔公頭 (粉紅色) CPU2: 1 x USB-C Male 1 x 3.5毫米 音訊插孔公頭 (綠色) 1 x 3.5 毫米 音訊插孔公頭 (粉紅色)
電源 (選配)	1 x USB Micro-B 母頭
LED 燈	
電腦端連接埠 (已選擇)	2 (白色)
線材長度	
KVM	2 x 1.2 公尺
外接式切換按鍵	1.8 公尺
模擬功能	
鍵盤 / 滑鼠	無
視訊	4096 x 2160 @ 60Hz
耗電量	DC5V:0.74W:8BTU/h 附註: ● 單位=瓦特：表示設備在沒有外部負載情況下的典型功率損耗 ● 單位= BTU/h：表示設備滿載時的功率損耗
作業環境	
操作溫度	0 - 50°C
儲存溫度	-20 - 60°C
溼度	0-80% RH, 無凝結
機體屬性	
外殼材質	塑膠
重量 g (公克), kg (公斤), lb(英磅)	0.30 kg (0.66 lb)
尺寸 - 長 x 寬 x 高 cm (公分), in. (英吋)	8.34 x 8.42 x 3.04 cm (3.28 x 3.31 x 1.2 in.)
附註	對於部分上機架機種，規格表中尺寸 (長 x 寬 x 高) 亦代表 (寬 x 深 x 高)

連線圖

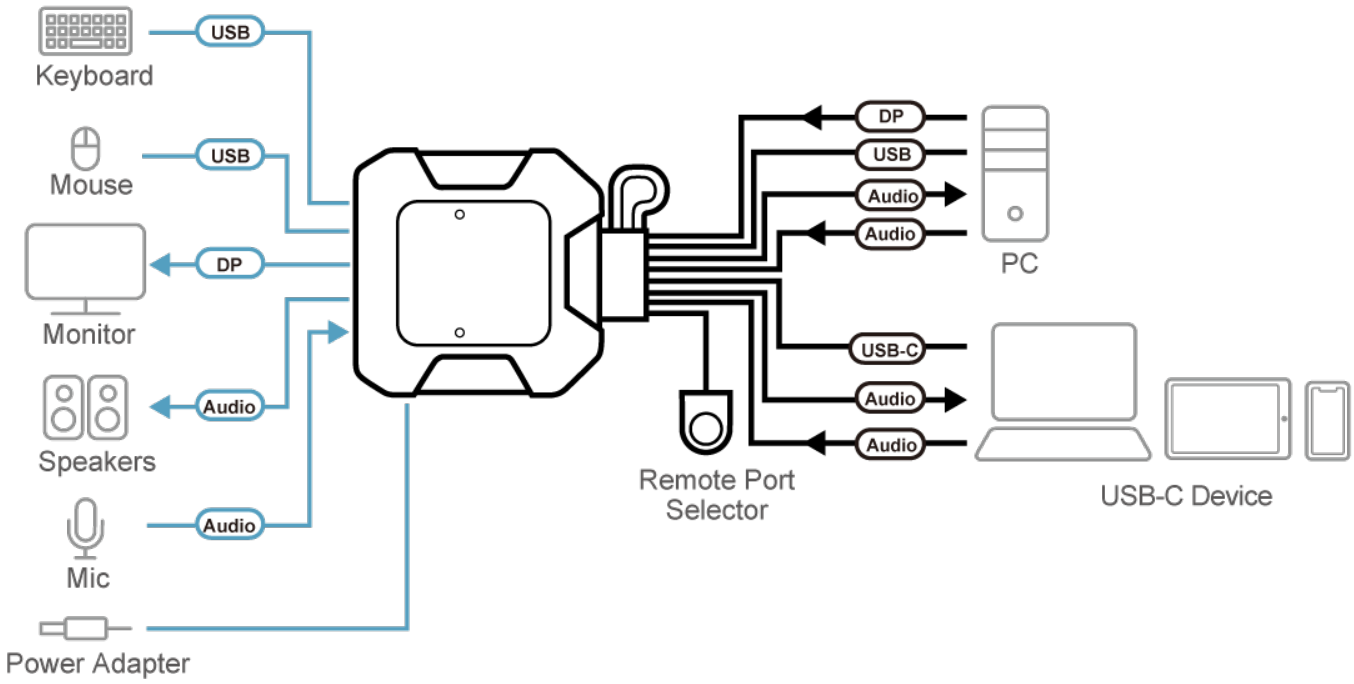

ATEN International Co., Ltd.
3F., No.125, Sec. 2, Datong Rd., Sijhih District., New Taipei City 221, Taiwan
Phone: 886-2-8692-6789 Fax: 886-2-8692-6767
www.aten.com E-mail: marketing@aten.com

© Copyright 2015 ATEN® International Co., Ltd.
ATEN and the ATEN logo are trademarks of ATEN International Co., Ltd.
All rights reserved. All other trademarks are the property of their respective owners.