Simply Better Connections

CS62US

2埠USB VGA/音訊 帶線式 KVM多電腦切換器(0.9公尺)

ATEN 提供完整的USB KVM 解決方案。CS62US 可連結兩台USB 電腦至一台USB 控制端，並相容於所有作業系統，包括Windows, Mac, Linux及Sun。

功能

- 一組USB控制端可管理2台USB電腦
- 精巧設計 – 內嵌0.9公尺連接線
- 透過熱鍵選擇作業系統及鍵盤語言
- 可透過熱鍵與USB滑鼠選擇電腦
- 跨平台支援–Windows, Linux, Mac, Sun
- 螢幕動態同步顯示(Video DynaSync™)技術 – ATEN獨家技術能避免開機時會產生的問題，並在切換連接埠時保持最佳螢幕顯示解析度
- 具備控制端滑鼠埠模擬/bypass功能可支援大多數的滑鼠驅動程式
- USB滑鼠埠可連接USB Hub以分享更多USB周邊設備*
- 支援遊戲鍵盤
- 支援多功能無線鍵盤與滑鼠
- All-in-one設計
- 支援喇叭功能
- 高視訊解析度 – 最高達2048 x 1536 @ 60 Hz ; DDC2B
- 自動掃描功能可監控電腦操作
- 無須外接電源

* 將USB滑鼠連接埠當作USB Hub使用時，須先關閉滑鼠模擬模式

規格

電腦連接數	2
連接埠選擇	熱鍵、滑鼠
連接介面	
控制端連接埠	2 x USB Type A 母頭 (白色) 1 x HDB-15 母頭 (藍色) 1 x Mini Stereo Jack 母頭 (綠色)
KVM 連接埠	2 x USB Type A 公頭 (黑色) 2 x HDB-15 母頭 (藍色) 2 x 迷你立體聲插頭公頭 (綠色)
LED 燈	
已選擇	2 (綠色)
線材長度	
電腦	0.9 m (91.44 cm)
模擬功能	
鍵盤 / 滑鼠	USB
視訊	2048 x 1536, DDC2B
掃描間隔	5 秒
耗電量	DC5V:0.33W:14BTU/h 附註: ● 單位=瓦特：表示設備在沒有外部負載情況下的典型功率損耗 ● 單位= BTU/h：表示設備滿載時的功率損耗
作業環境	
操作溫度	0 - 50°C
儲存溫度	-20 - 60°C
溼度	0–80% RH, 無凝結
機體屬性	
外殼材質	塑膠
重量 g (公克), kg (公斤), lb(英磅)	0.28 kg (0.62 lb)
尺寸 - 長 x 寬 x 高 cm (公分), in. (英吋)	8.75 x 6.08 x 2.80 cm (3.44 x 2.39 x 1.1 in.)
附註	對於部分上機架機種，規格表中尺寸 (長 x 寬 x 高) 亦代表 (寬 x 深 x 高)

連線圖

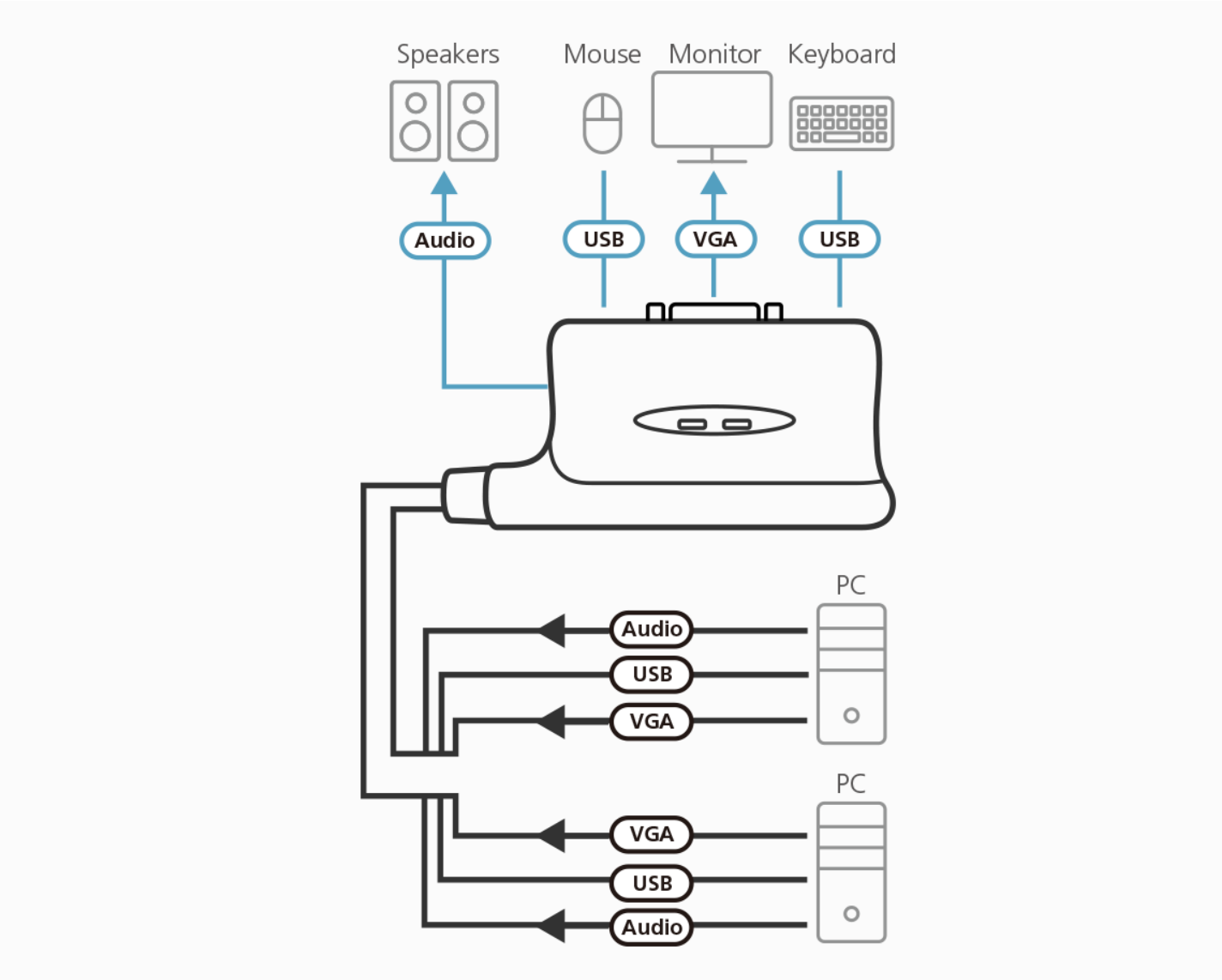

ATEN International Co., Ltd.
3F., No.125, Sec. 2, Datong Rd., Sijhih District., New Taipei City 221, Taiwan
Phone: 886-2-8692-6789 Fax: 886-2-8692-6767
www.aten.com E-mail: marketing@aten.com

© Copyright 2015 ATEN® International Co., Ltd.
ATEN and the ATEN logo are trademarks of ATEN International Co., Ltd.
All rights reserved. All other trademarks are the property of their respective owners.