Simply Better Connections

CS1762A

2埠USB DVI/音訊 KVMP™多電腦切換器

CubiQ™ CS1762A USB DVI KVMP™多電腦切換器的推出，為KVM(鍵盤、螢幕 、滑鼠)產品功能創造了革命性的新方向。CS1762A除了同時整合2埠USB 2.0Hub與2埠KVM多電腦切換器之外，並提供支援數位螢幕的DVI介面。CS1762A具備ATEN創新的Video Dynasync™螢幕動態同步顯示技術，可保持最佳螢幕顯示解析度。該產品同時支援電源開啟偵測功能，若其中一台電腦電源關閉，CS1762A會自動切換至下一台電源開啟的電腦。[立即購買]

在KVM多電腦切換器功能面，使用者可透過單一USB鍵盤、USB滑鼠及螢幕控制端操作2台電腦。而在USB 2.0Hub方面，每台電腦可依次存取任何一台連接至Hub的周邊設備。

功能

- 一組USB控制端可管理2台DVI電腦及2台USB 2.0周邊設備
- 內建2埠USB 2.0 Hub
- 完全相容於USB 2.0規格
- 可透過前端面板按鍵、熱鍵及滑鼠切換電腦
- 支援音訊 - 具備重低頻回應能力，可支援2.1立體環繞聲道系統
- 支援跨平台 - Windows、Linux、Mac及Sun
- 支援寬螢幕解析度
- 高視訊解析度 - 1920 × 1200
- 支援電腦、USB周邊設備、及音訊功能獨立切換
- 支援DVI-Digital與DVI-Analog螢幕–完全相容於DVI規格
- 相容於HDCP
- 螢幕動態同步顯示技術(Video DynaSync™)–ATEN獨家技術能避免開機會產生的問題，並在切換連接埠時保持最佳螢幕顯示解析度
- 電源開啟偵測 - 若其中一台電腦電源關閉，會自動切換至另一台電源開啟的電腦
- 控制端滑鼠埠模擬/ bypass功能支援大多數滑鼠驅動程式與多功能滑鼠
- 完整的鍵盤訊號模擬，確保開機零失誤
- 支援及模擬Sun/Mac鍵*
- 支援不同鍵盤語言 - 包含英文、日文及法文鍵盤
- 自動掃描功能可監控所有電腦操作
- 支援韌體更新

* 1. PC鍵盤組合可模擬Sun/Mac鍵盤
2. Sun/Mac 鍵盤僅能與Sun/Mac電腦搭配使用

規格

電腦連接數	2
連接埠選擇	熱鍵，按鈕，滑鼠
連接介面	
控制端連接埠	2 x USB Type A 母頭 (白色；前面板) 1 x DVI-I 母頭 (白色) 1 x Mini Stereo Jack 母頭 (綠色；後面板) 1 x Mini Stereo Jack 母頭 (粉紅色；後面板)
KVM 連接埠	2 x USB Type B 母頭 (白色) 2 x DVI-I 母頭 (白色) 2 x Mini Stereo Jack 母頭 (綠色) 2 x Mini Stereo Jack 母頭 (粉紅色)
電源	1 x DC電源插座
USB連接埠	2 x USB Type-A 母頭 (背板)
開關	
已選擇	2 x 按鈕
LED 燈	
USB 連結	2 (綠色)
線上 / 已選擇	2 (橘色)
模擬功能	
鍵盤 / 滑鼠	USB
視訊	1920 x 1200
掃描間隔	1 - 99 秒 (預設值：5 秒)
耗電量	DC5.3V:3.78W:43BTU/h 附註: ● 單位=瓦特：表示設備在沒有外部負載情況下的典型功率損耗 ● 單位= BTU/h：表示設備滿載時的功率損耗
作業環境	
操作溫度	0 - 50°C
儲存溫度	-20 - 60°C
溼度	0–80% RH, 無凝結
機體屬性	
外殼材質	金屬
重量 g (公克), kg (公斤), lb(英磅)	0.73 kg (1.61 lb)
尺寸 - 長 x 寬 x 高 cm (公分), in. (英吋)	21.00 x 8.80 x 5.55 cm (8.27 x 3.46 x 2.19 in.)
附註	對於部分上機架機種，規格表中尺寸 (長 x 寬 x 高) 亦代表 (寬 x 深 x 高)

連線圖

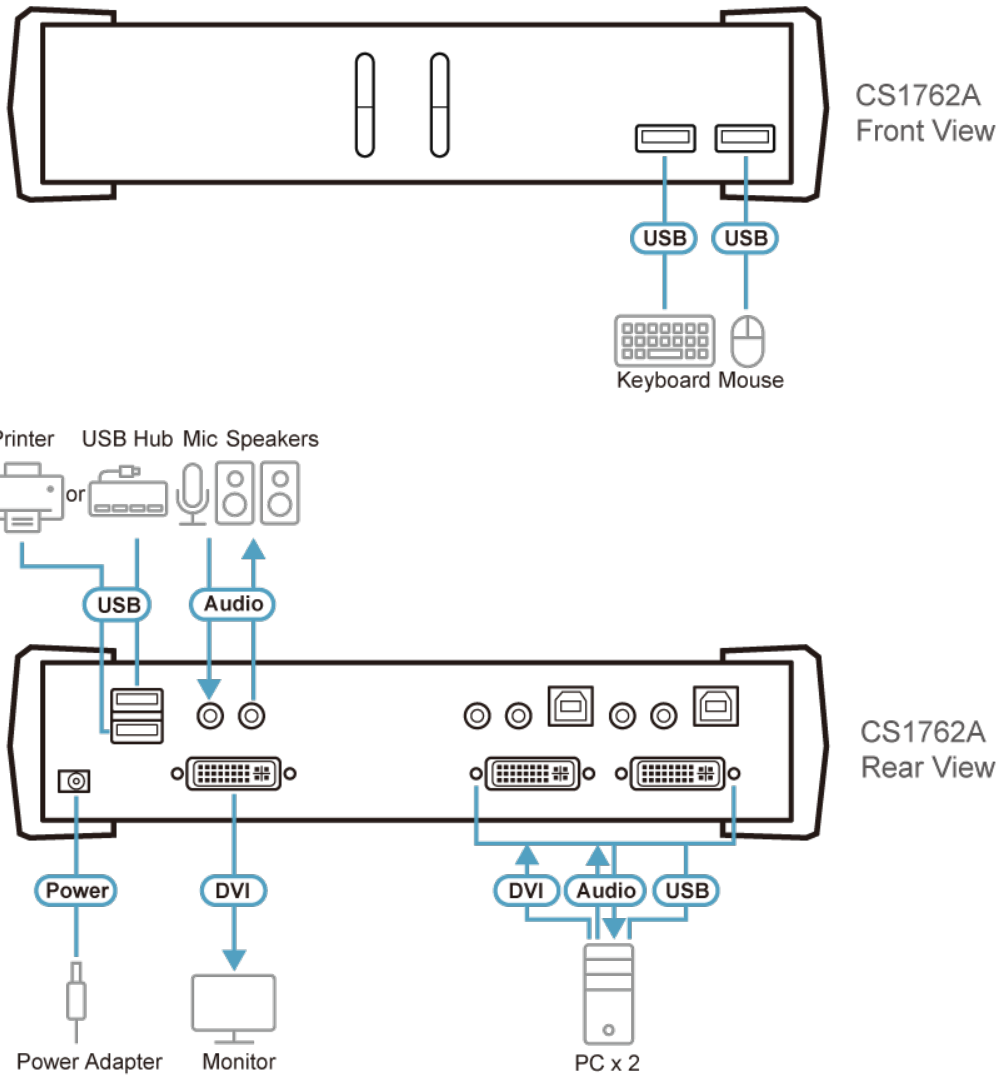

ATEN International Co., Ltd.
3F., No.125, Sec. 2, Datong Rd., Sijhih District., New Taipei City 221, Taiwan
Phone: 886-2-8692-6789 Fax: 886-2-8692-6767
www.aten.com E-mail: marketing@aten.com

© Copyright 2015 ATEN® International Co., Ltd.
ATEN and the ATEN logo are trademarks of ATEN International Co., Ltd.
All rights reserved. All other trademarks are the property of their respective owners.