Simply Better Connections

CS1764A

4埠USB DVI/音訊 KVMP™多電腦切換器

CubiQ™ CS1764A USB 2.0 DVI KVMP™多電腦切換器的推出，為KVM(鍵盤、螢幕 、滑鼠)產品功能創造了革命性的新方向。 CS1764A除了同時結合4埠KVM多電腦切換器與2埠USB 2.0 Hub之外，並提供支援數位螢幕(DVI)的介面。CS1764A 具備ATEN先進的螢幕動態同步顯示Video Dynasync™技術，可保持最佳螢幕顯示解析度。 該產品同時支援電源開啟偵測功能，若其中一台電腦電源關閉，CS1764A會自動切換至下一台電源開啟的電腦。[立即購買]

在KVM多電腦切換器功能面，其可讓使用者透過單一USB鍵盤、USB滑鼠及螢幕控制端操作4台電腦。而在USB 2.0 Hub方面，每台電腦可依次存取任何一台連接至Hub的周邊設備。

功能

- 一組USB控制端可管理4台DVI電腦及2台USB 2.0周邊設備
- 內建2埠USB 2.0 Hub
- 完全相容於USB 2.0規格
- 可透過前端面板按鍵及熱鍵切換電腦
- 支援音訊 - 具備重低頻回應能力，可支援2.1立體環繞聲道系統
- 支援跨平台 - Windows、Linux、Mac及Sun
- 高視訊解析度 - 1920 × 1200, 60Hz; DDC2B
- 支援電腦、USB周邊設備、及音訊功能獨立切換
- 支援DVI-Digital與DVI-Analog螢幕–完全相容於DVI規格
- 相容於HDCP
- 螢幕動態同步顯示技術(Video DynaSync™)–儲存控制端螢幕EDID(延伸顯示辨識碼)，保持最佳螢幕顯示解析度
- 電源開啟偵測 – 若其中一台電腦電源關閉，CS1764A會自動切換至下一台電源開啟的電腦
- 控制端滑鼠埠模擬/ bypass功能支援大多數滑鼠驅動程式與多功能滑鼠
- 支援及模擬Sun/Mac鍵盤*
- 自動掃描功能可監控所有電腦操作
- 透過USB進行韌體更新

*1. PC鍵盤組合可模擬Sun/Mac鍵盤
2. Sun/Mac 鍵盤僅能與Sun/Mac電腦搭配使用

規格

電腦連接數	4
連接埠選擇	熱鍵、按鈕、滑鼠
連接介面	
控制端連接埠	2 x USB Type A 母頭 (白色；前面板) 1 x DVI-I 母頭 (白色) 2 x Mini Stereo Jack 母頭 (綠色；1 x 前面板，1 x 後面板) 2 x Mini Stereo Jack 母頭 (粉紅色；1 x 前面板，1 x 後面板)
KVM 連接埠	4 x USB Type B 母頭 (白色) 4 x DVI-I 母頭 (白色) 4 x Mini Stereo Jack 母頭 (綠色) 4 x Mini Stereo Jack 母頭 (粉紅色)
電源	1 x DC電源插座
USB連接埠	2 x USB Type-A母頭 (背板) (白; 1 x前端面板, 1 x背板)
開關	
已選擇	4 x 按鈕
LED 燈	
USB 連結	4 (綠色)
線上 / 已選擇	4 (橘色)
模擬功能	
鍵盤 / 滑鼠	USB
視訊	1920 x 1200 @ 60Hz; DDC2B
掃描間隔	1 - 99 秒 (預設值：5 秒)
耗電量	DC5.3V:3.69W:43BTU/h 附註: ● 單位=瓦特：表示設備在沒有外部負載情況下的典型功率損耗 ● 單位= BTU/h：表示設備滿載時的功率損耗
作業環境	
操作溫度	0 - 50°C
儲存溫度	-20 - 60°C
溼度	0–80% RH, 無凝結
機體屬性	
外殼材質	金屬
重量 g (公克), kg (公斤), lb(英磅)	0.94 kg (2.07 lb)
尺寸 - 長 x 寬 x 高 cm (公分), in. (英吋)	27.00 x 8.80 x 5.55 cm (10.63 x 3.46 x 2.19 in.)
附註	對於部分上機架機種，規格表中尺寸 (長 x 寬 x 高) 亦代表 (寬 x 深 x 高)

連線圖

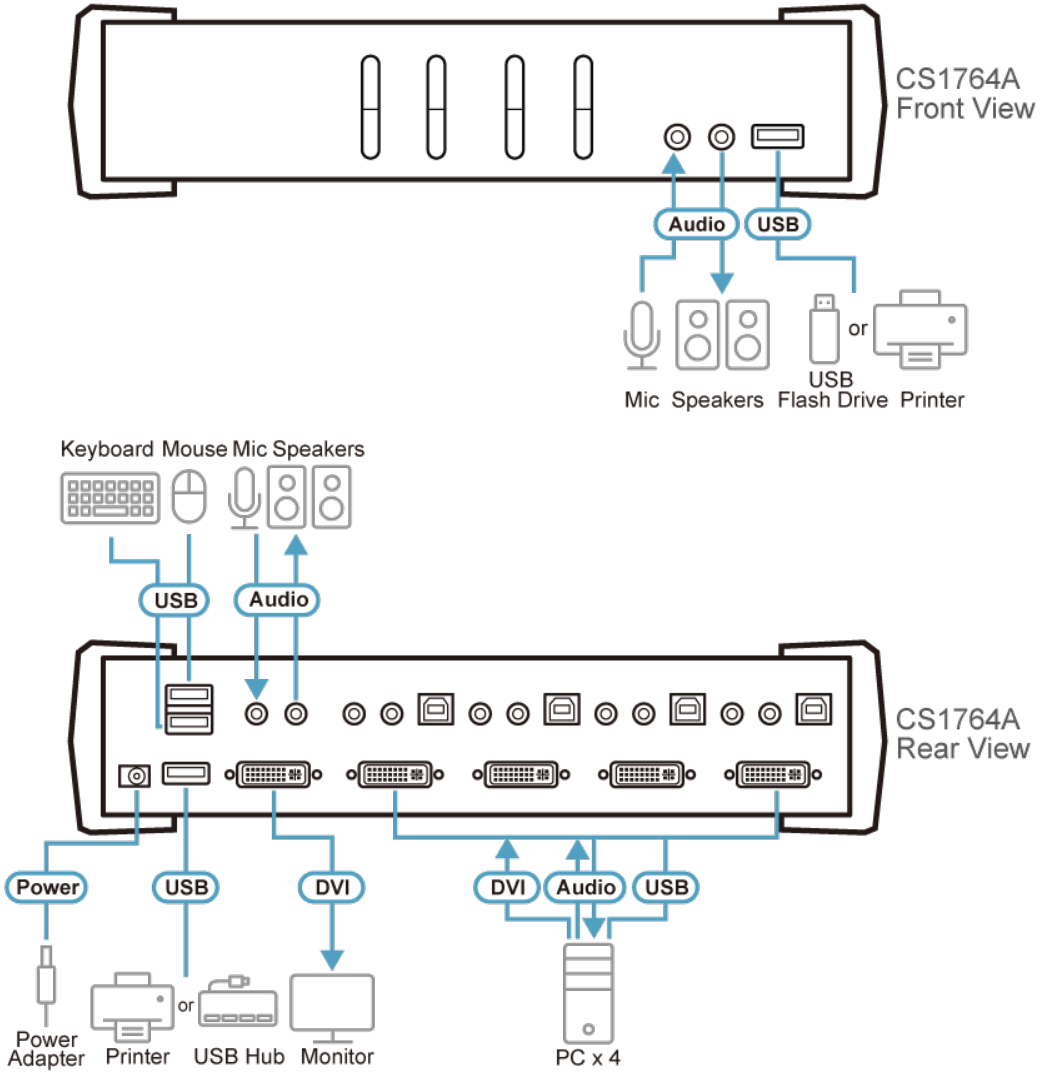

ATEN International Co., Ltd.
3F., No.125, Sec. 2, Datong Rd., Sijhih District., New Taipei City 221, Taiwan
Phone: 886-2-8692-6789 Fax: 886-2-8692-6767
www.aten.com E-mail: marketing@aten.com

© Copyright 2015 ATEN® International Co., Ltd.
ATEN and the ATEN logo are trademarks of ATEN International Co., Ltd.
All rights reserved. All other trademarks are the property of their respective owners.