Simply Better Connections

CS1922

2埠USB 3.0 4K DisplayPort KVMP™ 多電腦切換器 (附完整線材)

ATEN CS1922 2埠USB 3.0 4K DisplayPort KVMP™多電腦切換器配備最新技術，能滿足使用者對高畫質解析度及高速資料傳輸的期待。ATEN CS1922支援4K 解析度和USB 3.1 Gen 1 傳輸技術，其資料傳輸速率可達SuperSpeed 5 Gbps，藉以提供使用者更趨方便的操控體驗。

CS1922能讓使用者透過單一的控制端(USB 鍵盤、USB 滑鼠與螢幕) 切換操作兩台DisplayPort電腦。為了讓使用者可以簡易操作設備，CS1922提供三種便利的切換電腦裝置方式 – 透過前面板按鍵、滑鼠或熱鍵，使用者可彈性切換操作已連接在CS1922上的任一電腦。

特殊的獨立切換功能，讓使用者透過CS1922操控一台電腦的同時亦可使用另一台電腦的USB 周邊裝置和音源。無須購買額外的USB 集線器或獨立式周邊分享器 – 如印表機伺服器、數據機分享器等，也無需額外添購喇叭裝置。

CS1922多樣化的產品功能，可用於平面設計、動畫製作以及影像編輯應用，提供CAD/CAM(電腦輔助設計/製造) 使用者絕佳的選擇。使用者可利用CS1922分享來自連接於CS1922任一電腦的音訊；同時DisplayPort 的HD音訊將提供使用者前所未有的非凡體驗。

功能

- 2埠DisplayPort KVMP™多電腦切換器搭載USB 3.1 Gen 1集線器與2.1聲道環繞音效
- 可透過一組USB 控制端管理2台電腦與2個USB週邊裝置
- 可透過前面板按鍵、熱鍵及滑鼠[1] 切換操作電腦
- 支援KVM、USB 與音訊獨立切換，提升系統操作的彈性
- 支援高畫質視訊解析度–4K UHD (3840 × 2160 @ 60 Hz) 以及 4K DCI (4096 x 2160@ 60 Hz)
- 2埠USB 3.1 Gen 1集線器 - 支援SuperSpeed傳輸規格, 傳輸速率5 Gbps
- 完全相容於DisplayPort 1.2 與HDCP規範[2]
- DisplayPort 傳輸HD 高品質音訊[3]
- 支援音效–2.1 聲道重低音立體環繞音效
- 電源開啟偵測– 若其中一台電腦電源關閉，CS1922會自動切換至下一台已開啟電源之電腦
- 支援 MST (Multi-Stream Transport) 功能– 單一DisplayPort 影像來源可輸出至多台 DisplayPort 顯示器[4]
- DisplayPort Dual-Mode (DP++)技術 – 可外接DisplayPort 轉HDMI/DVI DP++ 視訊轉換器輸出HDMI 或DVI 訊號[5]
- 支援熱插拔功能– 無需重新啟動電源，即可新增及移除電腦
- 控制端鍵盤模擬/bypass 功能支援大多數遊戲鍵盤
- 控制端滑鼠模擬/bypass 功能支援大多數滑鼠驅動程式與多功能滑鼠
- 支援多種作業系統–Windows、Mac 以及Linux
- 多國語言鍵盤對應– 英文、日文、法文以及德文
- 支援Mac 鍵盤與特殊按鍵模擬[6]
- 自動掃描功能可監控所有電腦操作
- 支援韌體更新

備註:
1. 使用三鍵滑鼠與滑鼠模擬模式開啟的情況下才能透過滑鼠做電腦切換
2. 為避免相容性問題，若搭配使用的螢幕為DisplayPort 1.4或以上版本時，請將設備設定為相容於DisplayPort 1.2的配置
3. 透過DisplayPort 傳輸的HD 高品質音訊無法獨立切換
4. MST (Multi-Stream Transport) 功能須搭配支援DisplayPort 1.2 菊鏈串接功能(Daisy-chaining)的顯示器，或使用具獨立供電設計的DisplayPort MST Hub。DisplayPort v1.1a顯示器可為DisplayPort v1.2串接中的最後一台顯示器。此外，電腦端訊號來源必須符合DisplayPort 1.2規範
5. 雙模DisplayPort (DP++) 功能– 大多數的單螢幕安裝無須搭配主動式DisplayPort 視訊轉換器，若您無法確認視訊來源相容DP++，建議搭配使用主動式DisplayPort視訊轉換器
6. PC 鍵盤組合可模擬Mac/Sun 鍵盤。Mac/Sun 鍵盤僅能與Mac 電腦搭配使用

規格

電腦連接數	2
連接埠選擇	熱鍵, 前面板按鍵, 滑鼠
連接介面	
控制端連接埠	2 x USB Type A 母頭 (黑) 1 x DisplayPort 母頭 (黑) 2 x 3.5mm 音訊插孔 母頭 (綠; 1 x 前面板, 1 x 後面板) 2 x 3.5mm 音訊插孔 母頭 (粉; 1 x 前面板, 1 x 後面板)
KVM (電腦) 連接埠	2 x USB3.1 Gen1 Type B 母頭 (藍) 2 x DisplayPort 母頭 (黑) 2 x 3.5mm 音訊插孔 母頭 (綠) 2 x 3.5mm 音訊插孔 母頭 (粉)
電源	1 x 電源插座
USB連接埠	2 x USB3.1 Gen1 Type A 母頭 (藍; 1 x 前面板; 1 x 後面板)
開關	
已選擇	2 x 按鈕
LED 燈	
線上 / 已選擇	2 (橘)
USB 連結	2 (綠)
模擬功能	
鍵盤 / 滑鼠	USB
視訊	最高可達4096 x 2160 @ 60Hz, 2560 x 1440 @ 144Hz
掃描間隔	1-99 秒 (預設值: 5 秒)
耗電量	DC5V:2.00W:52BTU/h 附註: ● 單位=瓦特：表示設備在沒有外部負載情況下的典型功率損耗 ● 單位= BTU/h：表示設備滿載時的功率損耗
作業環境	
操作溫度	0-50°C
儲存溫度	-20-60°C
溼度	0-80% RH, 無凝結
機體屬性	
外殼材質	金屬, 塑膠
重量 g (公克), kg (公斤), lb(英磅)	0.73 kg (1.61 lb)
尺寸 - 長 x 寬 x 高 cm (公分), in. (英吋)	21.00 x 8.80 x 5.55 cm (8.27 x 3.46 x 2.19 in.)
附註	對於部分上機架機種，規格表中尺寸 (長 x 寬 x 高) 亦代表 (寬 x 深 x 高)

連線圖

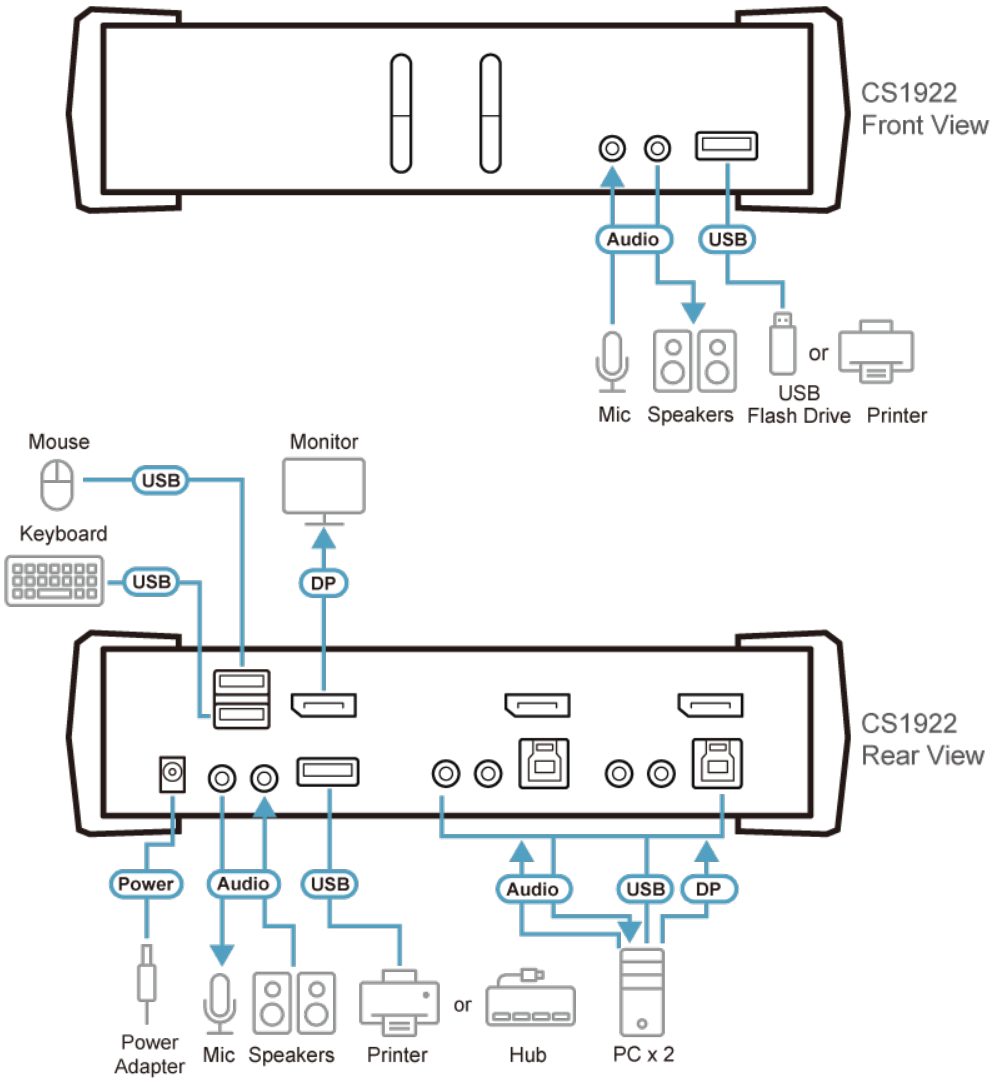

ATEN International Co., Ltd.
3F., No.125, Sec. 2, Datong Rd., Sijhih District., New Taipei City 221, Taiwan
Phone: 886-2-8692-6789 Fax: 886-2-8692-6767
www.aten.com E-mail: marketing@aten.com

© Copyright 2015 ATEN® International Co., Ltd.
ATEN and the ATEN logo are trademarks of ATEN International Co., Ltd.
All rights reserved. All other trademarks are the property of their respective owners.