Simply Better Connections

CS1944DP

4 埠USB 3.0 4K DisplayPort 雙螢幕KVM多電腦切換器

ATEN CS1944DP桌上型KVM多電腦切換器幫助您有組織地規劃工作桌面空間。尤其是當您管理一個多媒體伺服器工作站時，CS1944DP能幫助您透過單一USB鍵盤、滑鼠、和兩個DisplayPort介面螢幕，快速切換操作4台電腦，以便有效率地進行多工處理工作。

CS1944DP支援絕佳的視訊解析度，最高達到4K (4096 x 2160 / 3840 x 2160 @ 60 Hz)。使用者在輕鬆切換欲操作的4台DisplayPort介面的電腦時，透過搭配雙螢幕顯示畫面，可以享受更寬廣的螢幕顯示。此外，CS1944DP內建支援5 Gbps資料傳輸速度的USB 3.1 Gen 1hub，提供您最優化的工作體驗。

CS1944DP是專為專業影音設計、金融貿易產業，以及影音後製工作等有多工處理作業需求的領域而設計的產品，能滿足使用者對雙螢幕畫面輸出、高速資料傳輸及無失真的4K視訊解析度影像與日俱增的需求。

附註：
DisplayPort KVM多電腦切換器在延伸螢幕設定下進行KVM埠切換，可能會導致原先在延伸螢幕上視窗的大小/位置被調整，並依照主顯示器的預設值重新在主顯示器上呈現。這是基於DisplayPort協議特性而產生的狀況，使用者可能需要手動重新調整視窗。

功能

- 透過一組USB 鍵盤/滑鼠，切換操作4台DisplayPort介面電腦，並分享使用2個USB週邊裝置
- 連接兩台雙螢幕KVM多電腦切換器，即可支援四個螢幕的延伸畫面顯示
- 優越的視訊解析度 – 高達4K (4096 x 2160 / 3840 x 2160 @ 60 Hz)
- 可透過KVM多電腦切換器的前面板按鍵、熱鍵、滑鼠中鍵/滾輪及RS-232指令切換欲操作的電腦
- 搭配2埠USB 3.1 Gen 1 hub，支援SuperSpeed 5 Gbps資料傳輸速率
- 支援DisplayPort Dual-Mode (DP++) 技術[1]
- 支援MST (Multi-Stream Transport) 顯示模式[2]
- 支援控制端鍵盤模擬 / bypass功能
- 支援控制端滑鼠模擬 / bypass功能
- 支援KVM、USB 與音訊獨立切換功能
- 支援多國語言鍵盤 – 英文、法文、日文、德文鍵盤
- 符合DisplayPort 1.2及HDCP規範[3]
- 支援HD音訊[4]
- 支援電源開啟偵測
- 支援韌體更新

注意:
1. 在單螢幕顯示的配置下，DisplayPort Dual-Mode (DP++) 無須搭配主動式視訊轉接頭。若無法確認影像來源是否相容於DP++，建議搭配使用主動式DisplayPort視訊轉接頭
2. MST (Multi-Stream Transport) 功能須搭配支援DisplayPort 1.2 菊鏈串接功能(Daisy-chaining)的顯示器，或使用具獨立供電設計的DisplayPort MST Hub。DisplayPort v1.1a顯示器可為DisplayPort v1.2串接中的最後一台顯示器。此外，電腦端訊號來源必須符合DisplayPort 1.2規範
3. 為避免相容性問題，若搭配使用的螢幕為DisplayPort 1.4或以上版本時，請將設備設定為相容於DisplayPort 1.2的配置
4. 透過DisplayPort通道傳輸的HD 高品質音訊無法被獨立切換

規格

電腦連接數	4
連接埠選擇	熱鍵、前面板按鍵、滑鼠、RS-232指令
視訊	4096 x 2160 @ 60Hz
連接介面	
控制端連接埠	2 x USB Type A 母頭 2 x DisplayPort 母頭 (黑) 2 x 3.5mm音訊插孔 母頭 (綠; 1 x 前面板, 1 x 後面板) 2 x 3.5mm音訊插孔 母頭 (粉紅; 1 x 前面板, 1 x 後面板)
KVM (電腦) 連接埠	4 x USB3.1 Gen1 Type B母頭 (藍) 8 x DisplayPort 母頭 (黑) 4 x 3.5mm音訊插孔 母頭(綠) 4 x 3.5mm音訊插孔 母頭 (粉紅)
菊鏈連接埠	1 x RJ-45 母頭
電源	1 x DC 插孔
USB連接埠	2 x USB3.1 Gen1 Type A母頭 (藍; 1 x前面板; 1 x後面板)
開關	
已選擇	5 x 按鈕
工作站選擇	1 x 滑動開關
模擬功能	
鍵盤 / 滑鼠	USB
掃描間隔	1-99 秒 (預設值: 5 秒)
耗電量	DC12V:6.125W:85BTU/h 附註: ● 單位=瓦特：表示設備在沒有外部負載情況下的典型功率損耗 ● 單位= BTU/h：表示設備滿載時的功率損耗
作業環境	
操作溫度	0–50°C
儲存溫度	-20–60°C
溼度	0-80% RH, 無凝結
機體屬性	
外殼材質	金屬
重量 g (公克), kg (公斤), lb(英磅)	1.51 kg (3.33 lb)
尺寸 - 長 x 寬 x 高 cm (公分), in. (英吋)	33.50 x 15.66 x 4.40 cm (13.19 x 6.17 x 1.73 in.)
附註	對於部分上機架機種，規格表中尺寸 (長 x 寬 x 高) 亦代表 (寬 x 深 x 高)

連線圖

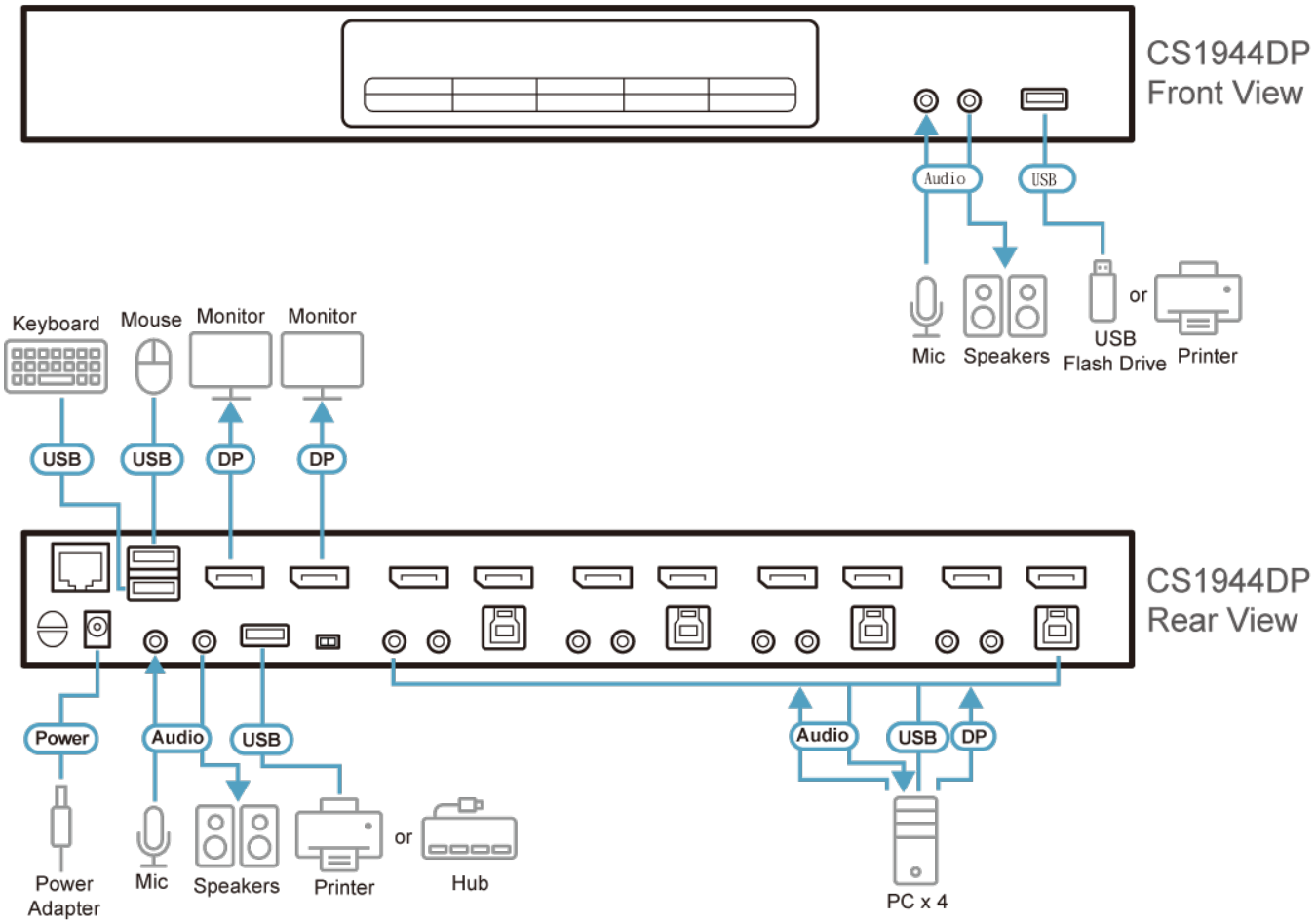

ATEN International Co., Ltd.
3F., No.125, Sec. 2, Datong Rd., Sijhih District., New Taipei City 221, Taiwan
Phone: 886-2-8692-6789 Fax: 886-2-8692-6767
www.aten.com E-mail: marketing@aten.com

© Copyright 2015 ATEN® International Co., Ltd.
ATEN and the ATEN logo are trademarks of ATEN International Co., Ltd.
All rights reserved. All other trademarks are the property of their respective owners.